Последнее обновление: 21.07.2020

RUS

ООО «МГК «Световые Технологии»

Светильники светодиодные взрывозащищенные серии ZENITH LED Ex G2.

ПАСПОРТ

1. Назначение

1.1. Настоящий паспорт совмещен с руководством по эксплуатации и распространяется на взрывозащищенные светодиодные светильники серии ZENITH LED Ex G2, (далее –светильники). Светильники серии ZENITH LED Ex G2 предназначены для освещения взрывоопасных зон всех классов помещений и наружных установок предприятий нефтегазовой и нефтехимической отрасли и рассчитаны для работы в сети постоянного и переменного тока. Качество электроэнергии должно соответствовать ГОСТ 32144-2013.

1.2. Категория размещения 1, тип атмосферы II или III по ГОСТ 15150-69. Светильники соответствуют требованиям безопасности для взрывозащищенного оборудования по ТР ТС 012/2011.

Запрещено применение светильников в подземных выработках шахт, рудников, опасных в отношении рудничного газа и (или) горючей пыли!!!

1.3. Светильник имеет взрывобезопасный уровень защиты, маркировку взрывозащиты «1 Ex d IIC T6 Gb / Ex tb IIIC T80°C Db, 1 Ex d IIC T5 Gb / Ex tb IIIC 100°C Db» по ГОСТ IEC 60079-1-2013 вида «взрывонепроницаемая оболочка «d», ГОСТ IEC 60079-31-2013 «оборудование с видом взрывозащиты от воспламенения пыли «t».

1.4. Светильники относятся к электрическому оборудованию, предназначенному для применения во взрывоопасных зонах классов 1 и 2 (классы по ГОСТ IEC 60079-10-1-2013) категорий IIA, IIB и IIC (подгруппы по ГОСТ Р МЭК 60079-20-1-2011) в соответствии с присвоенной маркировкой взрывозащиты и требованиями ГОСТ IEC 60079-14-2013. А также для применения в зонах 21 и 22, опасных по воспламенению горючей пыли категорий IIIA, IIIB, IIIC по ГОСТ IEC 60079-10-2-2011 в соответствии с присвоенной маркировкой взрывозащиты и требованиями ГОСТ IEC 60079-14-2013.

1.5. Светильник может быть установлен на поверхность из нормально воспламеняемого материала.

1.6. Класс защиты от поражения электрическим током – I (ГОСТ 12.2.007.0-75).

1.7. Опционально светильник может комплектоваться защитной стальной решеткой, которая не входит в стандартный комплект поставки и заказывается отдельно.

2. Технические характеристики

Маркировка взрывозащиты	1 Ex d IIC T6 Gb / Ex tb IIIC T80°C Db, 1 Ex d IIC T5 Gb / Ex tb IIIC 100°C Db
Степень пылевлагозащиты	IP66 по ГОСТ 14254-2015
Климатическое исполнение	УХЛ1
Корпус	Литой алюминиевый сплав
Оптическая часть	Закаленное боросиликатное ударопрочное стекло.
Пускорегулирующая аппаратура	Источник питания, соответствующий по ЭМС
Источник света	LED, Samsung LM301B в корпусе 3030 или аналог
Температура света, К*	5000
Мощность, Вт	Согласно таблице модификаций (Приложение 1)
Номинальное напряжение, В	90~300 В AC 50 Гц (±0,4 Гц) / DC
Температура окружающей среды	-60°C~+55°C, -60˚C~+40˚C
Заземление	Внутреннее и внешнее заземление из фрикционно безопасной стали с коррозионно стойким покрытием (болты М5)
Диаметр вводимого кабеля**	Ф 11,3~19,9 мм – небронированный, Ф 19,9~26,2 мм – бронированный кабель.
Кабельные вводы	Светильник имеет 3 вводных отверстия М25х1,5, заглушенных сертифицированными заглушками. Светильник со способом крепления «На трубу» укомплектован заглушками М25х1,5 и поставляется в комплекте с одним взрывозащищенным кабельным вводом NAP2M2GBNS (M25/G ¾'')
Крепление	На поворотной монтажной скобе. На поворотной монтажной скобе на трубу. На трубу с помощью сертифицированного кабельного ввода***.

* указанная КЦТ измерена в фотометрической интегрирующей сфере, цветовая температура по оптической оси светильника имеет небольшой сдвиг в сторону холодных температур.

** при комплектации светильника кабельными вводами компании ООО «МГК «Световые Технологии».

*** Кабельный ввод NAP2M2GBNS (M25/G ¾'') входит в комплект поставки.

RUS Данный паспорт доступен для скачивания на сайте www.ltcompany.com в разделе «ПРОДУКЦИЯ»

3. Комплектность поставки

В комплект поставки входит:

Светильник в сборе	– 1 шт.
Технический паспорт	– 1 шт.
Упаковка	– 1 шт.

Кабельный ввод заказывается отдельно и не входит в комплект поставки, кроме модификаций со способом крепления «На трубу» ***.

4. Описание конструкции и средств обеспечения взрывозащиты

4.1. Светильник состоит из алюминиевого корпуса, выполненного из сплава с пониженным содержанием меди. Крепежные элементы выполнены из коррозионно стойкой стали. Корпус представляет собой взрывонепроницаемую оболочку с двумя взрывонепроницаемыми объемами: в верхнем объеме расположен скользящий контакт с клеммными зажимами для подключения питающего кабеля. В нижнем объеме расположены источник питания, программируемый логический контроллер и источник света. Взрывонепроницаемость обеспечивается с помощью резьбовых соединений между корпусными деталями и клеевого соединения между рассеивателем и корпусным кольцом. Опционально светильники могут комплектоваться защитной решеткой из коррозионно стойкой стали. Для ввода кабеля предусмотрены три вводных отверстия с установленными взрывозащищёнными заглушками. Ввод кабеля осуществляется с помощью кабельных вводов, сертифицированных в соответствии с требованиями ТР ТС 012/2011 (комплектация – см. п. 2, 3).

4.2. Взрывозащита обеспечивается соответствием электрооборудования требованиям ГОСТ 31610.0-2014(IEC 60079-0:2011), ГОСТ IEC 60079-1-2013, ГОСТ IEC 60079-31-2013.

4.3. Взрывонепроницаемые соединения и места прилегания уплотнений к деталям оболочки, а также другие соединения и размеры, которые обеспечивают взрывонепроницаемость и взрывоустойчивость светильника, должны соблюдаться при эксплуатации и ремонте.

4.4. Светильник в сборе с установленными кабельными вводами представляет собой взрывонепроницаемую оболочку, соответствующую требованиям ГОСТ 31610.0-2014(IEC 60079-0:2011).

4.5. Взрывоустойчивость и взрывонепроницаемость оболочки соответствуют требованиям для электрооборудования подгруппы IIC по ГОСТ IEC 60079-1-2013. Каждая оболочка испытывается на взрывоустойчивость при изготовлении в соответствии с требованиями ГОСТ IEC 60079-1-2013.

4.6. Параметры взрывонепроницаемых соединений: осевая длина резьбы, число полных непрерывных витков зацепления резьбовых соединений, соответствуют требованиям ГОСТ IEC 60079-1-2013.

4.7. Кабельные вводы обеспечивают прочное и постоянное уплотнение кабеля. Элементы уплотнения соответствуют требованиям взрывозащиты по ГОСТ IEC 60079-1-2013.

4.8. Температура нагрева наружных частей оболочки светильника в нормальном режиме не превышает температуры для электрооборудования температурного класса Т6 (80°С) или Т5(100оС) в зависимости от мощности (см. таблицу модификаций Приложения 1).

4.9. Уплотнения и соединения элементов конструкции светильника обеспечивают степень защиты не менее IP66 по ГОСТ 14254-2015.

4.10. Механическая прочность оболочки соответствует требованиям ГОСТ 31610.0-2014(IEC 60079-0:2011).

4.11. Конструкционные материалы обеспечивают фрикционную безопасность по ГОСТ 31610.0-2014(IEC 60079-0:2011).

4.12. Заземляющие зажимы предохранены от ослабления применением пружинных шайб.

4.13. Резьбы и взрывозащитные поверхности элементов корпуса покрывают смазкой ВНИИНП-293 ТУ 38.101604-76 (или аналог).

4.14. На корпусе светильника имеется табличка с маркировкой взрывозащиты и предупредительной надписью: «ВНИМАНИЕ! ОТКРЫВАТЬ, ОТКЛЮЧИВ ОТ СЕТИ!».

5. Требования безопасности

5.1. Соблюдение правил техники безопасности является необходимым условием безопасной работы и эксплуатации светильников.

5.2. Светильники должны применяться в соответствии с установленной маркировкой взрывозащиты, требованиями ТР ТС 012/2011, ГОСТ IEC 60079-14-2013, ПУЭ (шестое издание, гл. 7.3), ПТЭЭП гл. 3.4 и других директивных документов, регламентирующих применение электрооборудования во взрывоопасных зонах, и настоящим паспортом.

5.3. Возможные взрывоопасные зоны применения, категории и группы взрывоопасных смесей газов и паров с воздухом – в соответствии с требованиями ГОСТ IEC 60079-10-1-2013 и ПУЭ (шестое издание, гл. 7.3).

5.4. К работам по монтажу, установке, проверке, технической эксплуатации и обслуживанию светильников должны допускаться лица, прошедшие производственное обучение, аттестацию квалификационной комиссии, ознакомленные с настоящим паспортом и прошедшие инструктаж по безопасному обслуживанию.

5.5. Светильники по требованиям безопасности соответствуют ГОСТ Р МЭК 60598-1-2011.

5.6. Монтаж, устранение неисправностей, чистку и техническое обслуживание светильников необходимо проводить при отключенной электрической сети.

5.7. При монтаже и демонтаже светильников не допускать повреждений, влекущих за собой нарушение их взрывозащищенности.

5.8. Завинчивать гайку кабельного ввода на всю длину резьбы. Количество полных неповрежденных непрерывных ниток резьбы должно быть не менее пяти.

5.9. Знаки условных обозначений и надписей содержать в чистоте.

5.10. При установке, замене, снятии светильников необходимо соблюдать правила работ на высоте.

5.11. Ответственность за технику безопасности возлагается на обслуживающий персонал.

6. Использование по назначению

Данная инструкция предназначена для квалифицированного персонала, имеющего необходимый уровень допуска. Монтаж производить только в соответствии с национальными инструкциями монтажа электрооборудования во взрывоопасных зонах, в т.ч. в соответствии со стандартами ГОСТ 30852.16-2002, ГОСТ 30852.13-2002, ГОСТ МЭК 60079-14-2013.

6.1. Подготовка изделия к использованию.

6.1.1. После получения светильника – подготовить рабочее место, вскрыть упаковку, проверить комплектность согласно п. 3 настоящего паспорта. Если светильник перед вскрытием упаковки находился в условиях отрицательных температур, произвести его выдержку при комнатной температуре не менее четырех часов.

6.1.2. Произвести внешний осмотр светильника и убедиться в отсутствии видимых механических повреждений, наличии маркировки взрывозащиты.

6.1.3. Произвести проверку работоспособности светильника путем подключения его к сети с параметрами, указанными в п. 1.1, разделе 2 настоящего паспорта.

6.2. Обеспечение взрывозащищенности при монтаже.

6.2.1. Условия работы и установки светильника должны соответствовать требованиям СП 5.13130, ТР ТС 012/2011, ГОСТ IEC 60079-14-2013, ПУЭ (шестое издание, гл. 7.3), ПТЭЭП гл. 3.4 и других директивных документов, действующих в отрасли промышленности, где будет применяться светильник.

6.2.2. Подвод напряжения к светильнику производить в строгом соответствии с действующей «Инструкцией по монтажу электрооборудования силовых и осветительных сетей взрывоопасных зон» ВСН 332-74 и настоящим паспортом.

6.2.3. Перед монтажом светильника необходимо произвести его внешний осмотр. Обратить внимание на целостность оболочки и наличие: средств уплотнения кабельных вводов и крышки, маркировки взрывозащиты и предупредительной надписи: «ВНИМАНИЕ! ОТКРЫВАТЬ, ОТКЛЮЧИВ ОТ СЕТИ!».

6.2.4. Выполнять уплотнение кабеля в гнезде кабельного ввода тщательно, так как от этого зависит взрывозащищенность светильника.

6.2.5. Неиспользованные вводные отверстия должны быть заглушены сертифицированными заглушками, поставляемыми в комплекте.

6.2.6. На взрывозащищенных поверхностях корпуса и крышки восстанавливать антикоррозионную смазку ВНИИНП-293 ТУ 38.101604-76 (или аналог).

6.3. Порядок установки и монтажа.

6.3.1. Монтаж светильника должен производиться по заранее разработанному проекту, в котором учитываются все требования настоящего паспорта.

6.3.2. Установка светильника на штатное место осуществляется с помощью универсальной монтажной скобы и 4-х винтов М8. Светильники со способом крепления «на трубу» устанавливаются с помощью сертифицированных взрывозащищенных кабельных вводов для трубной проводки. Светильники со способом крепления «на монтажной скобе на трубу» поставляются в комплекте с муфтой М32х1,5(П)/G3/4''(М). Момент затяжки контргайки – 13…15 Н*м.

6.3.3. После установки светильника на опорную поверхность ослабить стопорный винт верхней крышки, открутить нижнюю часть светильника от крышки. Для способа крепления «На трубу» - предварительно пропустить кабель через трубный кабельный ввод, подсоединяемый к монтажной трубе.

6.3.4. В крышке, закрепленной на монтажной скобе/трубном кабельном вводе, расположена верхняя часть скользящего контакта. Вынуть контакт из крышки.

Внимание: *в контактном клеммном зажиме расположены тестовые провода. Их необходимо демонтировать.*

6.3.5. Ввести кабель внутрь верхней крышки светильника через кабельный ввод (для светильников со способом крепления «На скобе» заказывается отдельно).

6.3.6. Подключить питающий кабель к клеммным зажимам верхней части скользящего контакта. Выполнить внутреннее заземление.

6.3.7. Допускается использование кабельных вводов только с аналогичным уровнем взрывозащиты. Все неиспользуемые отверстия должны быть закрыты заглушками с аналогичным уровнем взрывозащиты и затянуты с моментом 15 Н*м.

6.3.8. Подключаемые к светильникам электрические кабели должны быть защищены от растягивающих и скручивающих нагрузок.

6.3.9. Затянуть кабель в кабельном вводе.

6.3.10. Проверить качество зажима кабелей в кабельных вводах на выдергивание.

6.3.11. Установить верхнюю часть скользящего контакта в верхнюю крышку.

6.3.12. Установить нижнюю часть корпуса, предварительно смазав резьбовое соединение смазкой ВНИИНП-293 ТУ 38.101604-76 (или аналог).

6.3.13. Зафиксировать резьбовое соединение крышки и нижней части корпуса стопорным винтом.

6.3.14. Проверить выполненный монтаж, обратив внимание на правильность произведенных соединений, на наличие и правильность установки всех крепежных и контрящих элементов.

6.3.15. Зафиксировать кабельный ввод стопорным винтом.

6.3.16. Для вариантов монтажа с использованием поворотных монтажных скоб – выбрать необходимый угол наклона и зафиксировать светильник с помощью удерживающих и фиксирующих винтов М6. Момент затяжки – не менее 7Н*м.

6.3.17. Взрывонепроницаемые соединения должны постоянно находиться под слоем смазки для предотвращения коррозии, попадания воды и заедания. Для очистки остатков смазки и следов коррозии использовать только мягкую ткань или щетку с мягким ворсом для предотвращения повреждения поверхности соединения.

6.3.18. Выполнить наружное заземление.

7. Хранение и транспортировка

7.1. Светильники в упакованном виде должны храниться в помещении, соответствующем условиям хранения 2 по ГОСТ 15150-69. Воздух в помещении для хранения не должен содержать паров кислот и щелочей, а также газов, вызывающих коррозию.

7.2. Условия транспортирования светильников должны соответствовать условиям хранения 4 по ГОСТ 15150-69 при температуре от минус 60°С до 55°С.

7.3. Светильники в упаковке предприятия-изготовителя могут транспортироваться любым видом закрытого транспорта (железнодорожные вагоны, закрытые автомашины, контейнеры, герметизированные отсеки самолетов, трюмов и т.д.).

7.4. Во время погрузочно-разгрузочных работ и при транспортировании светильники не должны подвергаться резким ударам и воздействиям атмосферных осадков. Способ укладки коробок на транспортное средство должен исключать их перемещение при транспортировании.

7.5. При длительном хранении необходимо через 24 месяца производить ревизию светильников в соответствии с ГОСТ 9.014-78.

8. Маркировка

8.1. Маркировка светильников соответствует конструкторской документации, требованиям ГОСТ Р 53325-2012 и ГОСТ Р МЭК 60079-0-2011.

8.2. На шильдике нанесены:

- наименование изделия;
- условное обозначение светильника;
- товарный знак предприятия-изготовителя;
- маркировка взрывозащиты «1Ex d IIC T6 Gb / Ex tb IIIC T80^{o}C Db, 1Ex d IIC T5 Gb / Ex tb IIIC 100°C Db» по ГОСТ Р МЭК 60079-0-2011;
- степень защиты IP66 по ГОСТ 14254-2015;
- диапазон температур эксплуатации -60˚С~+55˚С, -60˚С~+40˚С;
- номера сертификатов;

- наименования органов по сертификации;
- адрес предприятия-изготовителя;
- дата выпуска изделия;
- артикул светильника;
- знаки обращения на рынке.

8.3. Последовательность записи составляющих маркировки определяется предприятием-изготовителем. Некоторые составные части маркировки могут быть нанесены методом лазерной гравировки.

8.4. Маркировка транспортной тары производится по ГОСТ 14192-96 и содержит информационные надписи, выполненные типографским способом, с указанием:
- грузополучателя;
- пункта назначения;
- грузоотправителя;
- пункта отправления.

9. Ремонт и техническое обслуживание светильников

9.1. При эксплуатации светильников должны выполняться требования в соответствии с разделами п. 4, п. 5 и п. 6 настоящего паспорта.

9.2. При эксплуатации светильник должен подвергаться внешнему систематическому осмотру в объеме ТО-1, необходимо проводить его проверку и техническое обслуживание в соответствии с требованиями ГОСТ IEC 60079-14-2013 и ГОСТ IEC 60079-17-2013.

9.3. В ТО-1 включают внешний осмотр, выявление механических повреждений, надежность крепления светильника, очистка светопропускающего элемента.

9.4. Периодические осмотры светильников должны проводиться в сроки, которые устанавливаются технологическим регламентом в зависимости от производственных условий, но не реже одного раза в полгода.

9.5. При внешнем осмотре светильника необходимо проверить:
- целостность оболочки (отсутствие вмятин, коррозии и других механических повреждений);
- наличие маркировки взрывозащиты;
- состояние уплотнения введенных кабелей. Проверку производят при отключенной сети. При подергивании кабель не должен проворачиваться в узле уплотнений и выдергиваться;
- качество взрывозащищенных поверхностей, подвергаемых разборке. Наличие противокоррозионной смазки на взрывозащитных поверхностях. Механические повреждения и коррозия взрывозащищенных поверхностей не допускаются.

9.6. Категорически запрещается эксплуатация светильников с поврежденными деталями, обеспечивающими взрывозащиту, и другими неисправностями.

9.7. При осмотрах, связанных с размыканием взрывозащитных соединений, необходимо произвести смену смазки ВНИИНП-293 ТУ 38.101604-76 или аналогичной.

9.8. Эксплуатация и ремонт светильников должны производиться в соответствии с требованиями гл. 3.4 «Электроустановки во взрывоопасных зонах» ПТЭЭП.

9.9. Ремонт светильников производить только при отключенном питании с записью в журнале эксплуатации.

9.10. **НЕ ДОПУСКАЮТСЯ РЕМОНТНЫЕ РАБОТЫ, СВЯЗАННЫЕ С НАРУШЕНИЕМ ЦЕЛОСТНОСТИ ЛИБО ГЕОМЕТРИЧЕСКИХ ХАРАКТЕРИСТИК ВЗРЫВОНЕПРОНИЦАЕМОЙ ОБОЛОЧКИ!!!** Ремонт светильников, связанный с восстановлением параметров взрывозащиты по узлам и деталям, должен производиться в соответствии с ГОСТ Р МЭК 60079-19-2011 только на предприятии-изготовителе.

10. Сведения об утилизации

10.1. Светильники не содержат дорогостоящих или токсичных материалов и комплектующих деталей, требующих специальной утилизации. Утилизацию светильников проводят обычным способом.

11. Свидетельства о приемке

Светильники соответствуют ТУ 3461-025-88466159-15 и признаны годными к эксплуатации.

Дата выпуска _____

Контролер ОТК _____

Упаковщик _____

Светильник сертифицирован.

Сертификат №ТС RU C-RU.HA65.B.00803/20

Адрес завода-изготовителя: 390010, г. Рязань, ул. Магистральная д.10а.

Дата продажи _____

Штамп магазина

телефон бесплатной горячей линии 8 (800) 333-23-77

12. Гарантийные обязательства и сведения о рекламациях

12.1. Изготовитель гарантирует соответствие светильников требованиям технических условий и конструкторской документации при соблюдении потребителем условий транспортирования, хранения, монтажа и эксплуатации. За неправильную транспортировку, хранение, монтаж и эксплуатацию светильников предприятие-изготовитель ответственности не несет.

12.2. Гарантийный срок – 60 месяцев с даты поставки светильника.

12.3. В случае устранения неисправностей (по рекламации) гарантийный срок эксплуатации продлевается на время, в течение которого светильник не использовали из-за обнаруженных неисправностей.

12.4. Срок службы светильника в нормальных климатических условиях при соблюдении правил транспортировки, хранения, монтажа и эксплуатации составляет не менее 10 лет.

12.5. Сведения о рекламациях:

12.5.1. При обнаружении неисправностей и дефектов, возникших в период гарантийного срока, потребителем составляется акт в одностороннем порядке и светильник с приложением паспорта и акта возвращается на предприятие-изготовитель.

12.5.2. Предприятие-изготовитель обязано в течение двух недель с момента получения акта отгрузить исправное изделие.

12.5.3. Предприятие-изготовитель не принимает претензий в следующих случаях:

- истек гарантийный срок;
- при отсутствии паспорта на светильник;
- в случае нарушений инструкции по эксплуатации;
- изделие подвергалось ремонту, переделке или модернизации со стороны специалистов, не уполномоченных компанией ООО «МГК «Световые Технологии»;
- дефект стал результатом неправильной установки и подключения изделия и других подобных внешних факторов;
- дефект вызван действием непреодолимых сил (в том числе высоковольтных разрядов и молний), несчастным случаем, умышленными или неосторожными действиями потребителя или третьих лиц.

12.6. Претензии по качеству направлять по адресу: ООО «МГК «Световые Технологии», 390010, Россия, г. Рязань, ул. Магистральная, д.10-а.

Приложение 1.

Таблица модификаций.

Наименование	Мощность, Вт	Поток, лм	Угол рассеивания, град	Способ крепления	Маркировка взрывозащиты	Температурный диапазон, °С	Масса, кг	Артикул
ZENITH LED 30 D120 B Ex G2	33	4800	120	На скобу	1 Ex d IIC T6 Gb / Ex tb IIIC T80°C Db	-60+55	7,1	1226000680
ZENITH LED 30 D120 BT Ex G2	33	4800	120	На скобе на трубу	1 Ex d IIC T6 Gb / Ex tb IIIC T80°C Db	-60+55	7,2	1226000690
ZENITH LED 30 D120 G Ex G2	33	4800	120	На трубу	1 Ex d IIC T6 Gb / Ex tb IIIC T80°C Db	-60+55	6,9	1226000700
ZENITH LED 50 D120 B Ex G2	42	6000	120	На скобу	1 Ex d IIC T6 Gb / Ex tb IIIC T80°C Db	-60+40	7,1	1226000500
					1 Ex d IIC T5 Gb / Ex tb IIIC T100°C Db	-60+55		
ZENITH LED 50 D120 BT Ex G2	42	6000	120	На скобе на трубу	1 Ex d IIC T6 Gb / Ex tb IIIC T80°C Db	-60+40	7,2	1226000520
					1 Ex d IIC T5 Gb / Ex tb IIIC T100°C Db	-60+55		
ZENITH LED 50 D120 G Ex G2	42	6000	120	На трубу	1 Ex d IIC T6 Gb / Ex tb IIIC T80°C Db	-60+40	6,9	1226000530
					1 Ex d IIC T5 Gb / Ex tb IIIC T100°C Db	-60+55		
ZENITH LED 70 D120 B Ex G2	62	8400	120	На скобу	1 Ex d IIC T6 Gb / Ex tb IIIC T80°C Db	-60+40	7,1	1226000540
					1 Ex d IIC T5 Gb / Ex tb IIIC T100°C Db	-60+55		
ZENITH LED 70 D120 BT Ex G2	62	8400	120	На скобе на трубу	1 Ex d IIC T6 Gb / Ex tb IIIC T80°C Db	-60+55	7,2	1226000550
					1 Ex d IIC T5 Gb / Ex tb IIIC T100°C Db	-60+40		
ZENITH LED 70 D120 G Ex G2	62	8400	120	На трубу	1 Ex d IIC T6 Gb / Ex tb IIIC T80°C Db	-60+55	6,9	1226000560
					1 Ex d IIC T5 Gb / Ex tb IIIC T100°C Db	-60+40		
ZENITH LED 90 D120 B Ex G2	81	11500	120	На скобу	1 Ex d IIC T5 Gb / Ex tb IIIC T100°C Db	-60+55	7,1	1226000570
ZENITH LED 90 D120 BT Ex G2	81	11500	120	На скобе на трубу	1 Ex d IIC T5 Gb / Ex tb IIIC T100°C Db	-60+55	7,2	1226000580
ZENITH LED 90 D120 G Ex G2	81	11500	120	На трубу	1 Ex d IIC T5 Gb / Ex tb IIIC T100°C Db	-60+55	6,9	1226000660
ZENITH LED 130 D120 B Ex G2	124	16800	120	На скобу	1 Ex d IIC T5 Gb / Ex tb IIIC T100°C Db	-60+55	7,1	1226000590
ZENITH LED 130 D120 BT Ex G2	124	16800	120	На скобе на трубу	1 Ex d IIC T5 Gb / Ex tb IIIC T100°C Db	-60+55	7,2	1226000510
ZENITH LED 130 D120 G Ex G2	124	16800	120	На трубу	1 Ex d IIC T5 Gb / Ex tb IIIC T100°C Db	-60+55	6,9	1226000490
ZENITH LED 30 D270 B Ex G2	28	4600	270	На скобу	1 Ex d IIC T6 Gb / Ex tb IIIC T80°C Db	-60+55	7,7	226000710
ZENITH LED 30 D270 BT Ex G2	28	4600	270	На скобе на трубу	1 Ex d IIC T6 Gb / Ex tb IIIC T80°C Db	-60+55	7,8	1226000720
ZENITH LED 30 D270 G Ex G2	28	4600	270	На трубу	1 Ex d IIC T6 Gb / Ex tb IIIC T80°C Db	-60+55	7,5	1226000730
ZENITH LED 50 D270 B Ex G2	37	6000	270	На скобу	1 Ex d IIC T6 Gb / Ex tb IIIC T80°C Db	-60+40	7,7	1226000480
					1 Ex d IIC T5 Gb / Ex tb IIIC T100°C Db	-60+55		
ZENITH LED 50 D270 BT Ex G2	37	6000	270	На скобе на трубу	1 Ex d IIC T6 Gb / Ex tb IIIC T80°C Db	-60+40	7,8	1226000450
					1 Ex d IIC T5 Gb / Ex tb IIIC T100°C Db	-60+55		
ZENITH LED 50 D270 G Ex G2	37	6000	270	На трубу	1 Ex d IIC T6 Gb / Ex tb IIIC T80°C Db	-60+40	7,5	1226000430
					1 Ex d IIC T5 Gb / Ex tb IIIC T100°C Db	-60+55		
ZENITH LED 70 D270 B Ex G2	53	8200	270	На скобу	1 Ex d IIC T6 Gb / Ex tb IIIC T80°C Db	-60+40	7,7	1226000440
					1 Ex d IIC T5 Gb / Ex tb IIIC T100°C Db	-60+55		
ZENITH LED 70 D270 BT Ex G2	53	8200	270	На скобе на трубу	1 Ex d IIC T6 Gb / Ex tb IIIC T80°C Db	-60+40	7,8	1226000470
					1 Ex d IIC T5 Gb / Ex tb IIIC T100°C Db	-60+55		
ZENITH LED 70 D270 G Ex G2	53	8200	270	На трубу	1 Ex d IIC T6 Gb / Ex tb IIIC T80°C Db	-60+40	7,5	1226000460
					1 Ex d IIC T5 Gb / Ex tb IIIC T100°C Db	-60+55		
ZENITH LED 90 D270 B Ex G2	77	12300	270	На скобу	1 Ex d IIC T5 Gb / Ex tb IIIC T100°C Db	-60+55	7,7	1226000650
ZENITH LED 90 D270 BT Ex G2	77	12300	270	На скобе на трубу	1 Ex d IIC T5 Gb / Ex tb IIIC T100°C Db	-60+55	7,8	1226000640
ZENITH LED 90 D270 G Ex G2	77	12300	270	На трубу	1 Ex d IIC T5 Gb / Ex tb IIIC T100°C Db	-60+55	7,5	1226000630
ZENITH LED 130 D270 B Ex G2	118	18000	270	На скобу	1 Ex d IIC T5 Gb / Ex tb IIIC T100°C Db	-60+55	7,7	1226000620
ZENITH LED 130 D270 BT Ex G2	118	18000	270	На скобе на трубу	1 Ex d IIC T5 Gb / Ex tb IIIC T100°C Db	-60+55	7,8	1226000610
ZENITH LED 130 D270 G Ex G2	118	18000	270	На трубу	1 Ex d IIC T5 Gb / Ex tb IIIC T100°C Db	-60+55	7,5	1226000600

Габаритные размеры, размеры монтажных скоб.

Zenith LED D120 B Ex G2

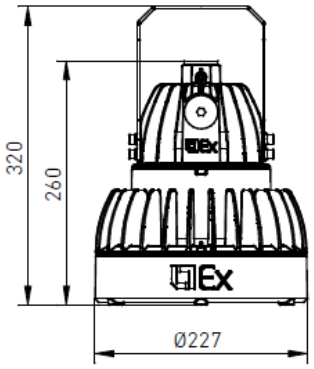

Zenith LED D270 B Ex G2

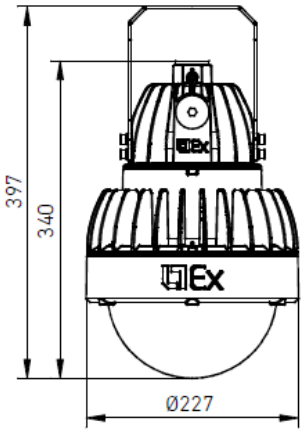

Zenith LED D120 G Ex G2

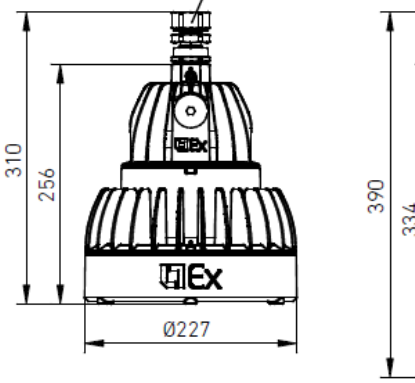

Zenith LED D270 G Ex G2

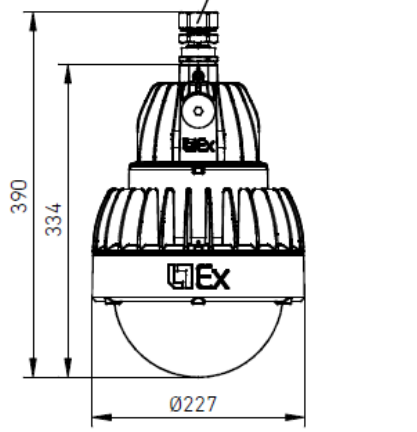

Zenith LED D120 BT Ex G2

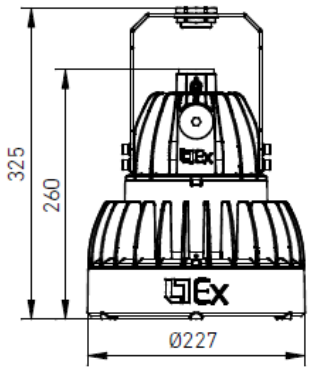

Zenith LED D270 BT Ex G2

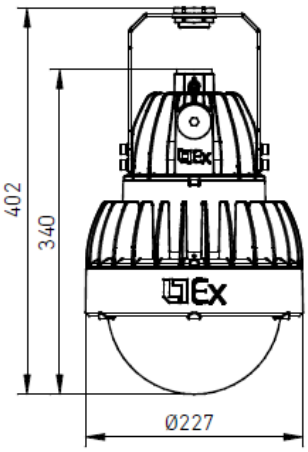

Скоба монтажная

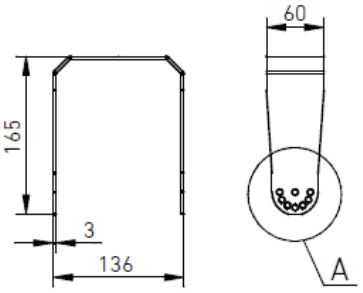

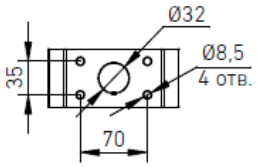

Скоба монтажная
для крепления на трубу

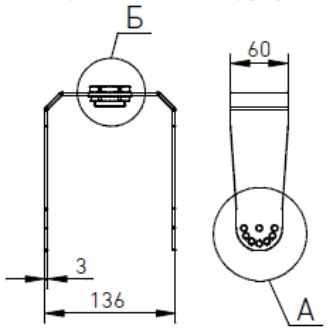

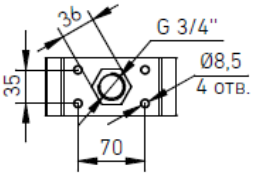

А(1:4)

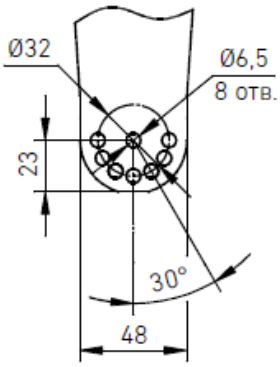

Б(1:2)

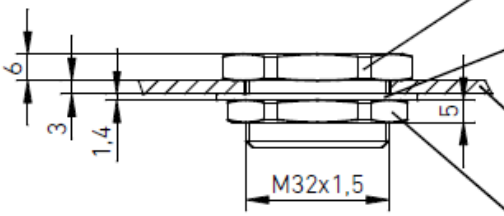

Муфта LT-B-RA3M2GBN (M32(П)/G3/4"(M))
никелированная латунь

Зубчатое стопорное кольцо BMTW05MBN
никелированная латунь

Монтажная поворотная скоба

Контргайка BMBL-X3 (M32x1.5)
никелированная латунь

Установочные размеры

Тип КСС	Настенный, 90°	Настенный, 30°	Потолочный	На трубу	На скобе на трубу
D120	260; 28; 142; 257	100; 290; 30°; 330	70; 58; 113; 320; Ø227	G 3/4"; 55; 310; Ø227	B; G 3/4"; 36; 325; Ø227
D270	340; 28; 142; 257	100; 315; 30°; 330	70; 58; 113; 397; Ø227	G 3/4"; 55; 390; Ø227	B; G 3/4"; 36; 402; Ø227

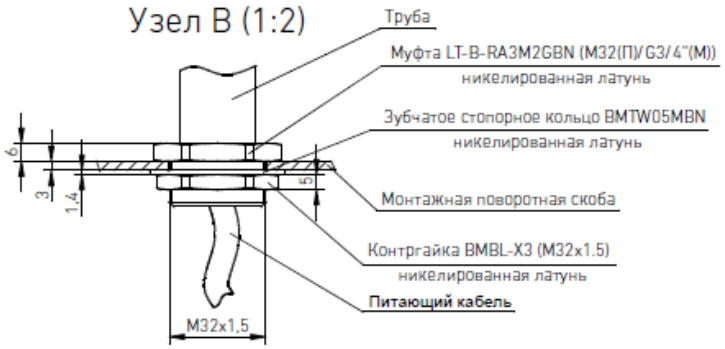

Схема подключения

Единичное подключение

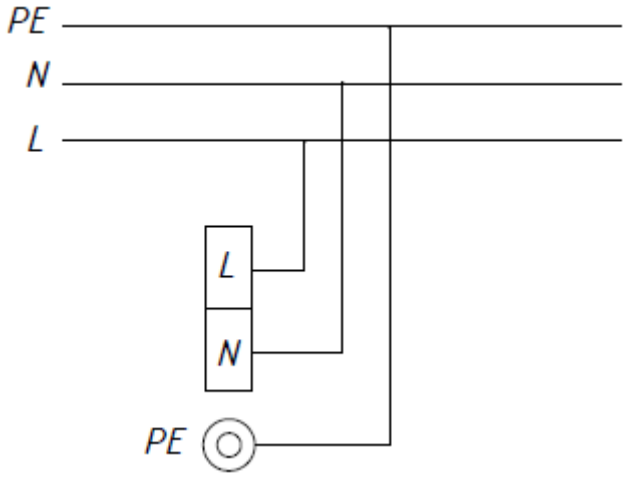

Транзитное подключение

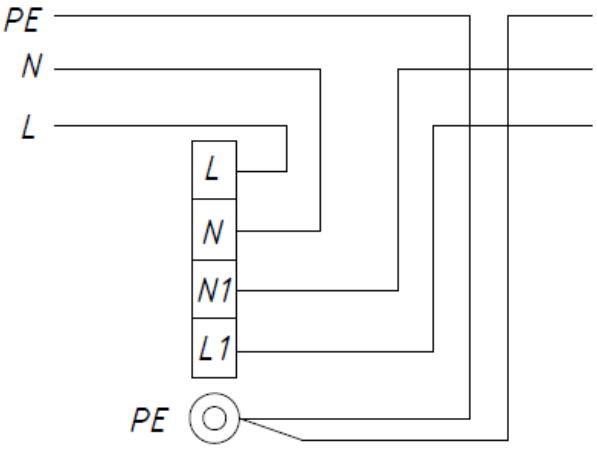

Схема монтажа питающего провода

1) Ослабить стопорный винт. Открутить нижнюю часть корпуса.

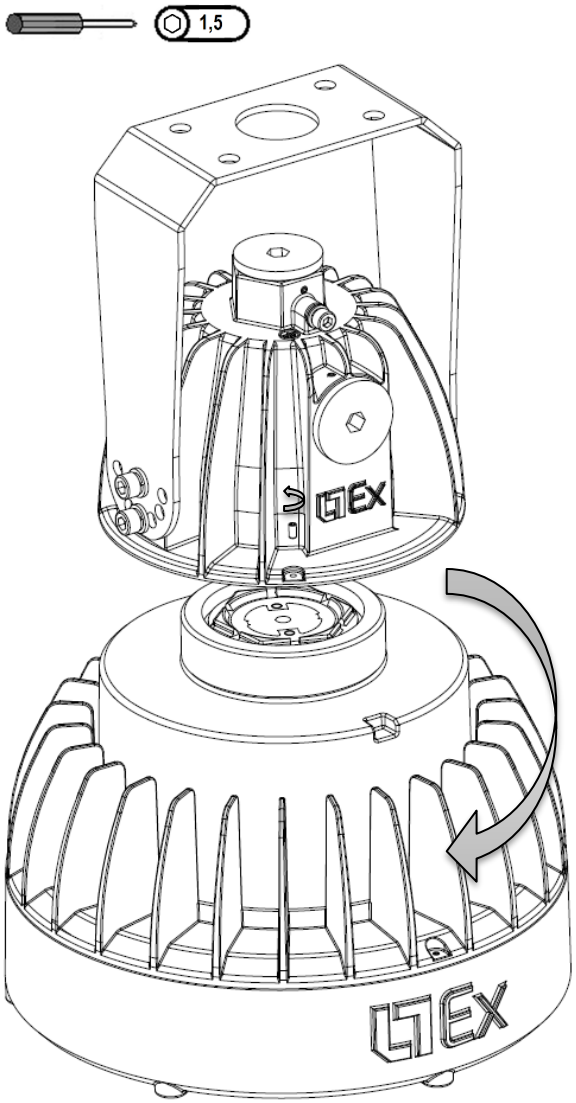

2) Демонтировать клеммный коннектор. Демонтировать тестовые провода. Установить необходимый кабельный ввод и завести кабель внутрь светильника. Произвести подключение согласно схемы.

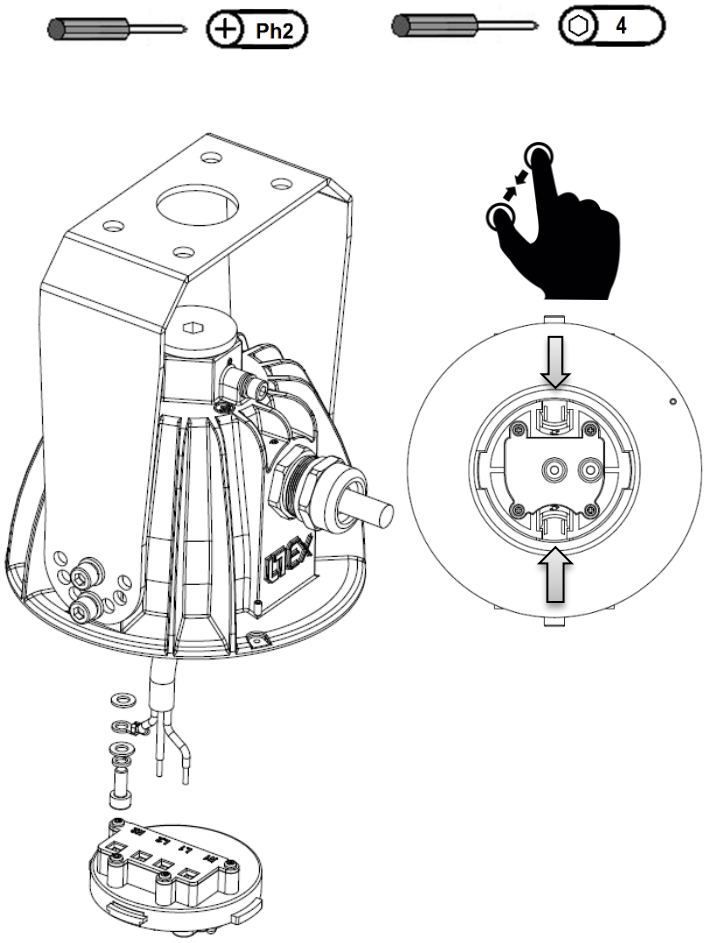

3) Установить клеммный коннектор и нижнюю часть корпуса в обратной последовательности