ТЕХНИЧЕСКИЕ ХАРАКТЕРИСТИКИ

	LONG-Ex-10	LONG-Ex-20	LONG-Ex-20 L0,6	LONG-Ex-30 L0,6	LONG-Ex-30 L0,9	LONG-Ex-40 L0,6	LONG-Ex-40 L1,2	LONG-Ex-50 L0,9	LONG-Ex-50 L1,2	LONG-Ex-60 L0,9	LONG-Ex-80 L1,2	LONG-Ex-100 L1,5
Напряжение питания сети	AC 160-280 V, 50-60 Гц											
Варианты исполнения по мощности (W)	10	20	20	30	30	40	40	50	50	60	80	100
Цветовая температура (Кельвин)	3000K											
Световой поток с учётом потерь (Lm)	1140	2280	2280	3420	3420	4560	4560	5700	5700	6840	9120	11400
Цветовая температура (Кельвин)	4000K											
Световой поток с учётом потерь (Lm)	1280	2560	2560	3840	3840	5120	5120	6400	6400	7680	10240	12800
Цветовая температура (Кельвин)	5000K											
Световой поток с учётом потерь (Lm)	1430	2860	2860	4290	4290	5720	5720	7150	7150	8580	11440	14300
Цветовая температура (Кельвин)	6000K											
Световой поток с учётом потерь (Lm)	1480	2960	2960	4440	4440	5920	5920	7400	7400	8880	11840	14800
Габаритные размеры изделия (mm)	300*75*65	300*75*65	600*75*65	600*75*65	900*75*65	600*75*65	1200*75*65	900*75*65	1200*75*65	900*75*65	1200*75*65	1200*75*65
Вес изделия (kg)	3,3	3,6	4,5	5,7	5,7	4,8	6,3	6	8,4	6	6,6	8,4
Индекс цветопередачи (CRI), (Ra)	80+											
Коэффициент пульсации (%)	менее 1											
Рабочий ток светодиодов (mA)	117											
Световая эффективность светильника (Lm / W)	140											
Ресурс работы светодиодов (часов)	100000											
Марка светодиодов, страна производитель	Seoul Semiconductor / Republic of Korea											
Коэффициент мощности светильника (cos ф)	98											
Угол освещения, КСС	Д120 / К15 / К30 / Г60 / Г90											
Драйвер тока (марка)	MEAN WELL / ТРИОН											
Возможность установки блока аварийного питания	Да (по запросу)											
Варианты управления освещением	1-10 V, DALI, DMX 512											
Класс защиты о поражения электрическим током	I											
Материал корпуса	Анодированный алюминий											
Материал оптики	ПММА, Поликарбонат											
Материал рассеивателя	Прозрачный поликарбонат / 2 mm / УФ защита											
Материал боковых заглушек	Металл											
Клапан выравнивания давления	Встроен в корпус											
Климатическое исполнение (УХЛ)	1											
Степень пылевлагозащиты (IP)	67											
Рабочая температура окружающей среды (t)	от - 45 ° до + 50 °											
Тип крепления, Ø (min/max), (mm)	до ø 53											
Тип крепления накладной	на поворотный кронштейн											
Тип крепления подвесной	на рым-гайку											
Количество изделий в упаковке (шт.)	1-2											
Комплектация изделия (шт.)	Светильник, крепление											
Гарантийный срок (лет)	5											

ГРУППА КОМПАНИЙ «DELED»

DELED GROUP

ПАСПОРТ / MANUAL

СВЕТОДИОДНЫЙ СВЕТИЛЬНИК

LONG Ex3

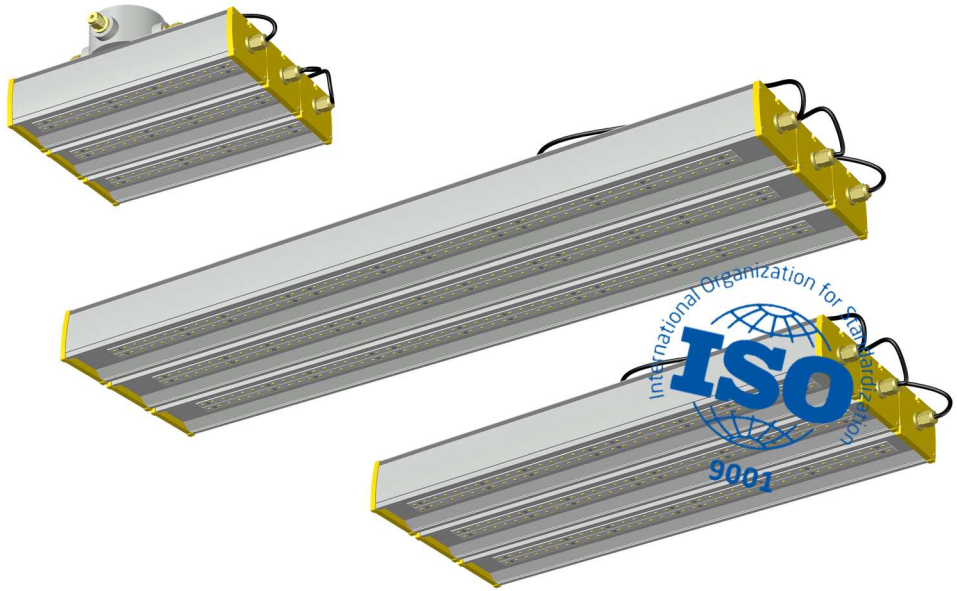

LED | 3000 K 4000 K 5000 K 6000 K | Ra 80+ | cosφ 0,98 | УХЛ 1 | IP 67 | Гарантия 5 лет

г. Казань

WWW.DELED.SU

НАЗНАЧЕНИЕ И ОБЩИЕ СВЕДЕНИЯ

• Светильник на полупроводниковых источниках света (светодиодах) имеет повышенный класс по взрывозащите и применяется для объектов повышенной опасности 2-й зоны.

• Светильник соответствует требованиям безопасности **ТР ТС 004/2011** «О безопасности низковольтного оборудования», **ТР ТС 020/2011** «Электромагнитная совместимость технических средств», ГОСТ CISPR 15-2004 (напряжение индустриальных радиопомех) и **ГОСТ Р 51317.3.2-2006** (гармонические составляющие тока).

• Светильник рассчитан для работы от сети переменного тока **230 В, 50-60Гц**. Питающая сеть должна быть защищена от коммуникационных и грозовых импульсных помех.

ПРАВИЛА ЭКСПЛУАТАЦИИ И УСТАНОВКА

• Эксплуатация светильника должна производиться в соответствии с «Правилами технической эксплуатации электроустановок потребителей».

• Установку и подключение светильника должен выполнять специалист – электромонтажник, соответствующей квалификации.

• Подсоединение сетевого провода светильника к питающей сети:

L (Коричневый провод) - фаза
N (Синий провод) – ноль
(Желто-зеленый провод) – заземление
La (Чёрный провод) – фаза аварийного питания

УКАЗАНИЯ ПО ТЕХНИКЕ БЕЗОПАСНОСТИ

• Не производить никаких работ со светильником при поданном на него напряжении.

• Светильник 1 класса защиты от поражения электрическим током.

• LED модуль – источник света светильника - относится ко второй группе риска по опасности синего света для глаз. Рабочее положение светильника должно исключать возможность смотреть на источник света с расстояния менее 0,5 м.

• Запрещается самостоятельно производить разборку, ремонт или модификацию светильника. В случае возникновения неисправности необходимо сразу отключить светильник от питающей сети.

• Установку и обслуживание светильника производить только при отключенном питании.

• Светильник прошел высоковольтное испытание на электрическую прочность изоляции на основании требований ГОСТ Р МЭК 60598-1-2011.

ГАРАНТИЙНЫЕ ОБЯЗАТЕЛЬСТВА

• Завод изготовитель обязуется безвозмездно отремонтировать или заменить светильник, вышедший из строя не по вине покупателя в условиях нормальной эксплуатации, в течение гарантийного срока.

• Светильник является обслуживаемым прибором. При установке светильника необходимо предусмотреть возможность свободного доступа для его обслуживания или ремонта.

• Завод-производитель не несет ответственности и не компенсирует затраты, связанные со строительно-монтажными работами и наймом специальной техники при отсутствии свободного доступа к светильнику для его обслуживания или ремонта.

• Гарантийный срок – 36 или 60 месяцев с даты поставки светильника в зависимости от исполнения, но не более 42 или 66 месяцев соответственно, с даты производства светильника.

• Гарантийные обязательства не признаются в отношении изменения оттенков окрашенных поверхностей и пластиковых частей в процессе эксплуатации.

• Гарантийный срок на блоки аварийного питания, а также на компоненты систем управления освещением (поставляемые без светильников), составляет 12 (двенадцать) месяцев с даты поставки.

• Световой поток в течение гарантийного срока сохраняется на уровне не ниже 70% от заявляемого номинального светового потока, значение коррелированной цветовой температуры и область допустимых значений коррелированной цветовой температуры в течение гарантийного срока - согласно приведенным в ГОСТ Р 54350.

• Срок службы светильников в нормальных климатических условиях при соблюдении правил монтажа и эксплуатации составляет: 8 лет – для светильников, корпус и/или оптическая часть (рассеиватель) которых изготовлены из полимерных материалов. 10 лет – для остальных светильников.

• Производитель оставляет за собой право на внесение изменений в конструкцию изделия улучшающие потребительские свойства. Кроме того, производитель не несет ответственности за возможные опечатки и ошибки, возникшие при печати.

ХРАНЕНИЕ И ТРАНСПОРТИРОВКА

• Светильники должны храниться в закрытых сухих, проветриваемых помещениях при температуре от - 25 до +50°С и относительной влажности не более 80%. Не допускать воздействия влаги.

• Транспортировать в упаковке производителя любым видом транспорта при условии защиты от механических повреждений и непосредственного воздействия атмосферных осадков.

СВИДЕТЕЛЬСТВО О ПРИЕМКЕ

Светильник соответствует ТУ 27.40.39-001-01783932-2018 и признан годным к эксплуатации. Светильник сертифицирован. Модель светильника: **LONG Ex3**

Дата выпуска _____ Контролер _____

Адрес завода изготовителя: ООО «ДЕЛЕД», 420073, Республика Татарстан, г. Казань, ул. Шуртыгина, д.22, тел: 8(843) 250-30-09
www.deled.su

Дата продажи _____
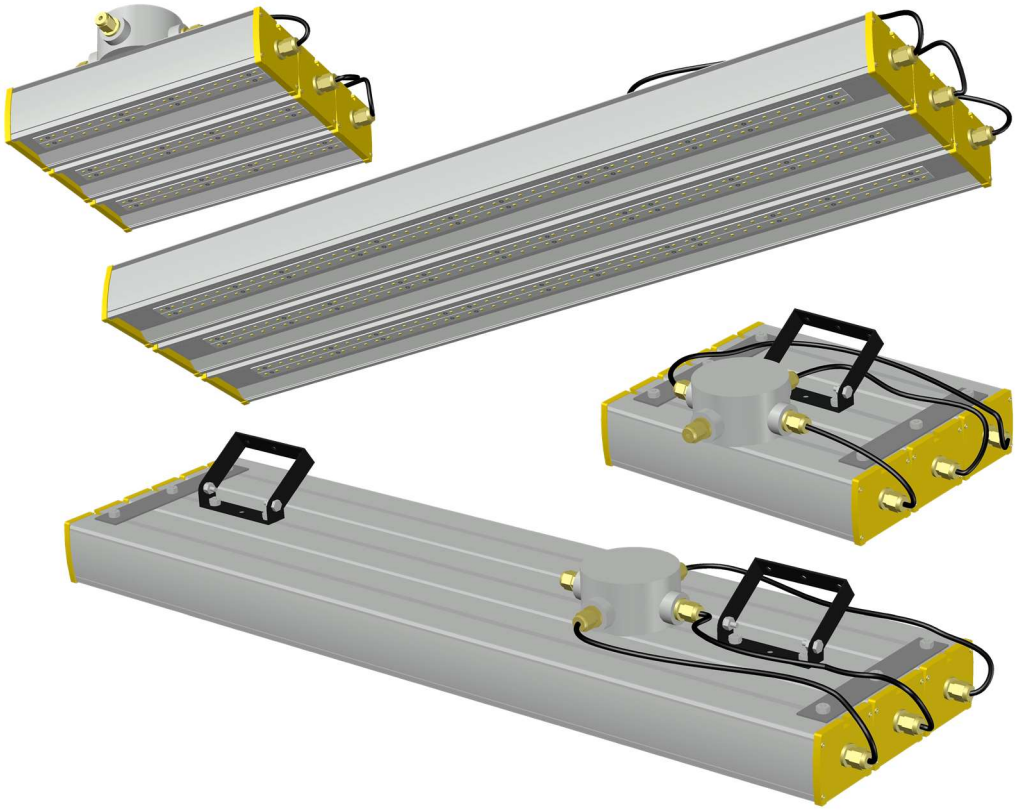
Штамп магазина _____