КАТАЛОГ
ОСВЕТИТЕЛЬНЫХ ПРИБОРОВ 2018

КОРПОРАЦИЯ **ВАТРА**

Освещение профессионально!

http://vatra.ua

ВАТРА

Украина, 46000, г.Тернополь, ул.Микулинецкая, 46

http://vatra.ua ВАТРА vatra@ukrpost.ua

тел.: **+38 (0-352) 47-05-00 (многоканальний)**

Этот каталог изделий ООО "ОСП Корпорації ВАТРА" содержит информацию о наиболее массовых исполнениях осветительных приборов. Преимущество отдано конструкциям с транзитным (магистральным) электроподключением и с индивидуальной компенсацией реактивной мощности. Расширенные данные по техническим характеристикам будут предоставлены по Вашему запросу.

Для расчетов освещенности пользуйтесь программой DIALux с плагином VATRA. Графики кривых силы света представлены на интернет-странице.

ПОЖАЛУЙСТА, ОБРАТИТЕ ВНИМАНИЕ! Цвет и некоторые конструктивные элементы серийно выпускаемых светильников могут отличаться от представленных на фотографиях. В процессе усовершенствования и модернизации конструкций возможны изменения.

СОКРАЩЕНИЯ, ИСПОЛЬЗОВАННЫЕ В КАТАЛОГЕ

Подключение: Т - транзитное (магистральное)
И - индивидуальное

Угол рассеяния: В - в вертикальной плоскости
Г - в горизонтальной плоскости

Габариты: L - длина
D - диаметр
W - ширина
H - высота

КСС - кривая силы света

КЦТ - коррелированная цветовая температура (CCT)

КРМ - компенсация реактивной мощности (PFC)

Комплектация: БП - блок пускорегулирующей аппаратуры
БУ - блок управления
ЭИП - электронный источник питания
ЭПРА - электронный пускорегулирующий аппарат
ЭМПРА - электромагнитный пускорегулирующий аппарат
ИЗУ - импульсное зажигающее устройство

Источники света (ИС):
LED - светодиоды, светодиодная лампа
IndL - индукционная лампа
MHL - металлогалогенная лампа
SL - натриевая лампа
LFL - люминесцентная линейная лампа
CFL - люминесцентная компактная лампа
QL - ртутная лампа
QIncL - ртутно-вольфрамовая лампа смешанного света
HIncL - галогенная лампа накаливания
IncL - лампа накаливания

□□□□-□□-□-□ Схема условного обозначения светильников

Буква, которая обозначает источник света:
Н накаливания общего назначения
Л прямая трубчатая люминесцентная
Ф фигурная люминесцентная
Р ртутная типа ДРЛ
Г ртутная типа ДРИ, ДРИШ
Ж натриевая типа ДНаТ
Д светодиоды, светодиодная лампа

Буква, которая обозначает способ установки светильника:
С подвесной
П потолочный
В встраиваемый
Б настенный
Н настольный
Т устанавливается на полу (торшер)
К консольный торцевой

Буква, которая обозначает основное назначение светильника:
П для промышленных и производственных помещений и строений
О для общественных помещений
Б для бытовых помещений
У для внешнего освещения
Р для рудников и шахт

Две цифры (+буква), которые обозначают номер серии

Цифра, которая обозначает количество ламп в светильнике

Цифра, которая обозначает мощность ламп, Вт

Три цифры, которые обозначают номер модификации

Буквы и цифры, которые обозначают климатическое исполнение и категорию размещения светильников

ЛСР01 с СДЛ (LED)

 ТУ 16-87 ИКЖБ.676316.006ТУ

источник света и мощность номинал., Вт..... **лампа светодиодная линейная • (G13) 16**
напряжение питания номинал., В..... **36 АС; 127 АС; 220 АС**
степень пылевлагозащиты..... **IP65**
вид и уровень взрывозащиты..... **РВ 1В (РВ Exdl)**
класс электрозащиты (ДСТУ IEC 60598-1:2002)... **I**
механическая стойкость (ГОСТ 30631-99)..... **М1**
коррелированная цветовая температура (ССТ)... **5000...6500К**
компенсация реактивной мощности (PFC)..... **0,9**
температура окружающей среды..... **-20°С...+35°С (У5)**

Светильник рудничный взрывобезопасный светодиодный, стационарный и передвижной, с маркировкой по взрывозащите РВ 1В (РВ Exdl) предназначен для освещения взрывоопасных по газу метану и угольной пыли подземных выработок угольных шахт и рудников, а также других взрывоопасных помещений.

Корпусные детали: металл.
Светопропускающий защитный элемент - труба: ударопрочный светостабилизированный поликарбонат.
Аппаратура управления: встроенный ЭИП.
Кабельный ввод: 2шт.
Источник света: линейная светодиодная лампа с цоколем G13.
Комплект поставки: светильник с светодиодной лампой, спецключ для разъединения корпусных деталей.

ОСОБЕННОСТИ:
- источник света - энергоэкономные светодиоды! больше 50тыс. часов непрерывной работы, стабильный световой поток, стойкие к перепадам напряжения и многоразовым включениям/выключениям, мгновенно зажигаются/перезажигаются, имеют высокую цветопередачу, нет ультрафиолетового излучения, отсутствует вредный эффект низкочастотных пульсаций, экологически безвредны (без ртути): не требуют специальных условий утилизации;
- резьбовые взрывонепроницаемые соединения и спецключ для их разъединения обеспечивают облегченный доступ к лампе при ее замене;
- удобная замена лампы - ламповый цоколь расположен только с одной торцевой стороны источника света, лампа легко извлекается из оболочки;
- два кабельных ввода для электрокабеля - транзитное (магистральное) электроподключение в линию;
- сертифицированы на соответствие требованиям: "Технічного Регламенту обладнання та захисних систем, призначених для застосування в потенційно вибухонебезпечному середовищі", Технического регламента Таможенного Союза "О безопасности оборудования для работы во взрывоопасных средах" (ТР ТС 012/2011) и стандартов по взрывозащите.

Способ монтажа: на крюки в горизонтальном положении.
Электроподключение - транзитное или индивидуальное кабелем Ø16мм или Ø22,8мм (сечение жил 2,5...4мм^2).

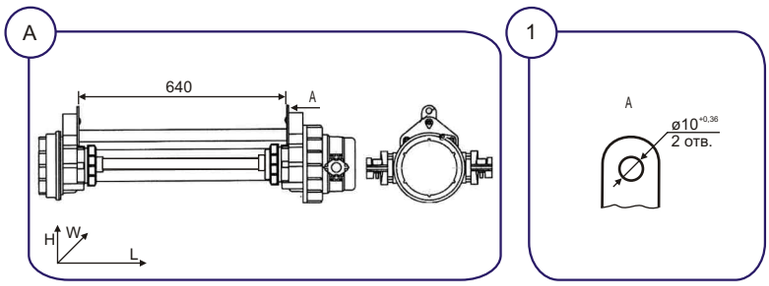

Пример для заказа: **ВАТРА ЛСР01-16-002 У5 (Д)**
расшифровка модификации:
1 цифра • 0
2 цифра • 0
3 цифра • напряжение номинальное:
1- 36В
2- 127В
3- 220В

Тип светильника	Напряжение, В	Степень защиты	Уровень и вид взрывозащиты	ИС	Цоколь	Световой поток, лм	тип КСС	Габариты, LxWxH, мм	Масса, кг ±10%
ЛСР01-16-001 У5 (Д)	36 АС	IP65	РВ 1В РВ Exdl	LED	G13	1600	Д	910x265x205	6,5
ЛСР01-16-002 У5 (Д)	127 АС	IP65	РВ 1В РВ Exdl	LED	G13	1600	Д	910x265x205	6,5
ЛСР01-16-003 У5 (Д)	220 АС	IP65	РВ 1В РВ Exdl	LED	G13	1600	Д	910x265x205	6,5

ЛСР01 с КЛЛ (CFL)

 ТУ 16-87 ИКЖБ.676316.006ТУ

источник света и мощность номинал., Вт..... **лампа люминесцентная компактная • (2G11) 18; 24; 36**
напряжение питания номинал., В..... **36 АС; 127 АС; 220 АС**
степень пылевлагозащиты..... **IP65**
вид и уровень взрывозащиты..... **РВ 1В (РВ ExdI)**
класс электрозащиты (ДСТУ IEC 60598-1:2002)... **I**
механическая стойкость (ГОСТ 30631-99)..... **М1**
компенсация реактивной мощности (PFC)..... **0,9**
температура окружающей среды..... **-20°С...+35°С (У5)**

Светильник рудничный взрывобезопасный, стационарный и передвижной, с маркировкой по взрывозащите РВ 1В (РВ ExdI) предназначен для освещения взрывоопасных по газу метану и угольной пыли подземных выработок угольных шахт и рудников, а также других взрывоопасных помещений.

Корпусные детали: металл.
Светопропускающий защитный элемент - труба: ударопрочный светостабилизированный поликарбонат.
Аппаратура управления: встроенный ЭПРА.
Кабельный ввод: 2шт.
Источник света: компактные люминесцентные лампы типа DULUX L 18W/840 (L=217мм), DULUX L 24W/840 (L=317мм), DULUX L 36W/840 (L=411мм) (*Osram*) или аналогичные.
Комплект поставки: светильник, спецключ для разъединения корпусных деталей, по заказу - лампа.

ОСОБЕННОСТИ:
- создает качественное и комфортное освещение с равномерной яркостью и высоким уровнем освещенности;
- резьбовые взрывонепроницаемые соединения и спецключ для их разъединения обеспечивают облегченный доступ к лампе при ее замене;
- удобная замена лампы - ламповый цоколь расположен только с одной торцевой стороны источника света, лампа легко извлекается из оболочки;
- электронный ПРА: работа при -20°С, нет стробоскопического эффекта, мерцания и шума, повышается срок службы ламп, высокий коэффициент мощности;
- два кабельных ввода для электрокабеля - транзитное (магистральное) электроподключение в линию;
- сертифицированы на соответствие требованиям: "Технічного Регламенту обладнання та захисних систем, призначених для застосування в потенційно вибухонебезпечному середовищі", Технического регламента Таможенного Союза "О безопасности оборудования для работы во взрывоопасных средах" (ТР ТС 012/2011) и стандартов по взрывозащите.

Способ монтажа: на крюки в горизонтальном положении. Электроподключение - транзитное или индивидуальное кабелем Ø16мм или Ø22,8мм (сечение жил 2,5...4мм^2).

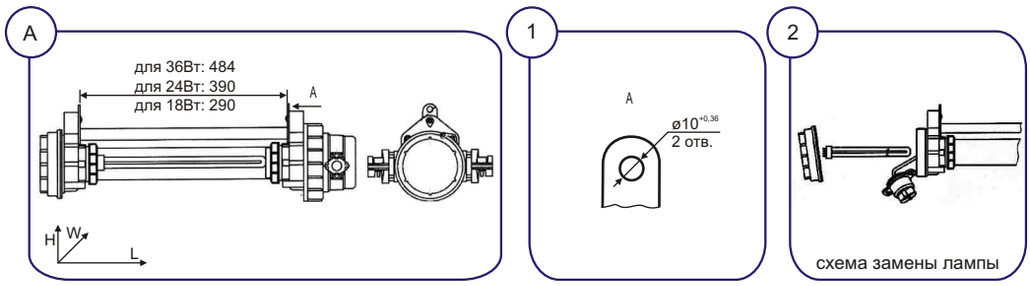

Пример для заказа: **ВАТРА ЛСР01-24-002 У5**

расшифровка модификации:
1 цифра • 0
2 цифра • 0
3 цифра • напряжение номинальное:
1- 36В
2- 127В
3- 220В

Тип светильника	Напряжение, В	Степень защиты	Уровень и вид взрывозащиты	ИС	Цоколь	тип КСС	Габариты, LxWxH, мм	Масса, кг ±10%
ЛСР01-18-001 У5	36 АС	IP65	РВ 1В РВ ExdI	CFL	2G11	М	525x265x205	6
ЛСР01-18-002 У5	127 АС	IP65	РВ 1В РВ ExdI	CFL	2G11	М	525x265x205	6
ЛСР01-18-003 У5	220 АС	IP65	РВ 1В РВ ExdI	CFL	2G11	М	525x265x206	6
ЛСР01-24-001 У5	36 АС	IP65	РВ 1В РВ ExdI	CFL	2G11	М	625x265x205	6,2
ЛСР01-24-002 У5	127 АС	IP65	РВ 1В РВ ExdI	CFL	2G11	М	625x265x205	6,2
ЛСР01-24-003 У5	220 АС	IP65	РВ 1В РВ ExdI	CFL	2G11	М	625x265x205	6,2
ЛСР01-36-002 У5	127 АС	IP65	РВ 1В РВ ExdI	CFL	2G11	М	720x265x205	6,4
ЛСР01-36-003 У5	220 АС	IP65	РВ 1В РВ ExdI	CFL	2G11	М	720x265x205	6,4

ДСР19У

 ТУ 16-87 ИКЖБ.676316.006ТУ

источник света и мощность номинал., Вт..... **светодиоды • 10; 12; 16; 22; 30; 35**
напряжение питания номинал., В..... **127-220 АС**
степень пылевлагозащиты..... **IP65**
вид и уровень взрывозащиты..... **РВ 1В (РВ Exdl)**
класс электрозащиты (ДСТУ IEC 60598-1:2002)... **I**
механическая стойкость (ГОСТ 30631-99)..... **М1...М6**
коррелированная цветовая температура (ССТ)... **5000...6500К**
компенсация реактивной мощности (PFC)..... **0,9**
температура окружающей среды..... **-60°С...+40°С (УХЛ1.5)**

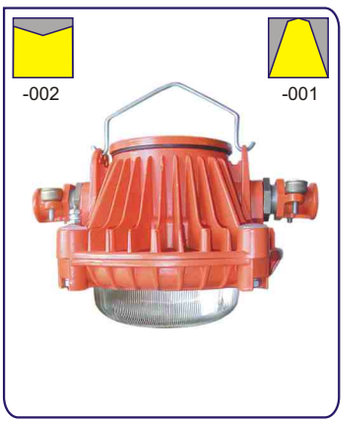

Светильник рудничный взрывобезопасный светодиодный, стационарный и передвижной, с маркировкой по взрывозащите РВ 1В (РВ Exdl) предназначен для освещения взрывоопасных по газу метану и угольной пыли подземных выработок угольных шахт и рудников.

Корпусные детали: металл.
Светопропускающий защитный элемент - колпак: ударопрочный светостабилизированный поликарбонат.
Монтажный элемент - скоба: стальная проволока. По заказу - поворотная лира: стальной прокат.
Аппаратура управления: встроенный ЭИП *Mean Well*.
Кабельный ввод: 2шт.
Источник света: светодиоды *Osram*.
Комплект поставки: светильник с светодиодным источником света.

Способ монтажа: на крюк. По заказу - с помощью поворотной лиры на вертикальную или горизонтальную поверхность, при этом угол поворота в вертикальной плоскости до 30...60°.
Электроподключение - транзитное или индивидуальное кабелем Ø19 или 22,8мм (сечение жил 2,5...4мм²).

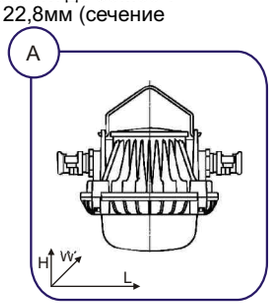

ОСОБЕННОСТИ:
- рабочий диапазон переменного напряжения 90...264В;
- источник света - энергоэкономные светодиоды! больше 50тыс. часов непрерывной работы, стабильный световой поток, стойкие к перепадам напряжения и многоразовым включениям/выключениям, мгновенно зажигаются/перезажигаются, имеют высокую цветопередачу, нет ультрафиолетового излучения, отсутствует вредный эффект низкочастотных пульсаций, экологически безвредны (без ртути): не требуют специальных условий утилизации;
- два кабельных ввода для электрокабеля - транзитное (магистральное) электроподключение в линию;
- сертифицированы на соответствие требованиям: "Технічного Регламенту обладнання та захисних систем, призначених для застосування в потенційно вибухонебезпечному середовищі", Технического регламента Таможенного Союза "О безопасности оборудования для работы во взрывоопасных средах" (ТР ТС 012/2011) и стандартов по взрывозащите.

Пример для заказа: **ВАТРА ДСР19У-30-002 УХЛ1.5**

расшифровка модификации:
1 цифра • 0
2 цифра • 0
3 цифра • тип КСС:
1- косинусная (Д)
2- равномерная (М)

Тип светильника	Напряжение, В	Вид и уровень взрывозащиты	Мощность, Вт	ИС	Световой поток, лм	тип КСС	Габариты, LxWxH, мм	Масса, кг ±10%
ДСР19У-10-001 УХЛ1.5	127-220 АС	РВ 1В / РВ Exdl	10	LED	1100	Д	280x210x250	4,4
ДСР19У-10-002 УХЛ1.5	127-220 АС	РВ 1В / РВ Exdl	10	LED	1100	М	280x210x250	4,4
ДСР19У-12-001 УХЛ1.5	127-220 АС	РВ 1В / РВ Exdl	12	LED	1200	Д	280x210x250	4,4
ДСР19У-12-002 УХЛ1.5	127-220 АС	РВ 1В / РВ Exdl	12	LED	1200	М	280x210x250	4,4
ДСР19У-16-001 УХЛ1.5	127-220 АС	РВ 1В / РВ Exdl	16	LED	1450	Д	280x210x250	4,4
ДСР19У-16-002 УХЛ1.5	127-220 АС	РВ 1В / РВ Exdl	16	LED	1450	М	280x210x250	4,4
ДСР19У-22-001 УХЛ1.5	127-220 АС	РВ 1В / РВ Exdl	22	LED	2000	Д	280x210x250	4,4
ДСР19У-22-002 УХЛ1.5	127-220 АС	РВ 1В / РВ Exdl	22	LED	2000	М	280x210x250	4,4
ДСР19У-30-001 УХЛ1.5	127-220 АС	РВ 1В / РВ Exdl	30	LED	2700	Д	280x210x250	4,4
ДСР19У-30-002 УХЛ1.5	127-220 АС	РВ 1В / РВ Exdl	30	LED	2700	М	280x210x250	4,4
ДСР19У-35-001 УХЛ1.5	127-220 АС	РВ 1В / РВ Exdl	35	LED	3150	Д	280x210x250	4,4
ДСР19У-35-002 УХЛ1.5	127-220 АС	РВ 1В / РВ Exdl	35	LED	3150	М	280x210x250	4,4

ФСР20У/ДСР20У

 ТУ 16-87 ИКЖБ.676316.006ТУ

источник света и мощность номинал., Вт..... **лампа люминесцентная компактная с ЭПРА • (Е27) 28**
лампа светодиодная • (Е27) 7
напряжение питания номинал., В..... **127-220 АС**
степень пылевлагозащиты..... **IP65**
вид и уровень взрывозащиты..... **РВ 1В (РВ Exdl)**
класс электрозащиты (ДСТУ IEC 60598-1:2002)... **I**
механическая стойкость (ГОСТ 30631-99)..... **М1**
компенсация реактивной мощности (PFC)..... **0,6 (ФСР); 0,9 (ДСР)**
температура окружающей среды..... **-40°С...+40°С (У1.5)**

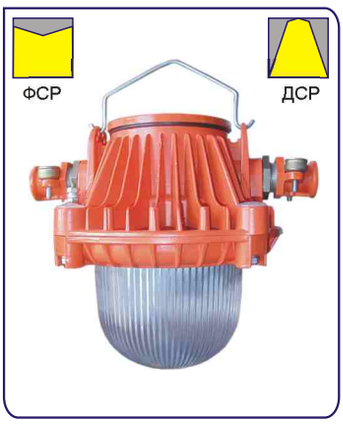

Светильник рудничный взрывобезопасный светодиодный, стационарный и передвижной, с маркировкой по взрывозащите РВ 1В (РВ Exdl) предназначен для освещения взрывоопасных по газу метану и угольной пыли подземных выработок угольных шахт и рудников.

Корпусные детали: металл.
Светопропускающий защитный элемент - колпак: ударопрочный светостабилизированный поликарбонат.
Монтажный элемент - скоба: стальная проволока.
Кабельный ввод: 2шт.
Источник света:
• люминесцентная с встроенным ЭПРА компактная лампа типа NCL-SH10-28 (-40°С) (*Navigator*) max.28Вт.
• светодиодная лампа 7Вт (световой поток 700лм).
Комплект поставки: светильник, по заказу - лампа (возможна комплектация лампой СДЛ7/127-220 производства ООО «ОСП Корпорація ВАТРА»).

Способ монтажа: на крюк.
Электроподключение - транзитное или индивидуальное кабелем Ø19 или 22,8мм (сечение жил 2,5...4мм^2).

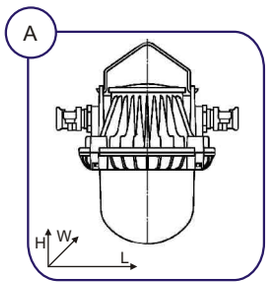

ОСОБЕННОСТИ:
- широкий выбор исполнений светопропускающего защитного колпака по цвету - красный, матовый белый, прозрачный;
- источник света при использовании светодиодной лампы - энергоэкономные светодиоды! больше 50тыс. часов непрерывной работы, стабильный световой поток, стойкие к перепадам напряжения и многоразовым включениям/выключениям, мгновенно зажигаются/перезажигаются, имеют высокую цветопередачу, нет ультрафиолетового излучения, отсутствует вредный эффект низкочастотных пульсаций, экологически безвредны (без ртути): не требуют специальных условий утилизации;
- два кабельных ввода для электрокабеля - транзитное (магистральное) электроподключение в линию;
- сертифицированы на соответствие требованиям: "Технічного Регламенту обладнання та захисних систем, призначених для застосування в потенційно вибухонебезпечному середовищі", Технического регламента Таможенного Союза "О безопасности оборудования для работы во взрывоопасных средах" (ТР ТС 012/2011) и стандартов по взрывозащите.

Пример для заказа: **ВАТРА ФСР20У/ДСР20У-003 У1.5**

расшифровка модификации:
1 цифра • 0
2 цифра • 0
3 цифра • цвет светопропускающего колпака:
1- прозрачный
2- красный
3- матовый белый

Тип светильника	Напряжение, В	Уровень и вид взрывозащиты	ИС	Цоколь	тип КСС	Габариты, LxWxH, мм	Масса, кг ±10%
ФСР20У/ДСР20У-001 У1.5	127-220 АС	РВ 1В РВ Exdl	CFL 28Вт или LED 7Вт	Е27	М/Д	280x210x305	3,8
ФСР20У/ДСР20У-002 У1.5	127-220 АС	РВ 1В РВ Exdl	CFL 28Вт или LED 7Вт	Е27	М/Д	280x210x305	3,8
ФСР20У/ДСР20У-003 У1.5	127-220 АС	РВ 1В РВ Exdl	CFL 28Вт или LED 7Вт	Е27	М/Д	280x210x305	3,8

ЛПП05УЕх

 ТУ У 31.5-21167170-009:2005

источник света и мощность номинал., Вт..... **лампа люминесцентная линейная (Т8) • (G13) 18; 36; 58**
напряжение питания номинал., В..... **220 АС**
степень пылевлагозащиты..... **IP65**
класс взрывоопасной зоны..... **1; 2; 21; 22**
вид и уровень взрывозащиты для поставок
в Украине: **1ExedqIICT5**
на экспорт в ТС: **1Ex e d q IIC T5 Gb**
класс пожароопасной зоны..... **П-I; П-II**
класс электрозащиты (ДСТУ IEC 60598-1:2002)... **I**
механическая стойкость (ГОСТ 30631-99)..... **М1**
компенсация реактивной мощности (PFC)..... **0,95**
температура окружающей среды..... **-20°С...+40°С (+50°С по согласованию) (УХЛ2)**

2х36Вт

Взрывозащищенный светильник уровня защиты 1Ex для общего освещения взрывоопасных зон классов 1, 2 и пожароопасных зон классов П-I, П-II в соответствии с маркировкой по взрывозащите, а также допускается его применение в зонах 21, 22 при условии соблюдения требований НПАОП 40.1.1.32-01, «Правил Устройства Электроустановок» и других нормативных документов в помещениях в нефтяной, нефтеперерабатывающей, газовой, химической, цементной, деревообрабатывающей, пищевой и других отраслей промышленности.

Корпусные детали: экструдированный алюминиевий профиль.
Боковые крышки: негорючий пластик "Армамид".
Внутренний отражатель: полированный листовой алюминий высокой чистоты.
Светопропускающий защитный элемент: плоское закаленное стекло.
Зажимы (замки): экструдированный алюминиевий профиль.
Аппаратура управления: встроенный ЭПРА, автоматические разъединители электроцепи.
Кабельный ввод: 1 или 2шт.
Источник света: линейные люминесцентные лампы (Т8) типа LUMILUX L 18W, LUMILUX L 36W, LUMILUX L 58W (*Osram*) или аналогичные.
Комплект поставки: светильник, монтажные узлы, по заказу - лампы.

ОСОБЕННОСТИ:
- два блокирующих устройств (разъединители электроцепи) с уровнем взрывозащиты ExdII обеспечивают автоматическое отключение/включение электропитания светильника при открытии/закрытии защитного стекла;
- электронный ПРА с холодным зажиганием ламп, взрывозащита вида "q": работа при -20°С, нет стробоскопического эффекта, мерцания и шума, повышается срок службы ламп, высокий коэффициент мощности;
- отражатель из полированного алюминия высокой чистоты - качественное и комфортное освещение;
- два кабельных ввода для электрокабеля - транзитное (магистральное) электроподключение в линию;
- высокая степень пылевлагозащиты, пожаробезопасный;
- атмосферостойкий - длительный срок службы;
- сертифицированы на соответствие требованиям: "Технічного Регламенту обладнання та захисних систем, призначених для застосування в потенційно вибухонебезпечному середовищі", Технического регламента Таможенного Союза "О безопасности оборудования для работы во взрывоопасных средах" (ТР ТС 012/2011) и стандартов по взрывозащите.

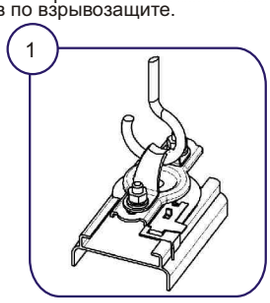

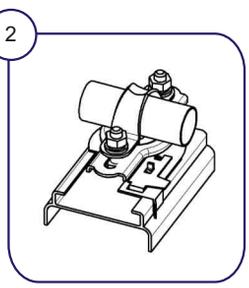

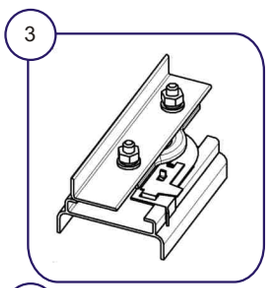

Способ монтажа: на крюк (*1*), на горизонтальную трубу Ø25...28мм (*2*), на горизонтальный монтажный профиль (*3*), к опорной поверхности с помощью шурупов, резьбовых шпилек, винтов или болтов М6 (*4*).
Рекомендованная высота установки: 3...5м.
Электроподключение - транзитное или индивидуальное кабелем Ø8...12мм (сечение жил 1,5...4мм²).

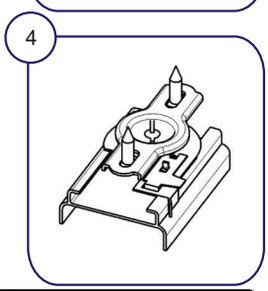

Пример для заказа: **ВАТРА ЛПП05УЕх-2х36-025 УХЛ2**

расшифровка модификации:
1 цифра • 0
2 цифра • подсоединение к электросети:
1- индивидуальное
2- транзитное (магистральное в линию)
3 цифра • 5- температурный класс Т5

Тип светильника	Напряжение, В	Степень защиты	Уровень и вид взрывозащиты (маркировка при поставке)		ИС	Цоколь	тип КСС	Габариты, LxWxH, мм	Масса, кг±10%
			в Украине	на экспорт в ТС					
ЛПП05УЕх-1х18-015 УХЛ2	220 АС	IP65	1ExedqIICT5	1Ex e d q IIC T5 Gb	LFL	G13	Д	1190x190x175	7,9
ЛПП05УЕх-1х18-025 УХЛ2	220 АС	IP65	1ExedqIICT5	1Ex e d q IIC T5 Gb	LFL	G13	Д	1190x190x175	7,9
ЛПП05УЕх-1х36-015 УХЛ2	220 АС	IP65	1ExedqIICT5	1Ex e d q IIC T5 Gb	LFL	G13	Д	1800x190x175	9,2
ЛПП05УЕх-1х36-025 УХЛ2	220 АС	IP65	1ExedqIICT5	1Ex e d q IIC T5 Gb	LFL	G13	Д	1800x190x175	9,2
ЛПП05УЕх-1х58-015 УХЛ2	220 АС	IP65	1ExedqIICT5	1Ex e d q IIC T5 Gb	LFL	G13	Д	2100x190x175	10,8
ЛПП05УЕх-1х58-025 УХЛ2	220 АС	IP65	1ExedqIICT5	1Ex e d q IIC T5 Gb	LFL	G13	Д	2100x190x175	10,8
ЛПП05УЕх-2х18-015 УХЛ2	220 АС	IP65	1ExedqIICT5	1Ex e d q IIC T5 Gb	LFL	G13	Д	1190x190x175	8,2
ЛПП05УЕх-2х18-025 УХЛ2	220 АС	IP65	1ExedqIICT5	1Ex e d q IIC T5 Gb	LFL	G13	Д	1190x190x175	8,2
ЛПП05УЕх-2х36-015 УХЛ2	220 АС	IP65	1ExedqIICT5	1Ex e d q IIC T5 Gb	LFL	G13	Д	1500x190x175	10,8
ЛПП05УЕх-2х36-025 УХЛ2	220 АС	IP65	1ExedqIICT5	1Ex e d q IIC T5 Gb	LFL	G13	Д	1500x190x175	10,8
ЛПП05УЕх-2х58-015 УХЛ2	220 АС	IP65	1ExedqIICT5	1Ex e d q IIC T5 Gb	LFL	G13	Д	1800x190x175	12,1
ЛПП05УЕх-2х58-025 УХЛ2	220 АС	IP65	1ExedqIICT5	1Ex e d q IIC T5 Gb	LFL	G13	Д	1800x190x175	12,1

ЛСП03ВЕх

 ТУ У 31.5-33680115-042:2011

источник света и мощность номинал., Вт..... **лампа люминесцентная линейная (Т8) • (G13) 36; 58**
напряжение питания номинал., В..... **220 АС**
степень пылевлагозащиты..... **IP65**
класс взрывоопасной зоны..... **1; 2; 21; 22**
вид и уровень взрывозащиты..... **1ExedqIICT5; 1ExedqIICT6**
класс пожароопасной зоны..... **П-I; П-II**
класс электрозащиты (ДСТУ IEC 60598-1:2002)... **I**
механическая стойкость (ГОСТ 30631-99)..... **М1**
компенсация реактивной мощности (PFC)..... **0,92**
температура окружающей среды..... **-20°С...+40°С (УХЛ2, Т2)**

Взрывозащищенный светильник уровня защиты 1Ех для общего освещения взрывоопасных зон классов 1, 2 и пожароопасных зон классов П-I, П-II в соответствии с маркировкой по взрывозащите, а также допускается его применение в зонах 21, 22 при условии соблюдения требований НПАОП 40.1.1.32-01, «Правил Устройства Электроустановок» и других нормативных документов в помещениях в нефтяной, нефтеперерабатывающей, газовой, химической, цементной, деревообрабатывающей, пищевой и других отраслей промышленности.

Корпусные детали: экструдированный алюминиевий профиль.
Боковые крышки: негорючий пластик "Армамид".
Светопропускающий защитный элемент - труба: ударопрочный светостабилизированный поликарбонат.
Отражатель (модификация): листовая сталь.
Аппаратура управления: встроенный ЭПРА, автоматические разъединители электроцепи.
Кабельный ввод: 2шт. и заглушка.
Источник света: линейные люминесцентные лампы (Т8) типа LUMILUX L 36W, LUMILUX L 58W (*Osram*) или аналогичные.
Комплект поставки: светильник, монтажные узлы, по заказу - лампы.

ОСОБЕННОСТИ:
- два блокирующих устройств (разъединители электроцепи) с уровнем взрывозащиты ExdII обеспечивают автоматическое отключение/включение электропитания светильника при снятии/установке защитной светопропускающей трубы;
- электронный ПРА с холодным зажиганием ламп, взрывозащита вида "q": работа при -20°С, нет стробоскопического эффекта, мерцания и шума, повышается срок службы ламп, высокий коэффициент мощности;
- два кабельных ввода для электрокабеля - транзитное (магистральное) электроподключение в линию вдоль и в поперёк светильников;
- высокая степень пылевлагозащиты, пожаробезопасный;
- атмосферостойкий - длительный срок службы;
- сертифицированы на соответствие требованиям: "Технічного Регламенту обладнання та захисних систем, призначених для застосування в потенційно вибухонебезпечному середовищі", Технического регламента Таможенного Союза "О безопасности оборудования для работы во взрывоопасных средах" (ТР ТС 012/2011) и стандартов по взрывозащите.

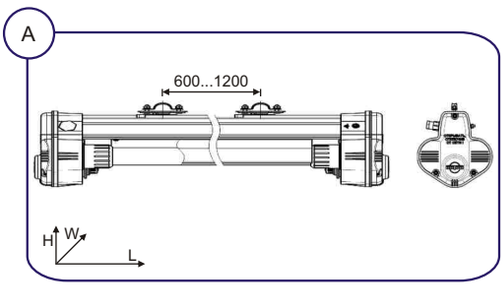

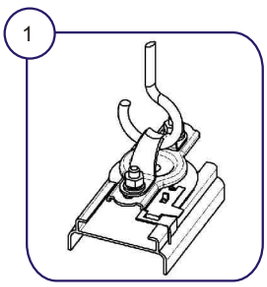

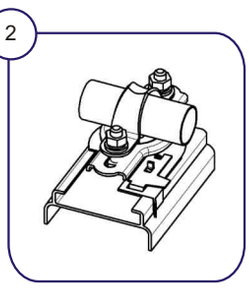

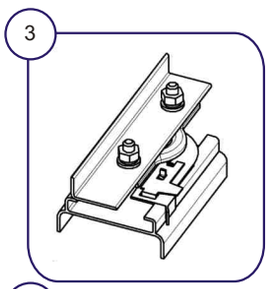

Способ монтажа: на крюк (*1*), на горизонтальную трубу Ø25...28мм (*2*), на горизонтальный монтажный профиль (*3*), к опорной поверхности с помощью шурупов, резьбовых шпилек, винтов или болтов М6 (*4*).
Рекомендованная высота установки: 3...5м.
Электроподключение - транзитное или индивидуальное кабелем Ø8...12мм (сечение жил 1,5...2,5мм²).

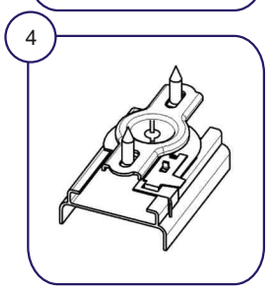

Пример для заказа: **ВАТРА ЛПП03ВЕх-2х36-612 УХЛ2**

расшифровка модификации:
1 цифра • 5- температурный класс Т5
6- температурный класс Т6
2 цифра • 1- частота 50Гц
3 цифра • 1- с отражателем
2- без отражателя

Тип светильника	Напряжение, В	Степень защиты	Уровень и вид взрывозащиты	ИС	Цоколь	тип КСС	Габариты, LxWxH, мм	Масса, кг±10%
ЛСП03ВЕх-1х36-611 УХЛ2	220 АС	IP65	1ExedqIICT6	LFL	G13	Д	1395х165х270	8,7
ЛСП03ВЕх-1х36-612 УХЛ2	220 АС	IP65	1ExedqIICT6	LFL	G13	М	1395х165х270	7,7
ЛСП03ВЕх-1х58-511 УХЛ2	220 АС	IP65	1ExedqIICT5	LFL	G13	Д	1695х165х270	10,1
ЛСП03ВЕх-1х58-512 УХЛ2	220 АС	IP65	1ExedqIICT5	LFL	G13	М	1695х165х270	8,9
ЛСП03ВЕх-2х36-611 УХЛ2	220 АС	IP65	1ExedqIICT6	LFL	G13	Д	1395х225х250	10,5
ЛСП03ВЕх-2х36-612 УХЛ2	220 АС	IP65	1ExedqIICT6	LFL	G13	М	1395х225х250	9,2
ЛСП03ВЕх-2х58-511 УХЛ2	220 АС	IP65	1ExedqIICT5	LFL	G13	Д	1695х225х250	12
ЛСП03ВЕх-2х58-512 УХЛ2	220 АС	IP65	1ExedqIICT5	LFL	G13	М	1695х225х250	10,5

ДСП56У2Ex

 ТУ У 27.4-33680115-068:2017

источник света и мощность номинал., Вт..... **светодиоды • 40; 60; 80; 2x80; 3x80; 4x80; 100; 120**
напряжение питания номинал., В..... **220 AC**
степень пылевлагозащиты..... **IP65**
класс взрывоопасной зоны..... **2; 21; 22**
вид и уровень взрывозащиты для поставок
в Украине: **2ExnAnCIICT5**
на экспорт в ТС: **2Ex nA nC IIC T5 Gc**
класс пожароопасной зоны..... **П-I; П-II**
класс электрозащиты (ДСТУ IEC 60598-1:2002)... **I**
механическая стойкость (ГОСТ 30631-99)..... **M1**
коррелированная цветовая температура (CCT)... **4000...4500**
компенсация реактивной мощности (PFC)..... **0,95**
температура окружающей среды..... **-40°C...+50°C (У2)**

Взрывозащищенный светодиодный светильник уровня защиты 2Exn для общего освещения взрывоопасной зоны класса 2 и пожароопасных зон классов П-I, П-II в соответствии с маркировкой по взрывозащите, а также допускается его применение в зонах 21, 22 при условии соблюдения требований НПАОП 40.1.1.32-01, «Правил Устройства Электроустановок» и других нормативных документов в помещениях в нефтяной, нефтеперерабатывающей, газовой, химической, цементной, деревообрабатывающей, пищевой и других отраслей промышленности.

Корпусные детали: экструдированный алюминиевий профиль.
Боковые крышки: негорючий пластик "Армамид".
Внутренний отражатель (модификации -2XX): полированный листовой алюминий высокой чистоты.
Светопропускающий защитный элемент: плоское прозрачное закаленное стекло.
Аппаратура управления: встроенный ЭИП *Mean Well*.
Кабельный ввод: 1 или 2шт.
Источник света: светодиоды *Osram* или *Sumsung*.

Комплект поставки: светильник с светодиодным источником света, монтажный узел (см. схемы крепления).

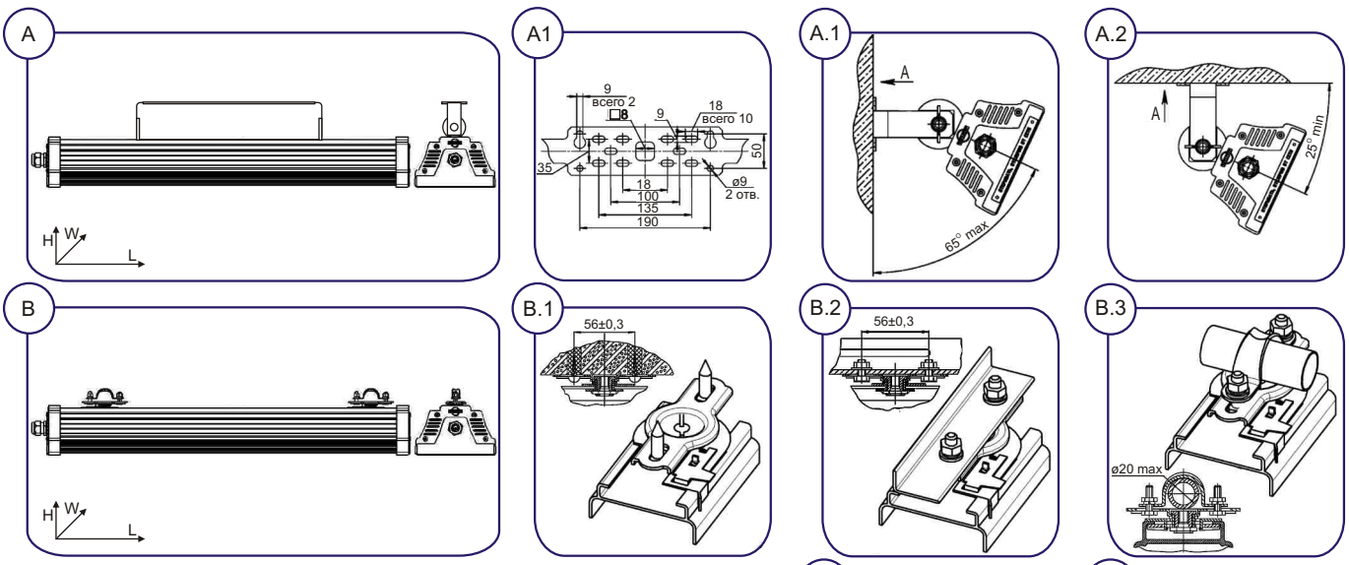

Способ монтажа:
(A) на опорную поверхность с помощью поворотной лиры
(B) с помощью универсального крепежного узла:
• (B.1) на горизонтальную опорную поверхность - шурупами, резьбовыми шпильками, винтами или болтами
• (B.2) на горизонтальный монтажный профиль
• (B.3) на горизонтальную трубу Ø25...28мм
• (B.4) на вертикальные штанги
• (B.5) на крюки

Рекомендованная высота установки: до 18...20м.

Электроподключение - индивидуальное или транзитное:
• кабельный ввод с резьбой G1/2" для не бронированного типа кабеля Ø6...13мм (сечение жил до 4мм^2).
• кабельный ввод с резьбой M20x1,5 для бронированного типа кабеля Ø9,5...15,9мм (сечение жил до 4мм^2).

ДСП56У2Ex

Пример для заказа: **ВАТРА ДСП56У2Ex-100-241 У2**

расшифровка модификации:

1 цифра • тип КСС:
- 2- Г (глубокая)
- 3- Д (косинусная)

2 цифра • способ электроподключения:
- 1- индивидуально, бронированным кабелем Ø9,5...15,9мм
- 2- индивидуально, не бронированным кабелем Ø6...13мм
- 3- транзитно (магистральная линия), бронированным кабелем Ø9,5...15,9мм
- 4- транзитно (магистральная линия), не бронированным кабелем Ø6...13мм

3 цифра • способ монтажа:
- 1- на опорную поверхность с помощью поворотной лиры
- 2- с помощью универсального крепежного узла:
  - • на горизонтальную опорную поверхность - шурупами, резьбовыми шпильками, винтами или болтами
  - • на горизонтальный монтажный профиль
  - • на горизонтальную трубу Ø25...28мм
  - • на вертикальные штанги
  - • на крюки

Тип светильника	Напряжение, В	Степень защиты	Уровень и вид взрывозащиты (маркировка при поставке)		ИС	Мощность потреб., Вт	Световой поток, лм	тип КСС	Габариты, LxWxH, мм	Масса, кг±10%
			в Украине	на экспорт в ТС						
ДСП56У2Ex-40-211 У2	220 AC	IP65	2ExnAnCIICT5	2Ex nA nC IIC T5 Gc	LED	45,5	5450	Г	615x155x205	4,7
ДСП56У2Ex-40-221 У2	220 AC	IP65	2ExnAnCIICT5	2Ex nA nC IIC T5 Gc	LED	45,5	5450	Г	585x155x205	4,5
ДСП56У2Ex-40-231 У2	220 AC	IP65	2ExnAnCIICT5	2Ex nA nC IIC T5 Gc	LED	45,5	5450	Г	670x155x205	4,9
ДСП56У2Ex-40-241 У2	220 AC	IP65	2ExnAnCIICT5	2Ex nA nC IIC T5 Gc	LED	45,5	5450	Г	605x155x205	4,5
ДСП56У2Ex-40-212 У2	220 AC	IP65	2ExnAnCIICT5	2Ex nA nC IIC T5 Gc	LED	45,5	5450	Г	615x155x120	3,5
ДСП56У2Ex-40-222 У2	220 AC	IP65	2ExnAnCIICT5	2Ex nA nC IIC T5 Gc	LED	45,5	5450	Г	585x155x120	3,3
ДСП56У2Ex-40-232 У2	220 AC	IP65	2ExnAnCIICT5	2Ex nA nC IIC T5 Gc	LED	45,5	5450	Г	670x155x120	3,7
ДСП56У2Ex-40-242 У2	220 AC	IP65	2ExnAnCIICT5	2Ex nA nC IIC T5 Gc	LED	45,5	5450	Г	605x155x120	3,3
ДСП56У2Ex-40-311 У2	220 AC	IP65	2ExnAnCIICT5	2Ex nA nC IIC T5 Gc	LED	45,5	5800	Д	615x155x205	4,6
ДСП56У2Ex-40-321 У2	220 AC	IP65	2ExnAnCIICT5	2Ex nA nC IIC T5 Gc	LED	45,5	5800	Д	585x155x205	4,4
ДСП56У2Ex-40-331 У2	220 AC	IP65	2ExnAnCIICT5	2Ex nA nC IIC T5 Gc	LED	45,5	5800	Д	670x155x205	4,8
ДСП56У2Ex-40-341 У2	220 AC	IP65	2ExnAnCIICT5	2Ex nA nC IIC T5 Gc	LED	45,5	5800	Д	605x155x205	4,4
ДСП56У2Ex-40-312 У2	220 AC	IP65	2ExnAnCIICT5	2Ex nA nC IIC T5 Gc	LED	45,5	5800	Д	615x155x120	3,4
ДСП56У2Ex-40-322 У2	220 AC	IP65	2ExnAnCIICT5	2Ex nA nC IIC T5 Gc	LED	45,5	5800	Д	585x155x120	3,2
ДСП56У2Ex-40-332 У2	220 AC	IP65	2ExnAnCIICT5	2Ex nA nC IIC T5 Gc	LED	45,5	5800	Д	670x155x120	3,6
ДСП56У2Ex-40-342 У2	220 AC	IP65	2ExnAnCIICT5	2Ex nA nC IIC T5 Gc	LED	45,5	5800	Д	605x155x120	3,2
ДСП56У2Ex-60-211 У2	220 AC	IP65	2ExnAnCIICT5	2Ex nA nC IIC T5 Gc	LED	68,5	8220	Г	935x155x205	7,8
ДСП56У2Ex-60-221 У2	220 AC	IP65	2ExnAnCIICT5	2Ex nA nC IIC T5 Gc	LED	68,5	8220	Г	905x155x205	7,6
ДСП56У2Ex-60-231 У2	220 AC	IP65	2ExnAnCIICT5	2Ex nA nC IIC T5 Gc	LED	68,5	8220	Г	985x155x205	8,0
ДСП56У2Ex-60-241 У2	220 AC	IP65	2ExnAnCIICT5	2Ex nA nC IIC T5 Gc	LED	68,5	8220	Г	925x155x205	7,6
ДСП56У2Ex-60-212 У2	220 AC	IP65	2ExnAnCIICT5	2Ex nA nC IIC T5 Gc	LED	68,5	8220	Г	935x155x120	6,6
ДСП56У2Ex-60-222 У2	220 AC	IP65	2ExnAnCIICT5	2Ex nA nC IIC T5 Gc	LED	68,5	8220	Г	905x155x120	6,4
ДСП56У2Ex-60-232 У2	220 AC	IP65	2ExnAnCIICT5	2Ex nA nC IIC T5 Gc	LED	68,5	8220	Г	985x155x120	6,8
ДСП56У2Ex-60-242 У2	220 AC	IP65	2ExnAnCIICT5	2Ex nA nC IIC T5 Gc	LED	68,5	8220	Г	925x155x120	6,4
ДСП56У2Ex-60-311 У2	220 AC	IP65	2ExnAnCIICT5	2Ex nA nC IIC T5 Gc	LED	68,5	8550	Д	935x155x205	7,6
ДСП56У2Ex-60-321 У2	220 AC	IP65	2ExnAnCIICT5	2Ex nA nC IIC T5 Gc	LED	68,5	8550	Д	905x155x205	7,4
ДСП56У2Ex-60-331 У2	220 AC	IP65	2ExnAnCIICT5	2Ex nA nC IIC T5 Gc	LED	68,5	8550	Д	985x155x205	7,8
ДСП56У2Ex-60-341 У2	220 AC	IP65	2ExnAnCIICT5	2Ex nA nC IIC T5 Gc	LED	68,5	8550	Д	925x155x205	7,4
ДСП56У2Ex-60-312 У2	220 AC	IP65	2ExnAnCIICT5	2Ex nA nC IIC T5 Gc	LED	68,5	8550	Д	935x155x120	6,4
ДСП56У2Ex-60-322 У2	220 AC	IP65	2ExnAnCIICT5	2Ex nA nC IIC T5 Gc	LED	68,5	8550	Д	905x155x120	6,2
ДСП56У2Ex-60-332 У2	220 AC	IP65	2ExnAnCIICT5	2Ex nA nC IIC T5 Gc	LED	68,5	8550	Д	985x155x120	6,6
ДСП56У2Ex-60-342 У2	220 AC	IP65	2ExnAnCIICT5	2Ex nA nC IIC T5 Gc	LED	68,5	8550	Д	925x155x120	6,2
ДСП56У2Ex-80-211 У2	220 AC	IP65	2ExnAnCIICT5	2Ex nA nC IIC T5 Gc	LED	91,5	10900	Г	935x155x205	7,8
ДСП56У2Ex-80-221 У2	220 AC	IP65	2ExnAnCIICT5	2Ex nA nC IIC T5 Gc	LED	91,5	10900	Г	905x155x205	7,6
ДСП56У2Ex-80-231 У2	220 AC	IP65	2ExnAnCIICT5	2Ex nA nC IIC T5 Gc	LED	91,5	10900	Г	985x155x205	8,0
ДСП56У2Ex-80-241 У2	220 AC	IP65	2ExnAnCIICT5	2Ex nA nC IIC T5 Gc	LED	91,5	10900	Г	925x155x205	7,6
ДСП56У2Ex-80-212 У2	220 AC	IP65	2ExnAnCIICT5	2Ex nA nC IIC T5 Gc	LED	91,5	10900	Г	935x155x120	6,6
ДСП56У2Ex-80-222 У2	220 AC	IP65	2ExnAnCIICT5	2Ex nA nC IIC T5 Gc	LED	91,5	10900	Г	905x155x120	6,4
ДСП56У2Ex-80-232 У2	220 AC	IP65	2ExnAnCIICT5	2Ex nA nC IIC T5 Gc	LED	91,5	10900	Г	985x155x120	6,8
ДСП56У2Ex-80-242 У2	220 AC	IP65	2ExnAnCIICT5	2Ex nA nC IIC T5 Gc	LED	91,5	10900	Г	925x155x120	6,4
ДСП56У2Ex-80-311 У2	220 AC	IP65	2ExnAnCIICT5	2Ex nA nC IIC T5 Gc	LED	91,5	11700	Д	935x155x205	7,6
ДСП56У2Ex-80-321 У2	220 AC	IP65	2ExnAnCIICT5	2Ex nA nC IIC T5 Gc	LED	91,5	11700	Д	905x155x205	7,4
ДСП56У2Ex-80-331 У2	220 AC	IP65	2ExnAnCIICT5	2Ex nA nC IIC T5 Gc	LED	91,5	11700	Д	985x155x205	7,8
ДСП56У2Ex-80-341 У2	220 AC	IP65	2ExnAnCIICT5	2Ex nA nC IIC T5 Gc	LED	91,5	11700	Д	925x155x205	7,4
ДСП56У2Ex-80-312 У2	220 AC	IP65	2ExnAnCIICT5	2Ex nA nC IIC T5 Gc	LED	91,5	11700	Д	935x155x120	6,4
ДСП56У2Ex-80-322 У2	220 AC	IP65	2ExnAnCIICT5	2Ex nA nC IIC T5 Gc	LED	91,5	11700	Д	905x155x120	6,2
ДСП56У2Ex-80-332 У2	220 AC	IP65	2ExnAnCIICT5	2Ex nA nC IIC T5 Gc	LED	91,5	11700	Д	985x155x120	6,6
ДСП56У2Ex-80-342 У2	220 AC	IP65	2ExnAnCIICT5	2Ex nA nC IIC T5 Gc	LED	91,5	11700	Д	925x155x120	6,2
ДСП56У2Ex-100-211 У2	220 AC	IP65	2ExnAnCIICT5	2Ex nA nC IIC T5 Gc	LED	111	12700	Г	1320x155x205	10,9
ДСП56У2Ex-100-221 У2	220 AC	IP65	2ExnAnCIICT5	2Ex nA nC IIC T5 Gc	LED	111	12700	Г	1290x155x205	10,7
ДСП56У2Ex-100-231 У2	220 AC	IP65	2ExnAnCIICT5	2Ex nA nC IIC T5 Gc	LED	111	12700	Г	1370x155x205	11,1
ДСП56У2Ex-100-241 У2	220 AC	IP65	2ExnAnCIICT5	2Ex nA nC IIC T5 Gc	LED	111	12700	Г	1310x155x205	10,7

ДСП56У2Ex

ОСОБЕННОСТИ:
- рабочий диапазон напряжения переменного тока 180...295В, рабочий диапазон напряжения постоянного тока 255...417В;
- высокая степень пылевлагозащиты, пожаробезопасный;
- атмосферостойкий - длительный срок службы;
- источник света - энергоэкономные светодиоды! больше 50тыс. часов непрерывной работы, стабильный световой поток, стойкие к перепадам напряжения и многоразовым включениям/выключениям, мгновенно зажигаются/перезажигаются, имеют высокую цветопередачу, нет ультрафиолетового излучения, отсутствует вредный эффект низкочастотных пульсаций, экологически безвредны (без ртути): не требуют специальных условий утилизации;
- два кабельных ввода для электрокабеля - транзитное (магистральное) электроподключение в линию;
- сертифицированы на соответствие требованиям: "Технічного Регламенту обладнання та захисних систем, призначених для застосування в потенційно вибухонебезпечному середовищі", Технического регламента Таможенного Союза "О безопасности оборудования для работы во взрывоопасных средах" (ТР ТС 012/2011) и стандартов по взрывозащите.

Тип светильника	Напряжение, В	Степень защиты	Уровень и вид взрывозащиты (маркировка при поставке)		ИС	Мощность потреб., Вт	Световой поток, лм	тип КСС	Габариты, LxWxH, мм	Масса, кг±10%
			в Украине	на экспорт в ТС						
ДСП56У2Ex-100-212 У2	220 AC	IP65	2ExnAnCIICT5	2Ex nA nC IIC T5 Gc	LED	111	12700	Г	1320x155x120	9,7
ДСП56У2Ex-100-222 У2	220 AC	IP65	2ExnAnCIICT5	2Ex nA nC IIC T5 Gc	LED	111	12700	Г	1290x155x120	9,5
ДСП56У2Ex-100-232 У2	220 AC	IP65	2ExnAnCIICT5	2Ex nA nC IIC T5 Gc	LED	111	12700	Г	1370x155x120	9,9
ДСП56У2Ex-100-242 У2	220 AC	IP65	2ExnAnCIICT5	2Ex nA nC IIC T5 Gc	LED	111	12700	Г	1310x155x120	9,5
ДСП56У2Ex-100-311 У2	220 AC	IP65	2ExnAnCIICT5	2Ex nA nC IIC T5 Gc	LED	111	13200	Д	1320x155x205	10,6
ДСП56У2Ex-100-321 У2	220 AC	IP65	2ExnAnCIICT5	2Ex nA nC IIC T5 Gc	LED	111	13200	Д	1290x155x205	10,4
ДСП56У2Ex-100-331 У2	220 AC	IP65	2ExnAnCIICT5	2Ex nA nC IIC T5 Gc	LED	111	13200	Д	1370x155x205	10,8
ДСП56У2Ex-100-341 У2	220 AC	IP65	2ExnAnCIICT5	2Ex nA nC IIC T5 Gc	LED	111	13200	Д	1310x155x205	10,4
ДСП56У2Ex-100-312 У2	220 AC	IP65	2ExnAnCIICT5	2Ex nA nC IIC T5 Gc	LED	111	13200	Д	1320x155x120	9,5
ДСП56У2Ex-100-322 У2	220 AC	IP65	2ExnAnCIICT5	2Ex nA nC IIC T5 Gc	LED	111	13200	Д	1290x155x120	9,3
ДСП56У2Ex-100-332 У2	220 AC	IP65	2ExnAnCIICT5	2Ex nA nC IIC T5 Gc	LED	111	13200	Д	1370x155x120	9,7
ДСП56У2Ex-100-342 У2	220 AC	IP65	2ExnAnCIICT5	2Ex nA nC IIC T5 Gc	LED	111	13200	Д	1310x155x120	9,3
ДСП56У2Ex-120-211 У2	220 AC	IP65	2ExnAnCIICT5	2Ex nA nC IIC T5 Gc	LED	131	15700	Г	1320x155x205	10,9
ДСП56У2Ex-120-221 У2	220 AC	IP65	2ExnAnCIICT5	2Ex nA nC IIC T5 Gc	LED	131	15700	Г	1290x155x205	10,7
ДСП56У2Ex-120-231 У2	220 AC	IP65	2ExnAnCIICT5	2Ex nA nC IIC T5 Gc	LED	131	15700	Г	1370x155x205	11,1
ДСП56У2Ex-120-241 У2	220 AC	IP65	2ExnAnCIICT5	2Ex nA nC IIC T5 Gc	LED	131	15700	Г	1310x155x205	10,7
ДСП56У2Ex-120-212 У2	220 AC	IP65	2ExnAnCIICT5	2Ex nA nC IIC T5 Gc	LED	131	15700	Г	1320x155x120	9,7
ДСП56У2Ex-120-222 У2	220 AC	IP65	2ExnAnCIICT5	2Ex nA nC IIC T5 Gc	LED	131	15700	Г	1290x155x120	9,5
ДСП56У2Ex-120-232 У2	220 AC	IP65	2ExnAnCIICT5	2Ex nA nC IIC T5 Gc	LED	131	15700	Г	1370x155x120	9,9
ДСП56У2Ex-120-242 У2	220 AC	IP65	2ExnAnCIICT5	2Ex nA nC IIC T5 Gc	LED	131	15700	Г	1310x155x120	9,5
ДСП56У2Ex-120-311 У2	220 AC	IP65	2ExnAnCIICT5	2Ex nA nC IIC T5 Gc	LED	131	16010	Д	1320x155x205	10,6
ДСП56У2Ex-120-321 У2	220 AC	IP65	2ExnAnCIICT5	2Ex nA nC IIC T5 Gc	LED	131	16010	Д	1290x155x205	10,4
ДСП56У2Ex-120-331 У2	220 AC	IP65	2ExnAnCIICT5	2Ex nA nC IIC T5 Gc	LED	131	16010	Д	1370x155x205	10,8
ДСП56У2Ex-120-341 У2	220 AC	IP65	2ExnAnCIICT5	2Ex nA nC IIC T5 Gc	LED	131	16010	Д	1310x155x205	10,4
ДСП56У2Ex-120-312 У2	220 AC	IP65	2ExnAnCIICT5	2Ex nA nC IIC T5 Gc	LED	131	16010	Д	1320x155x120	9,5
ДСП56У2Ex-120-322 У2	220 AC	IP65	2ExnAnCIICT5	2Ex nA nC IIC T5 Gc	LED	131	16010	Д	1290x155x120	9,3
ДСП56У2Ex-120-332 У2	220 AC	IP65	2ExnAnCIICT5	2Ex nA nC IIC T5 Gc	LED	131	16010	Д	1370x155x120	9,7
ДСП56У2Ex-120-342 У2	220 AC	IP65	2ExnAnCIICT5	2Ex nA nC IIC T5 Gc	LED	131	16010	Д	1310x155x120	9,3
ДСП56У2Ex-2x80-211 У2	220 AC	IP65	2ExnAnCIICT5	2Ex nA nC IIC T5 Gc	LED	183	21800	Г	935x315x285	15,6
ДСП56У2Ex-2x80-221 У2	220 AC	IP65	2ExnAnCIICT5	2Ex nA nC IIC T5 Gc	LED	183	21800	Г	905x315x285	15,2
ДСП56У2Ex-2x80-231 У2	220 AC	IP65	2ExnAnCIICT5	2Ex nA nC IIC T5 Gc	LED	183	21800	Г	985x315x285	16
ДСП56У2Ex-2x80-241 У2	220 AC	IP65	2ExnAnCIICT5	2Ex nA nC IIC T5 Gc	LED	183	21800	Г	925x315x285	15,2
ДСП56У2Ex-2x80-311 У2	220 AC	IP65	2ExnAnCIICT5	2Ex nA nC IIC T5 Gc	LED	183	22500	Д	935x315x285	13,2
ДСП56У2Ex-2x80-321 У2	220 AC	IP65	2ExnAnCIICT5	2Ex nA nC IIC T5 Gc	LED	183	22500	Д	905x315x285	12,8
ДСП56У2Ex-2x80-331 У2	220 AC	IP65	2ExnAnCIICT5	2Ex nA nC IIC T5 Gc	LED	183	22500	Д	985x315x285	13,6
ДСП56У2Ex-2x80-341 У2	220 AC	IP65	2ExnAnCIICT5	2Ex nA nC IIC T5 Gc	LED	183	22500	Д	925x315x285	12,8
ДСП56У2Ex-3x80-211 У2	220 AC	IP65	2ExnAnCIICT5	2Ex nA nC IIC T5 Gc	LED	274,5	32700	Г	935x475x370	23,4
ДСП56У2Ex-3x80-221 У2	220 AC	IP65	2ExnAnCIICT5	2Ex nA nC IIC T5 Gc	LED	274,5	32700	Г	905x475x370	22,8
ДСП56У2Ex-3x80-231 У2	220 AC	IP65	2ExnAnCIICT5	2Ex nA nC IIC T5 Gc	LED	274,5	32700	Г	985x475x370	24
ДСП56У2Ex-3x80-241 У2	220 AC	IP65	2ExnAnCIICT5	2Ex nA nC IIC T5 Gc	LED	274,5	32700	Г	925x475x370	22,8
ДСП56У2Ex-3x80-311 У2	220 AC	IP65	2ExnAnCIICT5	2Ex nA nC IIC T5 Gc	LED	274,5	32900	Д	935x475x370	19,8
ДСП56У2Ex-3x80-321 У2	220 AC	IP65	2ExnAnCIICT5	2Ex nA nC IIC T5 Gc	LED	274,5	32900	Д	905x475x370	19,2
ДСП56У2Ex-3x80-331 У2	220 AC	IP65	2ExnAnCIICT5	2Ex nA nC IIC T5 Gc	LED	274,5	32900	Д	985x475x370	20,4
ДСП56У2Ex-3x80-341 У2	220 AC	IP65	2ExnAnCIICT5	2Ex nA nC IIC T5 Gc	LED	274,5	32900	Д	925x475x370	19,2
ДСП56У2Ex-4x80-211 У2	220 AC	IP65	2ExnAnCIICT5	2Ex nA nC IIC T5 Gc	LED	366	43600	Г	935x634x447	31,2
ДСП56У2Ex-4x80-221 У2	220 AC	IP65	2ExnAnCIICT5	2Ex nA nC IIC T5 Gc	LED	366	43600	Г	905x634x447	30,4
ДСП56У2Ex-4x80-231 У2	220 AC	IP65	2ExnAnCIICT5	2Ex nA nC IIC T5 Gc	LED	366	43600	Г	985x634x447	32
ДСП56У2Ex-4x80-241 У2	220 AC	IP65	2ExnAnCIICT5	2Ex nA nC IIC T5 Gc	LED	366	43600	Г	925x634x447	30,4
ДСП56У2Ex-4x80-311 У2	220 AC	IP65	2ExnAnCIICT5	2Ex nA nC IIC T5 Gc	LED	366	43900	Д	935x634x447	26,4
ДСП56У2Ex-4x80-321 У2	220 AC	IP65	2ExnAnCIICT5	2Ex nA nC IIC T5 Gc	LED	366	43900	Д	905x634x447	25,6
ДСП56У2Ex-4x80-331 У2	220 AC	IP65	2ExnAnCIICT5	2Ex nA nC IIC T5 Gc	LED	366	43900	Д	985x634x447	27,2
ДСП56У2Ex-4x80-341 У2	220 AC	IP65	2ExnAnCIICT5	2Ex nA nC IIC T5 Gc	LED	366	43900	Д	925x634x447	25,6

ДСП59У2Ex

источник света и мощность номинал., Вт.....	**светодиоды • 30; 37; 60; 74**
напряжение питания номинал., В.....	**220 АС**
степень пылевлагозащиты.....	**IP66**
класс взрывоопасной зоны.....	**2; 21; 22**
вид и уровень взрывозащиты.....	**2Ex nA IIC T6 X при -40°С...+40°С** **2Ex nA IIC T5 X при -40°С...+50°С** **2Ex nA IIC T6 X при 0°С...+40°С для аварийного исполнения**
класс пожароопасной зоны.....	**П-I; П-II**
класс электрозащиты (ДСТУ IEC 60598-1:2002)...	**I**
механическая стойкость (ГОСТ 30631-99).....	**М1**
коррелированная цветовая температура (ССТ)...	**3700...4000К**
индекс цветопередачи (Ra).....	**>80**
компенсация реактивной мощности (PFC).....	**>0,95**
температура окружающей среды.....	**-40°С...+40(+50)°С (УХЛ2)** **0°С...+40°С (УХЛ3.1) для аварийного исполнения**

Взрывозащищенный светодиодный светильник для общего и аварийного освещения взрывоопасных зон промышленных производственных помещений и наружных установок под навесом, в соответствии с маркировкой по взрывозащите и требованиями гл. 4 НПАОП 40.1-1.32-01 «Правила устройства электроустановок. Электрооборудование специальных установок», «Технического регламента оборудования и защитных систем, предназначенных для применения в потенциально взрывоопасной среде» и других документов, регламентирующих применение электрооборудования во взрывоопасных зонах.
Светильник предназначен для применения в пожароопасных зонах классов П-I, П-II в соответствии с требованиями гл. 5 НПАОП 40.1-1.32-01 «Правила устройства электроустановок. Электрооборудование специальных установок».

ОСОБЕННОСТИ:
- корпус имеет очень высокую механическую прочность - противоударное сопротивление 20Дж;
- светопропускающий защитный элемент имеет чрезвычайно высокий коэффициент пропускания, более чем 90%, что является отличным для светильников, оборудованных LED-модулями;
- светопропускающий защитный элемент разработан с учетом оптических характеристик и является устойчивым к ультрафиолетовому излучению;
- модификации мощностью 60Вт и 74Вт комплектуются блоком аварийного питания с Ni-MH аккумуляторной батареей (БАП с АКБ) для работы в аварийном режиме не менее 3 часов;
- имеются модификации с электронным источником питания с функцией DALI - интеллектуальная система управления, которая позволяет в автоматическом и полуавтоматическом режиме регулировать яркость и работу светильника или групп светильников;
- кабельные вводы, ЭИП и БАП сертифицированы согласно требованиям Директивы ATEX;
- два кабельных ввода для электрокабеля и клеммный блок 3х2,5мм^2, а на заказ 5х2,5мм^2 - обеспечивают транзитное (магистральное) электроподключение в линию;
- источник света - энергоэкономные светодиоды - класс энергоэффективности «А++»! больше 50тыс. часов непрерывной работы, стабильный световой поток, стойкие к перепадам напряжения и многократных включений/выключений, мгновенно зажигаются/перезажигаются, имеют высокую цветопередачу, нет ультрафиолетового излучения, отсутствует вредный эффект низкочастотных пульсаций, экологически безвредны (без ртути): не требуют специальных условий утилизации;
- электронные компоненты и светодиоды исключительно ведущих мировых производителей;
- высокая степень пилевлагозащиты, пожаробезопасен;
- атмосферостойкий - длительный срок службы
- в маркировке по взрывозащите присутствует символ «Х», который указывает на безопасное применение - то есть, необходимо принимать меры относительно устранения опасности появления электростатических зарядов: избегать трения, не применять сухие методы чистки или чистки с помощью растворителей, не располагать светильник в воздушных потоках и прочее. На корпусе светильника присутствует предупредительная надпись «Внимание! Опасность электростатического заряда. Смотри инструкцию.»;
- сертифицированы на соответствие требованиям "Технічного Регламенту обладнання та захисних систем, призначених для застосування в потенційно вибухонебезпечному середовищі" и других стандартов по взрывозащите.

Корпус: огнеупорный поликарбонат.
Светопропускающий защитный элемент: огнеупорный матовый светостабилизированный поликарбонат.
Замки (зажимы): нержавеющая сталь.
Кабельные вводы: 1 или 2шт.

ИСТОЧНИК СВЕТА: светодиоды *Osram*.

Аппаратура управления (модификация): встроенная
• ЭИП
• ЭИП с функцией DALI
• ЭИП и БАП с АКБ

Комплектация: светильник с светодиодным источником света, монтажный узел.
Опционально (на заказ):
• клеммный блок 5х2,5мм^2

ДСП59У2Ex

МОНТАЖ - с помощью монтажного узла:
• на горизонтальную опорную поверхность - шурупами, резьбовыми шпильками, винтами или болтами
• подвес на крюки (рис. 1)

ЭЛЕКТРОПОДСОЕДИНЕНИЕ: транзитное или индивидуальное: кабельные вводы М20х1,5 для не бронированного кабеля Ø7...13мм (сечение жил от 0,5 до 2,5 мм^2).

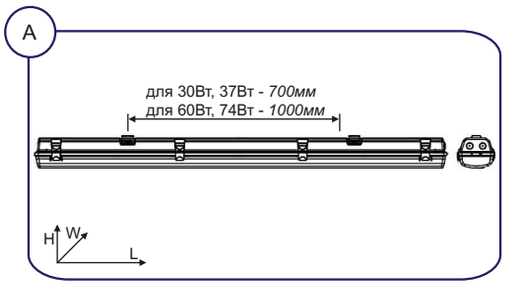

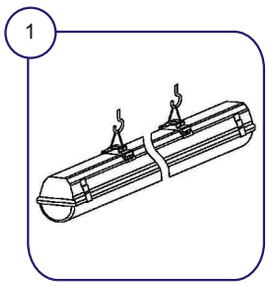

Пример для заказа: **ВАТРА ДСП59У2Ex-60-044 УХЛ3.1 с клеммным блоком 5х2,5мм^2**

расшифровка модификации:
1 цифра • 0 - резервная цифра
2 цифра • способ электроподключения:
2- индивидуально, один кабельный ввод
4- транзитно в линию, два кабельных ввода
3 цифра • вид освещения, комплектация:
1- общее (рабочее)
2- общее (рабочее), ЭИП с функцией DALI
3- общее (рабочее) и аварийное, БАП с АКБ
4- общее (рабочее) и аварийное, ЭИП с функцией DALI и БАП с АКБ

Тип светильника	Уровень и вид взрывозащиты (маркировка)			Мощность потреб., Вт ±5%	БАП с АКБ	Световой поток, лм ±5%	Габариты, LxWxH, мм	Масса, кг ±10%
	Температура окружающей среды	в Україні за ДСТУ IEC 60079-15:2013	на экспорт в ТС по ГОСТ Р МЭК 60079-15-2010	Рабоч. / Аварийн. режим	Ток заряда, А / Емкость, А/год	Рабоч. / Аварийн. режим		
ДСП59У2Ex-30-021 УХЛ2	-40°С…+40°С	2Ex nA IIC T6 X	2Ex nA IIC T6 Gc X	30,7	-	3723	1305x90x100	1,5
	-40°С…+50°С	2Ex nA IIC T5 X	2Ex nA IIC T5 Gc X					
ДСП59У2Ex-30-022 УХЛ2	-40°С…+40°С	2Ex nA IIC T6 X	2Ex nA IIC T6 Gc X	30,7	-	3723	1305x90x100	1,5
	-40°С…+50°С	2Ex nA IIC T5 X	2Ex nA IIC T5 Gc X					
ДСП59У2Ex-30-041 УХЛ2	-40°С…+40°С	2Ex nA IIC T6 X	2Ex nA IIC T6 Gc X	30,7	-	3723	1330x90x100	1,5
	-40°С…+50°С	2Ex nA IIC T5 X	2Ex nA IIC T5 Gc X					
ДСП59У2Ex-30-042 УХЛ2	-40°С…+40°С	2Ex nA IIC T6 X	2Ex nA IIC T6 Gc X	30,7	-	3723	1330x90x100	1,5
	-40°С…+50°С	2Ex nA IIC T5 X	2Ex nA IIC T5 Gc X					
ДСП59У2Ex-37-021 УХЛ2	-40°С…+40°С	2Ex nA IIC T6 X	2Ex nA IIC T6 Gc X	37,8	-	4726	1605x90x100	1,75
	-40°С…+50°С	2Ex nA IIC T5 X	2Ex nA IIC T5 Gc X					
ДСП59У2Ex-37-022 УХЛ2	-40°С…+40°С	2Ex nA IIC T6 X	2Ex nA IIC T6 Gc X	37,8	-	4726	1605x90x100	1,75
	-40°С…+50°С	2Ex nA IIC T5 X	2Ex nA IIC T5 Gc X					
ДСП59У2Ex-37-041 УХЛ2	-40°С…+40°С	2Ex nA IIC T6 X	2Ex nA IIC T6 Gc X	37,8	-	4726	1605x90x100	1,75
	-40°С…+50°С	2Ex nA IIC T5 X	2Ex nA IIC T5 Gc X					
ДСП59У2Ex-37-042 УХЛ2	-40°С…+40°С	2Ex nA IIC T6 X	2Ex nA IIC T6 Gc X	37,8	-	4726	1605x90x100	1,75
	-40°С…+50°С	2Ex nA IIC T5 X	2Ex nA IIC T5 Gc X					
ДСП59У2Ex-60-021 УХЛ2	-40°С…+40°С	2Ex nA IIC T6 X	2Ex nA IIC T6 Gc X	60,1	-	7274	1305x116x100	1,85
	-40°С…+50°С	2Ex nA IIC T5 X	2Ex nA IIC T5 Gc X					
ДСП59У2Ex-60-022 УХЛ2	-40°С…+40°С	2Ex nA IIC T6 X	2Ex nA IIC T6 Gc X	60,1	-	7274	1305x116x100	1,85
	-40°С…+50°С	2Ex nA IIC T5 X	2Ex nA IIC T5 Gc X					
ДСП59У2Ex-60-023 УХЛ3.1	0°С…+40°С	2Ex nA IIC T6 X	2Ex nA IIC T6 Gc X	60,1 / 8	0,4 / 7	7274 / 1016	1305x116x100	2,9
ДСП59У2Ex-60-024 УХЛ3.1	0°С…+40°С	2Ex nA IIC T6 X	2Ex nA IIC T6 Gc X	60,1 / 8	0,4 / 7	7274 / 1016	1305x116x100	2,9
ДСП59У2Ex-60-041 УХЛ2	-40°С…+40°С	2Ex nA IIC T6 X	2Ex nA IIC T6 Gc X	60,1	-	7274	1330x116x100	1,85
	-40°С…+50°С	2Ex nA IIC T5 X	2Ex nA IIC T5 Gc X					
ДСП59У2Ex-60-042 УХЛ2	-40°С…+40°С	2Ex nA IIC T6 X	2Ex nA IIC T6 Gc X	60,1	-	7274	1330x116x100	1,85
	-40°С…+50°С	2Ex nA IIC T5 X	2Ex nA IIC T5 Gc X					
ДСП59У2Ex-60-043 УХЛ3.1	0°С…+40°С	2Ex nA IIC T6 X	2Ex nA IIC T6 Gc X	60,1 / 8	0,4 / 7	7274 / 1016	1330x116x100	2,9
ДСП59У2Ex-60-044 УХЛ3.1	0°С…+40°С	2Ex nA IIC T6 X	2Ex nA IIC T6 Gc X	60,1 / 8	0,4 / 7	7274 / 1016	1330x116x100	2,9
ДСП59У2Ex-74-021 УХЛ2	-40°С…+40°С	2Ex nA IIC T6 X	2Ex nA IIC T6 Gc X	74,2	-	9053	1605x116x100	2,15
	-40°С…+50°С	2Ex nA IIC T5 X	2Ex nA IIC T5 Gc X					
ДСП59У2Ex-74-022 УХЛ2	-40°С…+40°С	2Ex nA IIC T6 X	2Ex nA IIC T6 Gc X	74,2	-	9053	1605x116x100	2,15
	-40°С…+50°С	2Ex nA IIC T5 X	2Ex nA IIC T5 Gc X					
ДСП59У2Ex-74-023 УХЛ3.1	0°С…+40°С	2Ex nA IIC T6 X	2Ex nA IIC T6 Gc X	74,2 / 8	0,4 / 7	9053 / 1016	1605x116x100	3,2
ДСП59У2Ex-74-024 УХЛ3.1	0°С…+40°С	2Ex nA IIC T6 X	2Ex nA IIC T6 Gc X	74,2 / 8	0,4 / 7	9053 / 1016	1605x116x100	3,2
ДСП59У2Ex-74-041 УХЛ2	-40°С…+40°С	2Ex nA IIC T6 X	2Ex nA IIC T6 Gc X	74,2	-	9053	1630x116x100	2,15
	-40°С…+50°С	2Ex nA IIC T5 X	2Ex nA IIC T5 Gc X					
ДСП59У2Ex-74-042 УХЛ2	-40°С…+40°С	2Ex nA IIC T6 X	2Ex nA IIC T6 Gc X	74,2	-	9053	1630x116x100	2,15
	-40°С…+50°С	2Ex nA IIC T5 X	2Ex nA IIC T5 Gc X					
ДСП59У2Ex-74-043 УХЛ3.1	0°С…+40°С	2Ex nA IIC T6 X	2Ex nA IIC T6 Gc X	74,2 / 8	0,4 / 7	9053 / 1016	1630x116x100	3,2
ДСП59У2Ex-74-044 УХЛ3.1	0°С…+40°С	2Ex nA IIC T6 X	2Ex nA IIC T6 Gc X	74,2 / 8	0,4 / 7	9053 / 1016	1630x116x100	3,2

ЛПП08УExn

 ТУ У 31.5-21167170-020:2005

источник света и мощность номинал., Вт..... **лампа люминесцентная линейная (Т8) • (G13) 18; 36; 58**
напряжение питания номинал., В..... **220 АС**
степень пылевлагозащиты..... **IP65**
класс взрывоопасной зоны..... **2; 21; 22**
вид и уровень взрывозащиты для поставок
в Украине: **2ExnAIICT5**
на экспорт в ТС: **2Ex nA IIC T5 Gc**
класс пожароопасной зоны..... **П-I; П-II**
класс электрозащиты (ДСТУ IEC 60598-1:2002)... **I**
механическая стойкость (ГОСТ 30631-99)..... **М1**
компенсация реактивной мощности (PFC)..... **0,95**
температура окружающей среды..... **-20°С...+40°С (УХЛ2)**

Взрывозащищенный светильник уровня защиты 2Exn для общего освещения взрывоопасной зоны класса 2 и пожароопасных зон классов П-I, П-II в соответствии с маркировкой по взрывозащите, а также допускается его применение в зонах 21, 22 при условии соблюдения требований НПАОП 40.1.1.32-01, «Правил Устройства Электроустановок» и других нормативных документов в помещениях в нефтяной, нефтеперерабатывающей, газовой, химической, цементной, деревообрабатывающей, пищевой и других отраслей промышленности.

Корпусные детали: экструдированный алюминиевий профиль.
Боковые крышки: негорючий пластик "Армамид".
Внутренний отражатель: полированный листовой алюминий высокой чистоты.
Светопропускающий защитный элемент: плоское закаленное стекло.
Зажимы (замки): экструдированный алюминиевий профиль.
Аппаратура управления: встроенный ЭПРА.
Кабельный ввод: 1 или 2шт.
Источник света: линейные люминесцентные лампы (Т8) типа LUMILUX L 18W, LUMILUX L 36W, LUMILUX L 58W (*Osram*) или аналогичные.
Комплект поставки: светильник, монтажные узлы, по заказу - лампы.

ОСОБЕННОСТИ:
- электронный ПРА с холодным зажиганием ламп: работа при -20°С, нет стробоскопического эффекта, мерцания и шума, повышается срок службы ламп, высокий коэффициент мощности;
- отражатель из полированного алюминия высокой чистоты - качественное и комфортное освещение;
- два кабельных ввода для электрокабеля - транзитное (магистральное) электроподключение в линию;
- высокая степень пылевлагозащиты, пожаробезопасный;
- атмосферостойкий - длительный срок службы;
- сертифицированы на соответствие требованиям: "Технічного Регламенту обладнання та захисних систем, призначених для застосування в потенційно вибухонебезпечному середовищі", Технического регламента Таможенного Союза "О безопасности оборудования для работы во взрывоопасных средах" (ТР ТС 012/2011) и стандартов по взрывозащите.

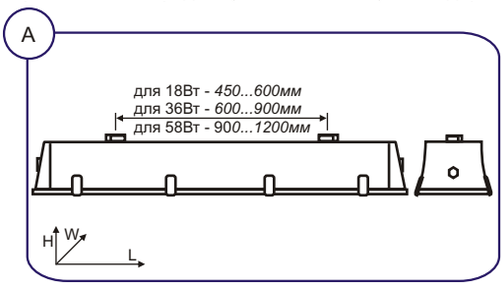

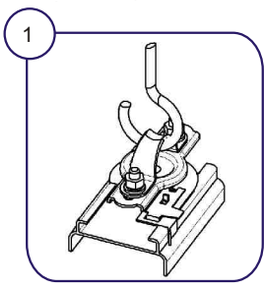

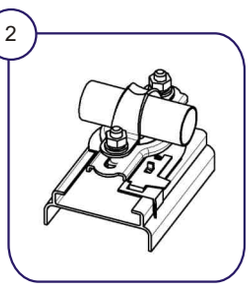

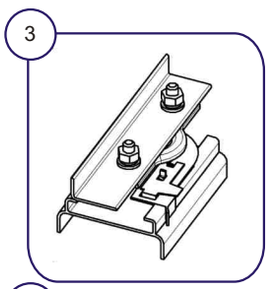

Способ монтажа: на крюк (*1*), на горизонтальную трубу Ø25...28мм (*2*), на горизонтальный монтажный профиль (*3*), к опорной поверхности с помощью шурупов, резьбовых шпилек, винтов или болтов М6 (*4*).
Рекомендованная высота установки: 3...5м.
Электроподключение - транзитное или индивидуальное кабелем Ø7...12мм (сечение жил 1,5...4мм²).

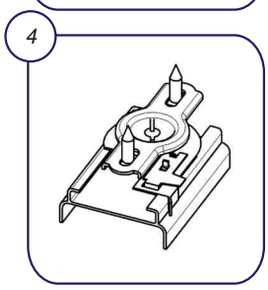

Пример для заказа: **ВАТРА ЛПП08УExn-2x36-025 УХЛ2**

расшифровка модификации:
1 цифра • 0
2 цифра • подсоединение к электросети:
1- индивидуальное
2- транзитное (магистральное в линию)
3 цифра • 5- температурный класс Т5

Тип светильника	Напряжение, В	Степень защиты	Уровень и вид взрывозащиты (маркировка при поставке)		ИС	Цоколь	тип КСС	Габариты, LxWxH, мм	Масса, кг±10%
			в Украине	на экспорт в ТС					
ЛПП08УExn-1x18-015 УХЛ2	220 АС	IP65	2ExnAIICT5	2Ex nA IIC T5 Gc	LFL	G13	Д	890x190x175	5,3
ЛПП08УExn-1x18-025 УХЛ2	220 АС	IP65	2ExnAIICT5	2Ex nA IIC T5 Gc	LFL	G13	Д	890x190x175	5,3
ЛПП08УExn-1x36-015 УХЛ2	220 АС	IP65	2ExnAIICT5	2Ex nA IIC T5 Gc	LFL	G13	Д	1500x190x175	7,9
ЛПП08УExn-1x36-025 УХЛ2	220 АС	IP65	2ExnAIICT5	2Ex nA IIC T5 Gc	LFL	G13	Д	1500x190x175	7,9
ЛПП08УExn-1x58-015 УХЛ2	220 АС	IP65	2ExnAIICT5	2Ex nA IIC T5 Gc	LFL	G13	Д	1800x190x175	9,4
ЛПП08УExn-1x58-025 УХЛ2	220 АС	IP65	2ExnAIICT5	2Ex nA IIC T5 Gc	LFL	G13	Д	1800x190x175	9,4
ЛПП08УExn-2x18-015 УХЛ2	220 АС	IP65	2ExnAIICT5	2Ex nA IIC T5 Gc	LFL	G13	Д	890x190x175	5,4
ЛПП08УExn-2x18-025 УХЛ2	220 АС	IP65	2ExnAIICT5	2Ex nA IIC T5 Gc	LFL	G13	Д	890x190x175	5,4
ЛПП08УExn-2x36-015 УХЛ2	220 АС	IP65	2ExnAIICT5	2Ex nA IIC T5 Gc	LFL	G13	Д	1500x190x175	8,1
ЛПП08УExn-2x36-025 УХЛ2	220 АС	IP65	2ExnAIICT5	2Ex nA IIC T5 Gc	LFL	G13	Д	1500x190x175	8,1
ЛПП08УExn-2x58-015 УХЛ2	220 АС	IP65	2ExnAIICT5	2Ex nA IIC T5 Gc	LFL	G13	Д	1800x190x175	9,6
ЛПП08УExn-2x58-025 УХЛ2	220 АС	IP65	2ExnAIICT5	2Ex nA IIC T5 Gc	LFL	G13	Д	1800x190x175	9,6

ЛПП09УExn

ТУ У 31.5-21167170-020:2005

источник света и мощность номинал., Вт..... **лампа люминесцентная линейная (Т8) • (G13) 18; 36; 58**
напряжение питания номинал., В..... **220 АС**
степень пылевлагозащиты..... **IP65**
класс взрывоопасной зоны..... **2; 21; 22**
вид и уровень взрывозащиты для поставок
в Украине: **2ExnAIICT5**
на экспорт в ТС: **2Ex nA IIC T5 Gc**
класс пожароопасной зоны..... **П-I; П-II**
класс электрозащиты (ДСТУ IEC 60598-1:2002)... **I**
механическая стойкость (ГОСТ 30631-99)..... **М1**
компенсация реактивной мощности (PFC)..... **0,95**
температура окружающей среды..... **-20°С...+40°С (УХЛ2)**

Взрывозащищенный светильник уровня защиты 2Exn для общего и аварийного освещения взрывоопасной зоны класса 2 и пожароопасных зон классов П-I, П-II в соответствии с маркировкой по взрывозащите, а также допускается его применение в зонах 21, 22 при условии соблюдения требований НПАОП 40.1.1.32-01, «Правил Устройства Электроустановок» и других нормативных документов в помещениях в нефтяной, нефтеперерабатывающей, газовой, химической, цементной, деревообрабатывающей, пищевой и других отраслей промышленности.

Корпусные детали: экструдированный алюминиевый профиль.
Боковые крышки: негорючий пластик "Армамид".
Внутренний отражатель: полированный листовой алюминий высокой чистоты.
Светопропускающий защитный элемент: плоское закаленное стекло.
Зажимы (замки): экструдированный алюминиевый профиль.
Аппаратура управления: встроенный ЭПРА, блок аварийного питания (модификация).
Кабельный ввод: 1 или 2шт.
Источник света: линейные люминесцентные лампы (Т8) типа LUMILUX L 18W, LUMILUX L 36W, LUMILUX L 58W (*Osram*) или аналогичные.
Комплект поставки: светильник, по заказу - лампы.

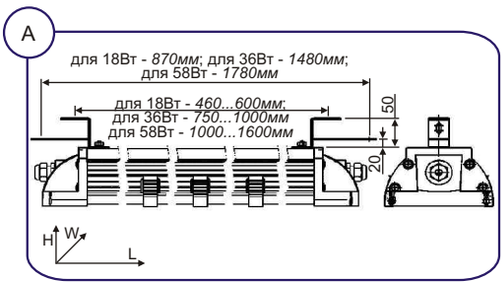

Электроподключение - транзитное или индивидуальное кабелем Ø7...12мм (сечение жил 1,5...4мм²).
Способ монтажа: шурупами, резьбовыми шпильками, винтами или болтами с помощью скоб на горизонтальную или вертикальную опорную поверхность.
Расстояние от светильника до скобы, прикрепленной на горизонтальную поверхность - 50мм, на вертикальную поверхность - 20мм.
Рекомендованная высота установки: 3...5м.

ОСОБЕННОСТИ:
- модификации -115, -125 предназначены для общего и аварийного освещения, время работы в аварийном режиме - min. 3 часа;
- электронный ПРА с холодным зажиганием ламп: работа при -20°С, нет стробоскопического эффекта, мерцания и шума, повышается срок службы ламп, высокий коэффициент мощности;
- отражатель из полированного алюминия высокой чистоты - качественное и комфортное освещение;
- два кабельных ввода для электрокабеля - транзитное (магистральное) электроподключение в линию;
- высокая степень пылевлагозащиты, пожаробезопасный, атмосферостойкий - длительный срок службы;
- сертифицированы на соответствие требованиям: "Технічного Регламенту обладнання та захисних систем, призначених для застосування в потенційно вибухонебезпечному середовищі", Технического регламента Таможенного Союза "О безопасности оборудования для работы во взрывоопасных средах" (ТР ТС 012/2011) и стандартов по взрывозащите.

Пример для заказа: **ВАТРА ЛПП09УExn-2x36-025 УХЛ2**

расшифровка модификации:
1 цифра • вид освещения:
0- общее (рабочее)
1- общее (рабочее) и аварийное
2 цифра • подсоединение к электросети:
1- индивидуальное
2- транзитное (магистральное в линию)
3 цифра • 5- температурный класс Т5

Тип светильника	Напряжение, В	Степень защиты	Уровень и вид взрывозащиты (маркировка при поставке)		ИС	Цоколь	Габариты, LxWxH, мм	Масса, кг±10%
			в Украине	на экспорт в ТС				
ЛПП09УExn-1x18-015 УХЛ2	220 АС	IP65	2ExnAIICT5	2Ex nA IIC T5 Gc	LFL	G13	910x160x95	3,82
ЛПП09УExn-1x18-025 УХЛ2	220 АС	IP65	2ExnAIICT5	2Ex nA IIC T5 Gc	LFL	G13	910x160x95	3,82
ЛПП09УExn-1x36-015 УХЛ2	220 АС	IP65	2ExnAIICT5	2Ex nA IIC T5 Gc	LFL	G13	1520x160x95	6,45
ЛПП09УExn-1x36-025 УХЛ2	220 АС	IP65	2ExnAIICT5	2Ex nA IIC T5 Gc	LFL	G13	1520x160x95	6,45
ЛПП09УExn-1x58-015 УХЛ2	220 АС	IP65	2ExnAIICT5	2Ex nA IIC T5 Gc	LFL	G13	1820x160x95	7,76
ЛПП09УExn-1x58-025 УХЛ2	220 АС	IP65	2ExnAIICT5	2Ex nA IIC T5 Gc	LFL	G13	1820x160x95	7,76
ЛПП09УExn-2x18-015 УХЛ2	220 АС	IP65	2ExnAIICT5	2Ex nA IIC T5 Gc	LFL	G13	910x160x95	4,02
ЛПП09УExn-2x18-025 УХЛ2	220 АС	IP65	2ExnAIICT5	2Ex nA IIC T5 Gc	LFL	G13	910x160x95	4,02
ЛПП09УExn-2x36-015 УХЛ2	220 АС	IP65	2ExnAIICT5	2Ex nA IIC T5 Gc	LFL	G13	1520x160x95	6,72
ЛПП09УExn-2x36-025 УХЛ2	220 АС	IP65	2ExnAIICT5	2Ex nA IIC T5 Gc	LFL	G13	1520x160x95	6,72
ЛПП09УExn-2x36-115 УХЛ2	220 АС	IP65	2ExnAIICT5	2Ex nA IIC T5 Gc	LFL	G13	1520x160x95	7,4
ЛПП09УExn-2x36-125 УХЛ2	220 АС	IP65	2ExnAIICT5	2Ex nA IIC T5 Gc	LFL	G13	1520x160x95	7,4
ЛПП09УExn-2x58-015 УХЛ2	220 АС	IP65	2ExnAIICT5	2Ex nA IIC T5 Gc	LFL	G13	1820x160x95	8,02
ЛПП09УExn-2x58-025 УХЛ2	220 АС	IP65	2ExnAIICT5	2Ex nA IIC T5 Gc	LFL	G13	1820x160x95	8,02
ЛПП09УExn-2x58-115 УХЛ2	220 АС	IP65	2ExnAIICT5	2Ex nA IIC T5 Gc	LFL	G13	1820x160x95	8,7
ЛПП09УExn-2x58-125 УХЛ2	220 АС	IP65	2ExnAIICT5	2Ex nA IIC T5 Gc	LFL	G13	1820x160x95	8,7

ДСП18ВЕх

 ТУ У 31.5-00214267-007-2001

источник света и мощность номинал., Вт..... **светодиоды • 10; 11; 12; 15; 16; 24; 27; 28**
напряжение питания номинал., В..... **220 АС**
степень пылевлагозащиты..... **IP65**
класс взрывоопасной зоны..... **1; 2; 21; 22**
вид и уровень взрывозащиты..... **1ExdeIICT6**
класс пожароопасной зоны..... **П-I; П-II**
класс электрозащиты (ДСТУ IEC 60598-1:2002)... **I**
механическая стойкость (ГОСТ 30631-99)..... **М1...М6**
коррелированная цветовая температура (ССТ)... **5000...6500К**
компенсация реактивной мощности (PFC)..... **0,9**
температура окружающей среды..... **-40°С...+40°С (У1); -60°С...+40°С (ХЛ1)**

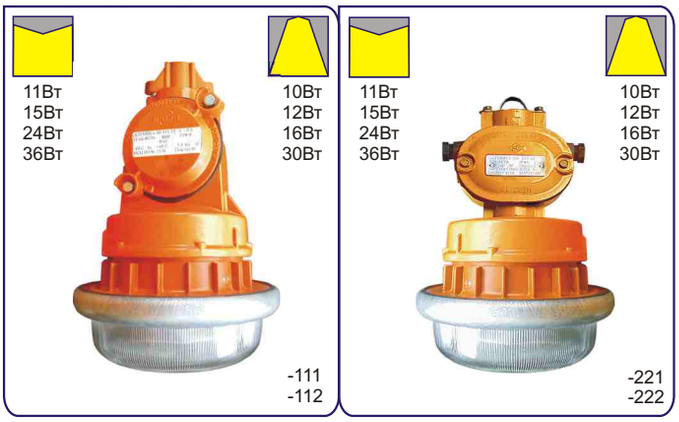

Взрывозащищенный светодиодный светильник уровня защиты 1Ех для общего освещения взрывоопасных зон классов 1, 2 и пожароопасных зон классов П-I, П-II в соответствии с маркировкой по взрывозащите, а также допускается его применение в зонах 21, 22 при условии соблюдения требований НПАОП 40.1.1.32-01, «Правил Устройства Электроустановок» и других нормативных документов в помещениях и наружных установках в нефтяной, нефтеперерабатывающей, газовой, химической, цементной, деревообрабатывающей и других отраслей промышленности.

Корпусные детали: алюминиевый сплав.
Светопропускающий защитный элемент - колпак: ударопрочный светостабилизированный поликарбонат.
Аппаратура управления: встроенный ЭИП *Mean Well*.
Кабельный ввод: 1 или 2шт., по заказу: заглушка (*1*).
Источник света: светодиоды *Osram*.
Комплект поставки: светильник с светодиодным источником света, по заказу - монтажный узел (см. схемы крепления).

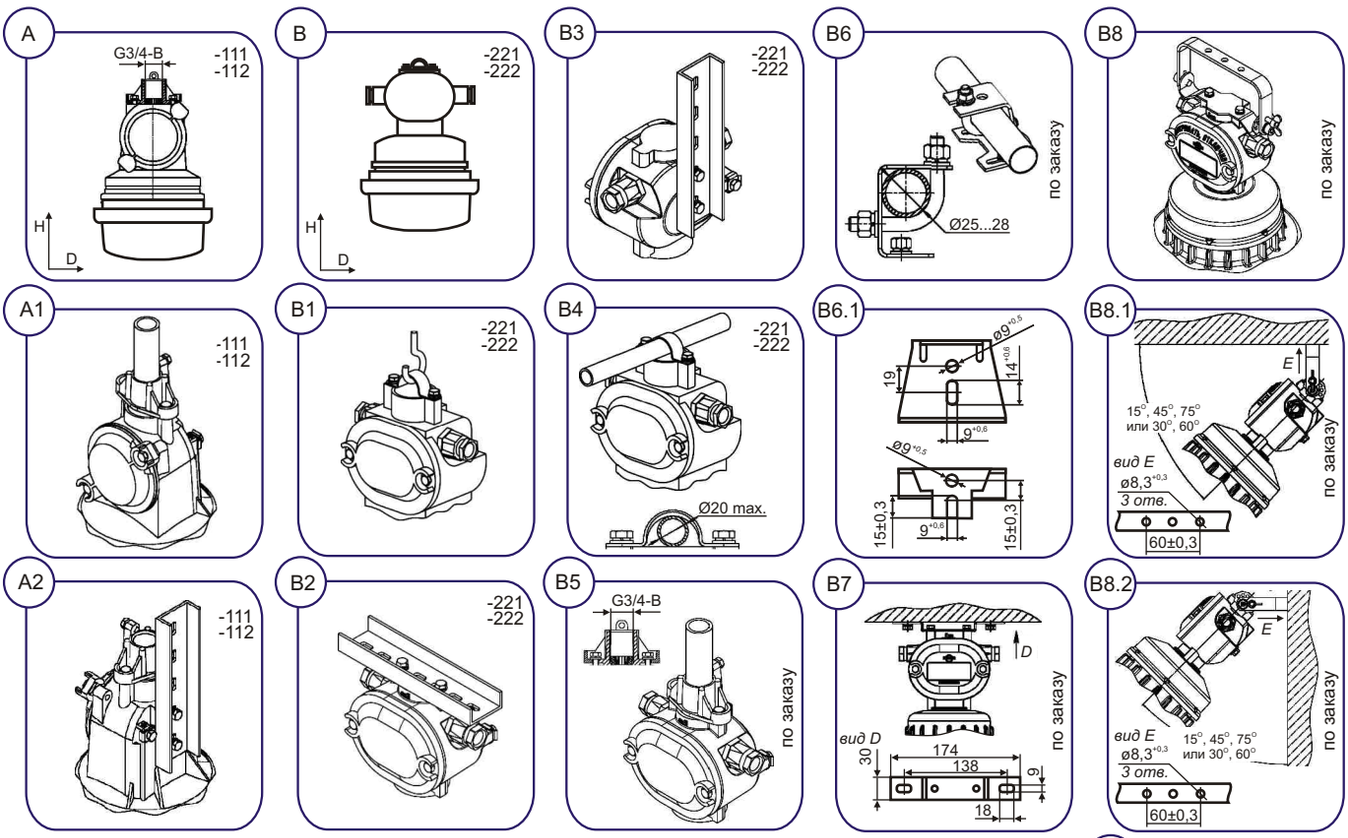

Электроподключение - индивидуальное (*А*) кабелем Ø8...16мм или транзитное (*В*) кабелем Ø8...12мм (сечение жил 1,5...4мм²); по заказу: заглушка (*1*).

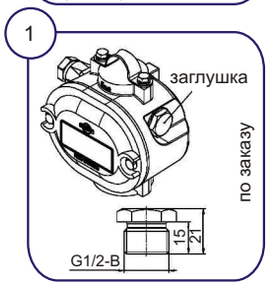

Способ монтажа:
• индивидуально - на вертикальную резьбовую трубу G3/4-B (*А1*), вертикальный монтажный профиль (*А2*).
• транзит - на крюк (*В1*), на горизонтальный (*В2*) или вертикальный (*В3*) монтажный профиль, на горизонтальную трубу с внешним макс. Ø20мм (*В4*); по спецзаказу: на вертикальную резьбовую трубу G3/4-B (*В5*), на горизонтальную трубу с наружным Ø25...28мм (*В6 - В6.1*), на горизонтальную поверхность (*В7*), с помощью поворотной лиры (*В8*) на горизонтальную (*В8.1*) или вертикальную (*В8.2*) поверхность под углом *min* 15° ... *max* 75° с фиксацией.

Рекомендованная высота установки: 3...5м.

ДСП18ВЕх

ОСОБЕННОСТИ:
- рабочий диапазон напряжения переменного тока 140...264В;
- по заказу возможно изготовление светильника ДСП18ВЕх-16 с рабочим напряжением переменного тока 24В;
- улучшенные свойства взрывозащиты светильника путем уменьшения температуры нагрева оболочки (светодиодный блок смонтирован на специальном радиаторе, который отводит и распределяет тепло), позволяют применять светильник на производствах, опасных по всем группам взрывоопасных смесей;
- узел ввода (вводное отделение) надежно соединен с корпусом при помощи стальной резьбовой втулки (проходной изолятор), которая обеспечивает не только прочность конструкции, но и сохранение параметров резьбовой взрывной щели в течении всего срока службы;
- высокая степень пылевлагозащиты, пожаробезопасный, ударопрочный;
- атмосферостойкий - длительный срок службы;
- источник света - энергоэкономные светодиоды - класс энергоэффективности «А++»! больше 50тыс. часов непрерывной работы, стабильный световой поток, стойкие к перепадам напряжения и многократных включений/выключений, мгновенно зажигаются/перезажигаются, имеют высокую цветопередачу, нет ультрафиолетового излучения, отсутствует вредный эффект низкочастотных пульсаций, экологически безвредны (без ртути): не требуют специальных условий утилизации;
- электронные компоненты и светодиоды исключительно ведущих мировых производителей;
- два кабельных ввода для электрокабеля - транзитное (магистральное) электроподключение в линию;
- сертифицированы на соответствие требованиям: "Технічного Регламенту обладнання та захисних систем, призначених для застосування в потенційно вибухонебезпечному середовищі", Технического регламента Таможенного Союза "О безопасности оборудования для работы во взрывоопасных средах" (ТР ТС 012/2011) и стандартов по взрывозащите.

Пример для заказа: **ВАТРА ДСП18ВЕх-36-111 У1**

расшифровка модификации:
1 цифра • 1- индивидуальное подключение
2- транзитное (магистральное в линию) подключение
2 цифра • 1- на резьбовую трубу G3/4-B, вертикальный монтажный профиль
2- на крюк, на вертикальный или горизонтальный монтажный профиль, на горизонтальную трубу
3 цифра • 1- резервная цифра
2- резервная цифра

Тип светильника	Напряж., В	Вид и уровень взрывозащиты	Мощность, Вт	ИС	Световой поток, лм	тип КСС	Габариты, DxH, мм	Масса, кг ±10%
ДСП18ВЕх-10-112 У1	220 АС	1ExdeIICT6	10	LED	1200	Д	205x335	3,8
ДСП18ВЕх-10-112 ХЛ1	220 АС	1ExdeIICT6	10	LED	1200	Д	205x335	3,8
ДСП18ВЕх-10-222 У1	220 АС	1ExdeIICT6	10	LED	1200	Д	205x310	3,8
ДСП18ВЕх-10-222 ХЛ1	220 АС	1ExdeIICT6	10	LED	1200	Д	205x310	3,8
ДСП18ВЕх-11-112 У1	220 АС	1ExdeIICT6	11	LED	1350	М	205x335	3,8
ДСП18ВЕх-11-112 ХЛ1	220 АС	1ExdeIICT6	11	LED	1350	М	205x335	3,8
ДСП18ВЕх-11-222 У1	220 АС	1ExdeIICT6	11	LED	1350	М	205x310	3,8
ДСП18ВЕх-11-222 ХЛ1	220 АС	1ExdeIICT6	11	LED	1350	М	205x310	3,8
ДСП18ВЕх-12-112 У1	220 АС	1ExdeIICT6	12	LED	1550	Д	205x335	3,8
ДСП18ВЕх-12-112 ХЛ1	220 АС	1ExdeIICT6	12	LED	1550	Д	205x335	3,8
ДСП18ВЕх-12-222 У1	220 АС	1ExdeIICT6	12	LED	1550	Д	205x310	3,8
ДСП18ВЕх-12-222 ХЛ1	220 АС	1ExdeIICT6	12	LED	1550	Д	205x310	3,8
ДСП18ВЕх-15-112 У1	220 АС	1ExdeIICT6	15	LED	1950	М	205x335	3,8
ДСП18ВЕх-15-112 ХЛ1	220 АС	1ExdeIICT6	15	LED	1950	М	205x335	3,8
ДСП18ВЕх-15-222 У1	220 АС	1ExdeIICT6	15	LED	1950	М	205x310	3,8
ДСП18ВЕх-15-222 ХЛ1	220 АС	1ExdeIICT6	15	LED	1950	М	205x310	3,8
ДСП18ВЕх-16-112 У1	220 АС	1ExdeIICT6	16	LED	2100	Д	205x335	3,8
ДСП18ВЕх-16-112 ХЛ1	220 АС	1ExdeIICT6	16	LED	2100	Д	205x335	3,8
ДСП18ВЕх-16-222 У1	220 АС	1ExdeIICT6	16	LED	2100	Д	205x310	3,8
ДСП18ВЕх-16-222 ХЛ1	220 АС	1ExdeIICT6	16	LED	2100	Д	205x310	3,8
ДСП18ВЕх-24-112 У1	220 АС	1ExdeIICT6	24	LED	3000	М	205x335	3,8
ДСП18ВЕх-24-112 ХЛ1	220 АС	1ExdeIICT6	24	LED	3000	М	205x335	3,8
ДСП18ВЕх-24-222 У1	220 АС	1ExdeIICT6	24	LED	3000	М	205x310	3,8
ДСП18ВЕх-24-222 ХЛ1	220 АС	1ExdeIICT6	24	LED	3000	М	205x310	3,8
ДСП18ВЕх-30-111 У1	220 АС	1ExdeIICT6	27	LED	3250	Д	205x335	3,8
ДСП18ВЕх-30-111 ХЛ1	220 АС	1ExdeIICT6	27	LED	3250	Д	205x335	3,8
ДСП18ВЕх-30-221 У1	220 АС	1ExdeIICT6	27	LED	3250	Д	205x310	3,8
ДСП18ВЕх-30-221 ХЛ1	220 АС	1ExdeIICT6	27	LED	3250	Д	205x310	3,8
ДСП18ВЕх-36-111 У1	220 АС	1ExdeIICT6	28	LED	3360	М	205x335	3,8
ДСП18ВЕх-36-111 ХЛ1	220 АС	1ExdeIICT6	28	LED	3360	М	205x335	3,8
ДСП18ВЕх-36-221 У1	220 АС	1ExdeIICT6	28	LED	3360	М	205x310	3,8
ДСП18ВЕх-36-221 ХЛ1	220 АС	1ExdeIICT6	28	LED	3360	М	205x310	3,8

ДСП19УЕх

 ТУ У 31.5-00214267-007-2001

источник света и мощность номинал., Вт..... **светодиоды • 10; 12; 16; 22; 30; 35**
напряжение питания номинал., В..... **220 АС**
степень пылевлагозащиты..... **IP65**
класс взрывоопасной зоны..... **1; 2; 21; 22**
вид и уровень взрывозащиты..... **1ExdIIBT6**
класс пожароопасной зоны..... **П-I; П-II**
класс электрозащиты (ДСТУ IEC 60598-1:2002)... **I**
механическая стойкость (ГОСТ 30631-99)..... **М1...М6**
коррелированная цветовая температура (ССТ)... **5000...6500К**
компенсация реактивной мощности (PFC)..... **0,95**
температура окружающей среды..... **-40°С...+40°С (У1); -60°С...+40°С (ХЛ1)**

Взрывозащищенный светодиодный светильник уровня защиты 1Ех для общего освещения взрывоопасных зон классов 1, 2 и пожароопасных зон классов П-I, П-II в соответствии с маркировкой по взрывозащите, а также допускается его применение в зонах 21, 22 при условии соблюдения требований НПАОП 40.1.1.32-01, «Правил Устройства Электроустановок» и других нормативных документов в помещениях и наружных установках в нефтяной, нефтеперерабатывающей, газовой, химической, цементной, деревообрабатывающей и других отраслей промышленности.
Корпусные детали: алюминиевый сплав.
Светопропускающий защитный элемент - колпак: ударопрочный светостабилизированный поликарбонат.
Аппаратура управления: встроенный ЭИП *Mean Well*.
Кабельный ввод: 2шт., по заказу: для бронированного кабеля - 1шт. (+заглушка) или 2шт.
Источник света: светодиоды *Osram*.
Комплект поставки: светильник с светодиодным источником света.

Способ монтажа: на крюк (*1*), на горизонтальную трубу с max. Ø20мм (*2*), на горизонтальную или вертикальную опорную поверхность при помощи поворотной лиры (*3*). Угол поворота в вертикальной плоскости *min* 30° ... *max* 60° с фиксацией.
Электроподключение: транзитное или индивидуальное кабелем Ø7...16мм (сечение жил 1,5...4мм²).

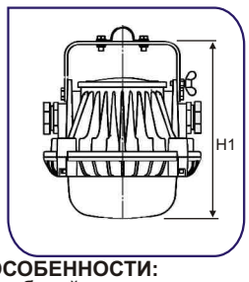

A2
Светильник с взрывобезопасным вводом для бронированного кабеля (транзитное электроподключение)

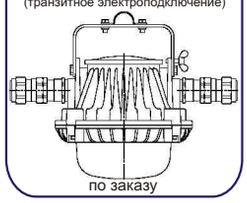

A3
Светильник с взрывобезопасным вводом для бронированного кабеля (индивидуальное электроподключение)

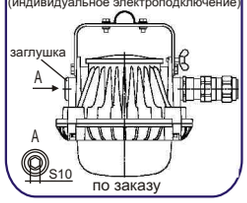

1

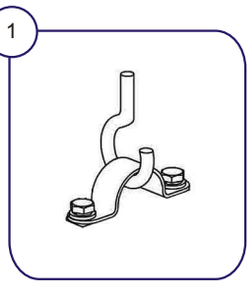

2

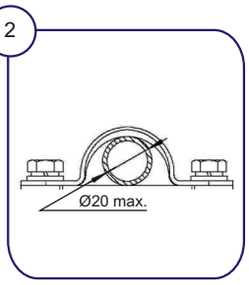

ОСОБЕННОСТИ:
- рабочий диапазон напряжения переменного тока 140...264В;
- источник света - энергоэкономные светодиоды - класс энергоэффективности «А++»! больше 50тыс. часов непрерывной работы, стабильный световой поток, стойкие к перепадам напряжения и многократных включений/выключений, мгновенно зажигаются/перезажигаются, имеют высокую цветопередачу, нет ультрафиолетового излучения, отсутствует вредный эффект низкочастотных пульсаций, экологически безвредны (без ртути): не требуют специальных условий утилизации;
- электронные компоненты и светодиоды исключительно ведущих мировых производителей;
- высокая степень пылевлагозащиты, пожаробезопасный, ударопрочный;
- атмосферостойкий - имеет длительный срок службы;
- два кабельных ввода для электрокабеля дают возможность транзитного (магистрального) электроподключение в линию;
- резьбовое взрывонепроницаемое соединение частей светильника и спецключ облегчают электроподключение и эксплуатацию;
- сертифицированы на соответствие требованиям: "Технічного Регламенту обладнання та захисних систем, призначених для застосування в потенційно вибухонебезпечному середовищі", Технического регламента Таможенного Союза "О безопасности оборудования для работы во взрывоопасных средах" (ТР ТС 012/2011) и стандартов по взрывозащите.

3

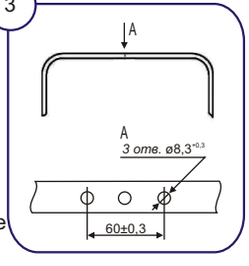

Пример для заказа: **ВАТРА ДСП19УЕх-35-002 ХЛ1**

расшифровка модификации:
1 цифра • 0
2 цифра • 0
3 цифра • тип КСС:
1- Д (косинусная)
2- М (равномерная)

Тип светильника	Напряжение, В	Степень защиты	Уровень и вид взрывозащиты	Мощность, Вт	ИС	Световой поток, лм	тип КСС	Габариты, DxH(H1), мм	Масса, кг ±10%
ДСП19УЕх-10-001	220 АС	IP65	1ExdIIBT6	10	LED	1250	Д	210x275(245)	4,2
ДСП19УЕх-10-002	220 АС	IP65	1ExdIIBT6	10	LED	1250	М	210x275(245)	4,2
ДСП19УЕх-12-001	220 АС	IP65	1ExdIIBT6	12	LED	1450	Д	210x275(245)	4,2
ДСП19УЕх-12-002	220 АС	IP65	1ExdIIBT6	12	LED	1450	М	210x275(245)	4,2
ДСП19УЕх-16-001	220 АС	IP65	1ExdIIBT6	16	LED	2100	Д	210x275(245)	4,2
ДСП19УЕх-16-002	220 АС	IP65	1ExdIIBT6	16	LED	2100	М	210x275(245)	4,2
ДСП19УЕх-22-001	220 АС	IP65	1ExdIIBT6	22	LED	2840	Д	210x275(245)	4,2
ДСП19УЕх-22-002	220 АС	IP65	1ExdIIBT6	22	LED	2840	М	210x275(245)	4,2
ДСП19УЕх-30-001	220 АС	IP65	1ExdIIBT6	30	LED	3675	Д	210x275(245)	4,2
ДСП19УЕх-30-002	220 АС	IP65	1ExdIIBT6	30	LED	3675	М	210x275(245)	4,2
ДСП19УЕх-35-001	220 АС	IP65	1ExdIIBT6	35	LED	4100	Д	210x275(245)	4,2
ДСП19УЕх-35-002	220 АС	IP65	1ExdIIBT6	35	LED	4100	М	210x275(245)	4,2

ДСП21ВЕх (производство с IIIкв. 2018г.)

 ТУ У 31.5-00214267-007-2001

источник света и мощность номинал., Вт..... **светодиоды • 40; 50; 60; 70; 80**
напряжение питания номинал., В..... **220 AC; 220 DC**
степень пылевлагозащиты..... **IP65**
класс взрывоопасной зоны..... **1; 2; 21; 22**
вид и уровень взрывозащиты..... **1Ex d e IIC T6**
класс пожароопасной зоны..... **П-I; П-II**
класс электрозащиты (ДСТУ IEC 60598-1:2002)... **I**
механическая стойкость (ГОСТ 30631-99)..... **M1**
коррелированная цветовая температура (CCT)... **4000К (3800...4800К)**
компенсация реактивной мощности (PFC)..... **0,9**
температура окружающей среды..... **-40°С...+60°С (40Вт), +50°С (50Вт, 60Вт), +40°С (70Вт, 80Вт) (УХЛ1)**

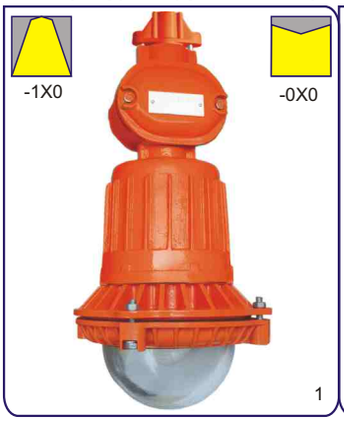

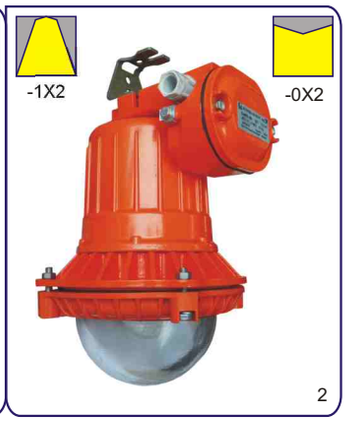

Взрывозащищенный светодиодный светильник уровня защиты 1Ex для общего освещения согласно маркировке по взрывозащите во взрывоопасных зонах классов 1, 2 и пожароопасных зонах классов П-I, П-II. Допускается применение в зонах 21, 22. Согласно требований НПАОП 40.1.1.32-01 «Правила устройства электроустановок. Электрооборудование специальных установок», «Технического регламента оборудования и защитных систем, предназначенных для применения в потенциально взрывоопасной среде» и других нормативных документов. Для помещений нефтяной, нефтеперерабатывающей, газовой, химической, цементной, деревообрабатывающей, пищевой и других отраслей промышленности.

Корпусные детали: алюминиевый сплав.
Светопропускающий защитный элемент - колпак: термостойкое стекло.
Аппаратура управления: встроенный электронный источник питания (ЭИП).
Кабельный ввод: 1 или 2 шт., на заказ: заглушка (*3*) для модификаций -X11, -X12, -X21, -X22.
Источник света: светодиоды.

Комплектация: светильник с светодиодным источником света, на заказ: монтажный узел (см. схемы крепления).

Пример для заказа: **ВАТРА ДСП21ВЕх-70-222 УХЛ1**

расшифровка модификации:
1 цифра • тип кривой силы света:
0- М (равномерная)
1- Д (косинусная)
2 цифра • 1- индивидуальное подключение бронированным кабелем
2- индивидуальное подключение небронированным кабелем
3- транзитное подключение бронированным кабелем
4- транзитное подключение небронированным кабелем
3 цифра • 0- на резьбовую трубу G3/4-B, вертикальный монтажный профиль
1- на вертикальную или горизонтальную опорную поверхность с помощью поворотной лиры
2- на вертикальный или горизонтальный монтажный профиль, на горизонтальную трубу с наружным Ø25...28мм, на крюк

Тип світильника	Напряжение, В	Степень защиты	Уровень и вид взрывозащиты	Мощность, Вт ±5%	ИС	Световой поток, лм	тип КСС	Габариты, DxH, мм	Масса, кг ±10%
ДСП21ВЕх-40-020 У1	220 AC/DC	IP65	1Ex d e IIC T6	40	LED	5400	М	240x490	7
ДСП21ВЕх-40-011, -021, -031, -041 У1	220 AC/DC	IP65	1Ex d e IIC T6	40	LED	5400	М	240x370	7
ДСП21ВЕх-40-012, -022, -032, -042 У1	220 AC/DC	IP65	1Ex d e IIC T6	40	LED	5400	М	240x425	7
ДСП21ВЕх-40-120 У1	220 AC/DC	IP65	1Ex d e IIC T6	40	LED	5800	Д	240x490	7
ДСП21ВЕх-40-111, -121, -131, -141 У1	220 AC/DC	IP65	1Ex d e IIC T6	40	LED	5800	Д	240x370	7
ДСП21ВЕх-40-112, -122, -132, -142 У1	220 AC/DC	IP65	1Ex d e IIC T6	40	LED	5800	Д	240x425	7
ДСП21ВЕх-50-020 У1	220 AC/DC	IP65	1Ex d e IIC T6	50	LED	6750	М	240x490	7
ДСП21ВЕх-50-011, -021, -031, -041 У1	220 AC/DC	IP65	1Ex d e IIC T6	50	LED	6750	М	240x370	7
ДСП21ВЕх-50-012, -022, -032, -042 У1	220 AC/DC	IP65	1Ex d e IIC T6	50	LED	6750	М	240x425	7
ДСП21ВЕх-50-120 У1	220 AC/DC	IP65	1Ex d e IIC T6	50	LED	7250	Д	240x490	7
ДСП21ВЕх-50-111, -121, -131, -141 У1	220 AC/DC	IP65	1Ex d e IIC T6	50	LED	7250	Д	240x370	7
ДСП21ВЕх-50-112, -122, -132, -142 У1	220 AC/DC	IP65	1Ex d e IIC T6	50	LED	7250	Д	240x425	7
ДСП21ВЕх-60-020 У1	220 AC/DC	IP65	1Ex d e IIC T6	60	LED	8100	М	240x490	7
ДСП21ВЕх-60-011, -021, -031, -041 У1	220 AC/DC	IP65	1Ex d e IIC T6	60	LED	8100	М	240x370	7
ДСП21ВЕх-60-012, -022, -032, -042 У1	220 AC/DC	IP65	1Ex d e IIC T6	60	LED	8100	М	240x425	7
ДСП21ВЕх-60-120 У1	220 AC/DC	IP65	1Ex d e IIC T6	60	LED	8700	Д	240x490	7
ДСП21ВЕх-60-111, -121, -131, -141 У1	220 AC/DC	IP65	1Ex d e IIC T6	60	LED	8700	Д	240x370	7
ДСП21ВЕх-60-112, -122, -132, -142 У1	220 AC/DC	IP65	1Ex d e IIC T6	60	LED	8700	Д	240x425	7
ДСП21ВЕх-70-020 У1	220 AC/DC	IP65	1Ex d e IIC T6	70	LED	9450	М	240x490	7
ДСП21ВЕх-70-011, -021, -031, -041 У1	220 AC/DC	IP65	1Ex d e IIC T6	70	LED	9450	М	240x370	7
ДСП21ВЕх-70-012, -022, -032, -042 У1	220 AC/DC	IP65	1Ex d e IIC T6	70	LED	9450	М	240x425	7
ДСП21ВЕх-70-120 У1	220 AC/DC	IP65	1Ex d e IIC T6	70	LED	10150	Д	240x490	7
ДСП21ВЕх-70-111, -121, -131, -141 У1	220 AC/DC	IP65	1Ex d e IIC T6	70	LED	10150	Д	240x370	7
ДСП21ВЕх-70-112, -122, -132, -142 У1	220 AC/DC	IP65	1Ex d e IIC T6	70	LED	10150	Д	240x425	7
ДСП21ВЕх-80-020 У1	220 AC/DC	IP65	1Ex d e IIC T6	80	LED	10800	М	240x490	7
ДСП21ВЕх-80-011, -021, -031, -041 У1	220 AC/DC	IP65	1Ex d e IIC T6	80	LED	10800	М	240x370	7
ДСП21ВЕх-80-012, -022, -032, -042 У1	220 AC/DC	IP65	1Ex d e IIC T6	80	LED	10800	М	240x425	7
ДСП21ВЕх-80-120 У1	220 AC/DC	IP65	1Ex d e IIC T6	80	LED	11600	Д	240x490	7
ДСП21ВЕх-80-111, -121, -131, -141 У1	220 AC/DC	IP65	1Ex d e IIC T6	80	LED	11600	Д	240x370	7
ДСП21ВЕх-80-112, -122, -132, -142 У1	220 AC/DC	IP65	1Ex d e IIC T6	80	LED	11600	Д	240x425	7

ДСП21ВЕх (производство с IIIкв. 2018г.)

МОНТАЖ:
(1) индивидуально -
• (1А - 1.1) с помощью фланца - на вертикальную трубу с резьбой G3/4-В,
• (1В.1) на вертикальный монтажный профиль.

(2) индивидуально или транзитно -
• (2А - 2А.1, 2А.2) на горизонтальный монтажный профиль,
• (2А - 2А.3) на вертикальный монтажный профиль,
• (2В) на горизонтальную трубу с наружным Ø25...28мм,
• (2С) на крюк,
• (2D - 2D.1) с помощью поворотной лиры на горизонтальную опорную поверхность под углом min 30° - max 60°,
• (2D - 2D.2) с помощью поворотной лиры на вертикальную опорную поверхность под углом min 30° - max 60°,
на заказ:
• (2E - 2E.1) на кронштейн под углом 30°,
• (2F) на горизонтальную опорную поверхность.

ЭЛЕКТРОПОДСОЕДИНЕНИЯ:
• индивидуально (при монтаже на вертикальную резьбовую трубу G3/4-В) кабелем Ø8...16мм (сечение жил 0,5...4мм²),
• индивидуально или транзитно -
- для небронированного типа кабеля Ø7...13мм (сечение жил 0,5...4мм²),
- для бронированного типа кабеля Ø9,5...15,9мм (сечение жил 0,5...4мм²).

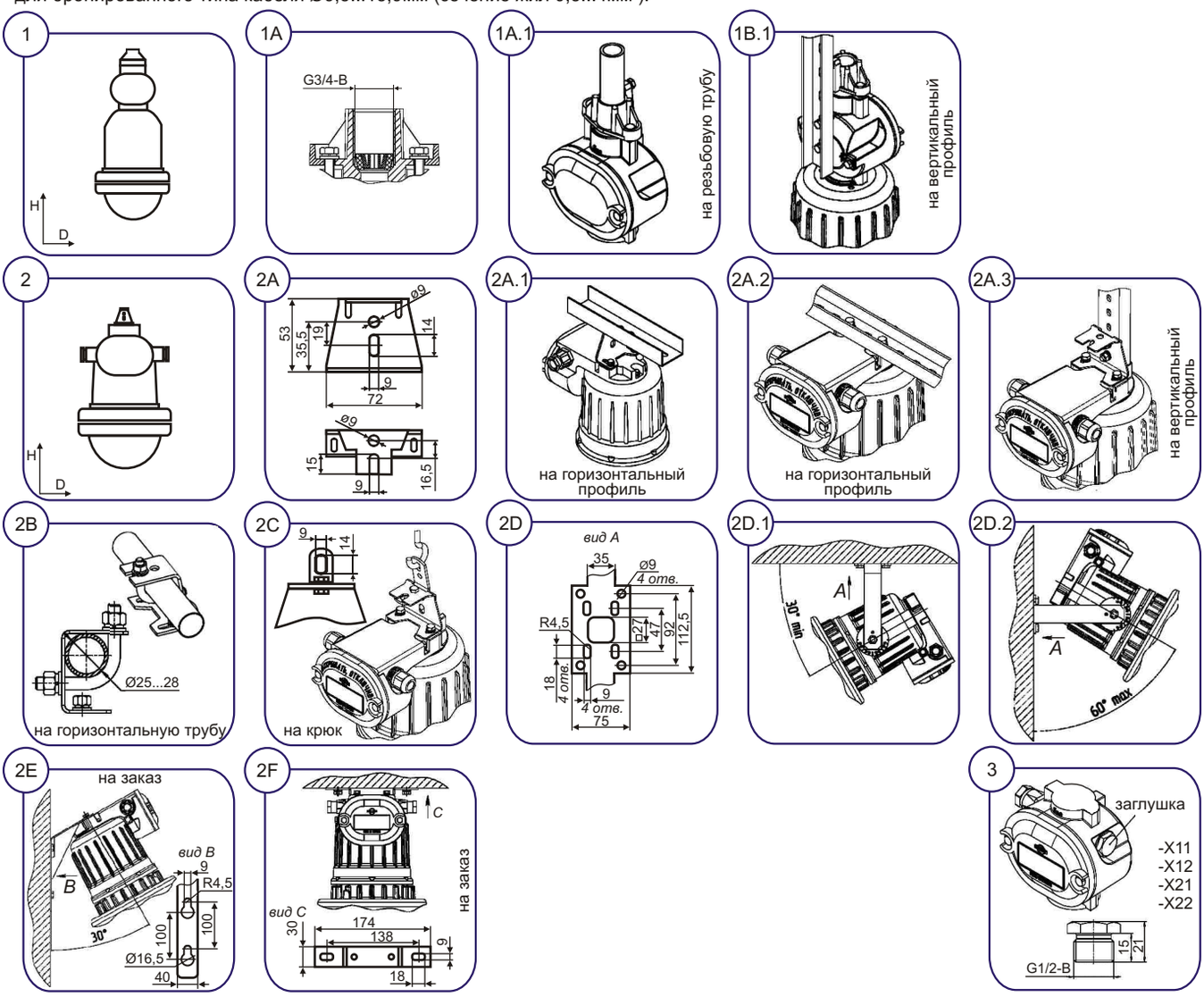

ОСОБЕННОСТИ:
- рабочий диапазон напряжения переменного тока 140..295В и постоянного тока 127..417В;
- наилучшее соотношение мощности, температурного класса и массы;
- улучшенные свойства взрывозащиты светильника путем уменьшения температуры нагрева оболочки (светодиодная матрица смонтирована на корпусе-радиаторе, который отводит и распределяет тепло);
- узел ввода (вводное отделение) надежно соединен с корпусом при помощи стальной резьбовой втулки (проходной изолятор), которая обеспечивает не только прочность конструкции, но и сохранение параметров резьбовой взрывной щели в течении всего срока службы; высокая степень пылевлагозащиты, пожаробезопасен;
- атмосферостойкий - длительный срок службы;
- источник света - энергоэкономные светодиоды - класс энергоэффективности «А++»! больше 50тыс. часов непрерывной работы, стабильный световой поток, стойкие к перепадам напряжения и многократных включений/выключений, мгновенно зажигаются/перезажигаются, имеют высокую цветопередачу, нет ультрафиолетового излучения, отсутствует вредный эффект низкочастотных пульсаций, экологически безвредны (без ртути): не требуют специальных условий утилизации;
- электронные компоненты и светодиоды исключительно ведущих мировых производителей;
- два кабельных ввода для электрокабеля - транзитное (магистральное) электроподключение в линию.

ФСП18ВЕх, НСП18ВЕх

 ТУ У 31.5-00214267-007-2001

источник света и мощность номинал., Вт.....	**лампа люминесцентная компактная с ЭПРА • (Е27) 32** **лампа накаливания • (Е27) 60; 75; 100; 150; 200**
напряжение питания номинал., В.....	**220 АС**
степень пылевлагозащиты.....	**IP65**
класс взрывоопасной зоны.....	**1; 2; 21; 22**
вид и уровень взрывозащиты.....	**1ExdeIICT3; 1ExdeIICT4; 1ExdeIICT5; 1ExdeIICT6**
класс пожароопасной зоны.....	**П-I; П-II**
класс электрозащиты (ДСТУ IEC 60598-1:2002)...	**I**
механическая стойкость (ГОСТ 30631-99).....	**М1**
компенсация реактивной мощности (PFC).....	**0,6 (ФСП)**
температура окружающей среды.....	**ФСП: -15°С...+40°С (У3.1)** **НСП: -40°С...+40°С (У1); -60°С...+40°С (ХЛ1)**

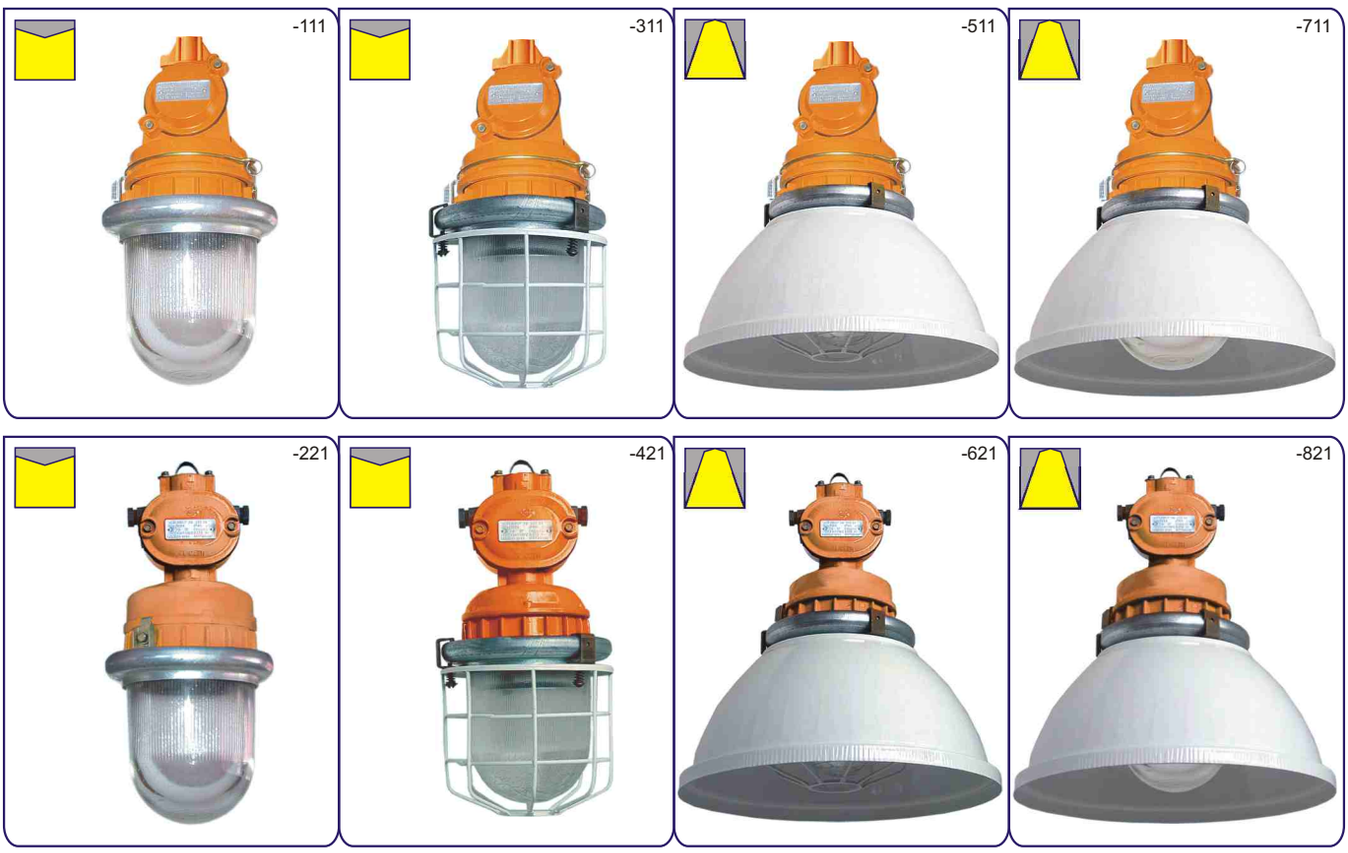

Взрывозащищенный светильник уровня защиты 1Ех для общего освещения взрывоопасных зон классов 1, 2 и пожароопасных зон классов П-I, П-II в соответствии с маркировкой по взрывозащите, а также допускается его применение в зонах 21, 22 при условии соблюдения требований НПАОП 40.1.1.32-01, «Правил Устройства Электроустановок» и других нормативных документов в помещениях и наружных установках в нефтяной, нефтеперерабатывающей, газовой, химической, цементной, деревообрабатывающей и других отраслей промышленности.

Корпусные детали: алюминиевый сплав.
Светопропускающий защитный элемент - колпак: термостойкое стекло.
Защитная сетка (модификация): стальная проволока.
Отражатель (модификация): листовая сталь.
Кабельный ввод: 1 или 2шт.

Источник света:
• компактная с встроенным ЭПРА люминесцентная лампа max. 32Вт
• лампа накаливания 60, 75, 100, 150 или 200Вт
или аналогичные.
Комплект поставки: светильник, по заказу - лампа, монтажный узел (см. схемы крепления).

ФСП18ВЕх, НСП18ВЕх

Электроподключение - индивидуальное (*А*) кабелем Ø8...16мм или транзитное (*В*) кабелем Ø8...12мм (сечение жил 1,5...4мм^2).
Способ монтажа:
• индивидуально - на вертикальную резьбовую трубу G3/4-B (*А1*), вертикальный монтажный профиль (*А2*).
• транзит - на крюк (*В1*), на горизонтальный (*В2*) или вертикальный (*В3*) монтажный профиль, на горизонтальную трубу с внешним макс. Ø20мм (*В4*); по спецзаказу: на вертикальную резьбовую трубу G3/4-B (*В5*), на горизонтальную трубу с наружным Ø25...28мм (*В6 - В6.1*), на горизонтальную поверхность (*В7*).

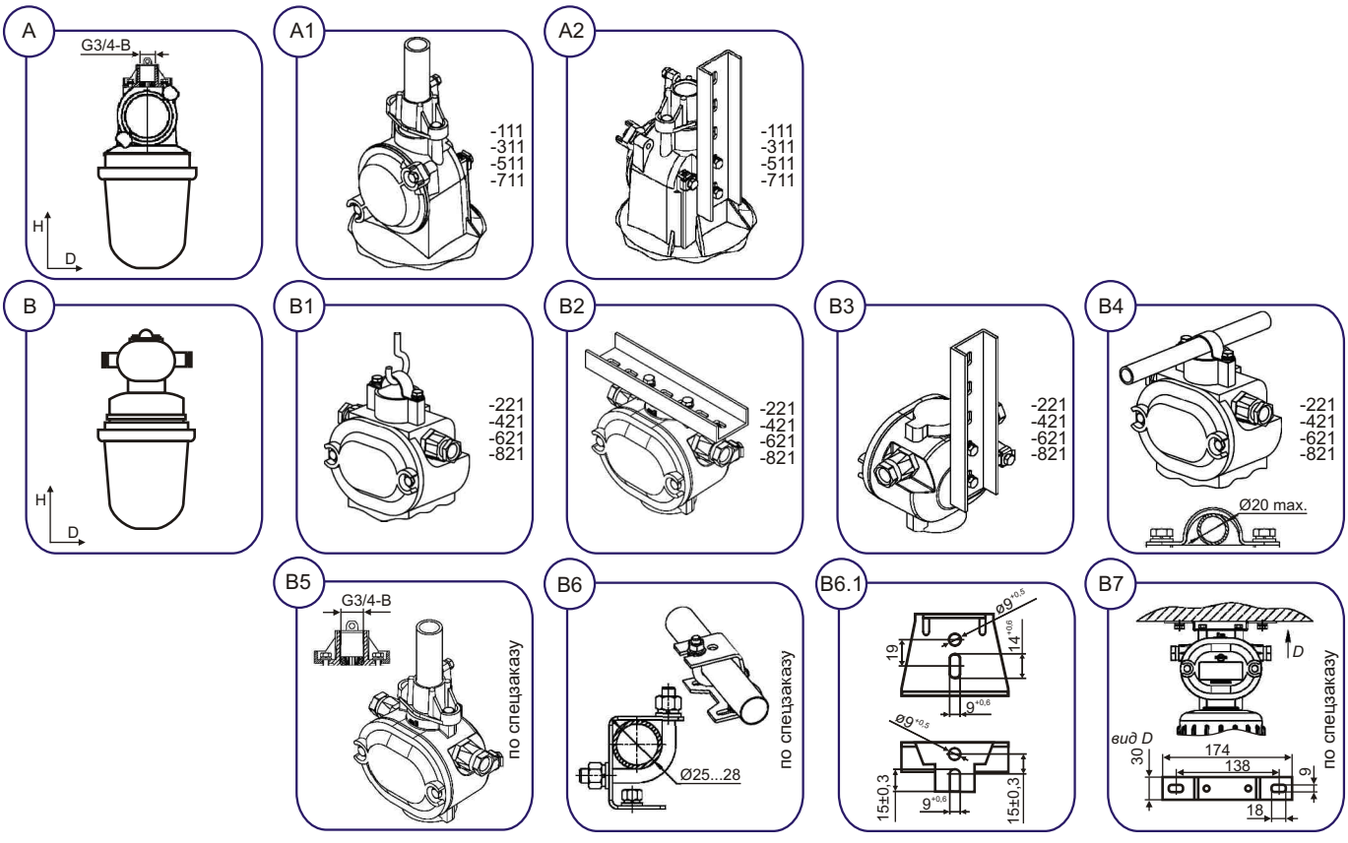

ОСОБЕННОСТИ:
- узел ввода (вводное отделение) надежно соединен с корпусом при помощи стальной резьбовой втулки (проходной изолятор), которая обеспечивает не только прочность конструкции, но и сохранение параметров резьбовой взрывной щели в течении всего срока службы;
- ФСП с компактной люминесцентной лампой: энергоэкономный, высокая энергоэффективность и светоотдача, нет стробоскопического эффекта, срок службы лампы ок. 10тыс часов;
- высокая степень пылевлагозащиты, пожаробезопасный;
- атмосферостойкий - длительный срок службы;
- два кабельных ввода для электрокабеля уменьшают затраты на монтаж, эксплуатацию и обеспечивают транзитное (магистральное) электроподключение в линию;
- сертифицированы на соответствие требованиям: "Технічного Регламенту обладнання та захисних систем, призначених для застосування в потенційно вибухонебезпечному середовищі", Технического регламента Таможенного Союза "О безопасности оборудования для работы во взрывоопасных средах" (ТР ТС 012/2011) и стандартов по взрывозащите.

Пример для заказа: **ВАТРА ФСП18ВЕх-32-421 У3.1**

расшифровка модификации:
1 цифра • 1- индивидуальное подключение, без отражателя и защитной сетки
2- транзитное подключение, без отражателя и защитной сетки
3- индивидуальное подключение, с защитной сеткой
4- транзитное подключение, с защитной сеткой
5- индивидуальное подключение, с отражателем и защитной сеткой
6- транзитное подключение, с отражателем и защитной сеткой
7- индивидуальное подключение, с отражателем
8- транзитное подключение, с отражателем
2 цифра • 1- на резьбовую трубу G3/4-B, на вертикальный монтажный профиль
2- на крюк, на вертикальный или горизонтальный монтажный профиль, на горизонтальную трубу
3 цифра • 1- без компенсации реактивной мощности

ФСП18ВЕх, НСП18ВЕх

Тип светильника	Напряжение, В	Степень защиты	Уровень и вид взрывозащиты	ИС	Цоколь	тип КСС	КПД, %	Cosφ	Габариты, DxH, мм	Масса, кг ±10%
ФСП18ВЕх-32-111 У3.1	220 АС	IP65	1ExdeIICT6	CFL	E27	М	50	0,6	205x435	5
ФСП18ВЕх-32-311 У3.1	220 АС	IP65	1ExdeIICT6	CFL	E27	М	50	0,6	205x445	5,6
ФСП18ВЕх-32-511 У3.1	220 АС	IP65	1ExdeIICT6	CFL	E27	М	50	0,6	420x455	7,2
ФСП18ВЕх-32-711 У3.1	220 АС	IP65	1ExdeIICT6	CFL	E27	М	50	0,6	420x455	6,5
ФСП18ВЕх-32-221 У3.1	220 АС	IP65	1ExdeIICT6	CFL	E27	М	50	0,6	205x430	5
ФСП18ВЕх-32-421 У3.1	220 АС	IP65	1ExdeIICT6	CFL	E27	М	50	0,6	205x445	5,6
ФСП18ВЕх-32-621 У3.1	220 АС	IP65	1ExdeIICT6	CFL	E27	М	50	0,6	420x455	7,2
ФСП18ВЕх-32-821 У3.1	220 АС	IP65	1ExdeIICT6	CFL	E27	М	50	0,6	420x455	6,5
НСП18ВЕх-75/60-111 У1	220 АС	IP65	1ExdeIICT6	IncL	E27	Д	70	-	205x420	5,1
НСП18ВЕх-75/60-221 У1	220 АС	IP65	1ExdeIICT6	IncL	E27	Д	70	-	205x435	5,1
НСП18ВЕх-75/60-111 ХЛ1	220 АС	IP65	1ExdeIICT6	IncL	E27	Д	70	-	205x420	5,1
НСП18ВЕх-75/60-221 ХЛ1	220 АС	IP65	1ExdeIICT6	IncL	E27	Д	70	-	205x435	5,1
НСП18ВЕх-75/60-311 У1	220 АС	IP65	1ExdeIICT6	IncL	E27	Д	70	-	205x425	5,7
НСП18ВЕх-75/60-421 У1	220 АС	IP65	1ExdeIICT6	IncL	E27	Д	70	-	205x440	5,7
НСП18ВЕх-75/60-311 ХЛ1	220 АС	IP65	1ExdeIICT6	IncL	E27	Д	70	-	205x425	5,7
НСП18ВЕх-75/60-421 ХЛ1	220 АС	IP65	1ExdeIICT6	IncL	E27	Д	70	-	205x440	5,7
НСП18ВЕх-75/60-511 У1	220 АС	IP65	1ExdeIICT6	IncL	E27	Д	55	-	420x425	7,1
НСП18ВЕх-75/60-621 У1	220 АС	IP65	1ExdeIICT6	IncL	E27	Д	55	-	420x440	7,1
НСП18ВЕх-75/60-511 ХЛ1	220 АС	IP65	1ExdeIICT6	IncL	E27	Д	55	-	420x425	7,1
НСП18ВЕх-75/60-621 ХЛ1	220 АС	IP65	1ExdeIICT6	IncL	E27	Д	55	-	420x440	7,1
НСП18ВЕх-75/60-711 У1	220 АС	IP65	1ExdeIICT6	IncL	E27	Д	55	-	420x420	6,6
НСП18ВЕх-75/60-821 У1	220 АС	IP65	1ExdeIICT6	IncL	E27	Д	55	-	420x435	6,6
НСП18ВЕх-75/60-711 ХЛ1	220 АС	IP65	1ExdeIICT6	IncL	E27	Д	55	-	420x420	6,6
НСП18ВЕх-75/60-821 ХЛ1	220 АС	IP65	1ExdeIICT6	IncL	E27	Д	55	-	420x435	6,6
НСП18ВЕх-150/100-111 У1	220 АС	IP65	1ExdeIICT5	IncL	E27	Д	70	-	205x420	5,1
НСП18ВЕх-150/100-221 У1	220 АС	IP65	1ExdeIICT5	IncL	E27	Д	70	-	205x435	5,1
НСП18ВЕх-150/100-111 ХЛ1	220 АС	IP65	1ExdeIICT5	IncL	E27	Д	70	-	205x420	5,1
НСП18ВЕх-150/100-221 ХЛ1	220 АС	IP65	1ExdeIICT5	IncL	E27	Д	70	-	205x435	5,1
НСП18ВЕх-150/100-311 У1	220 АС	IP65	1ExdeIICT5	IncL	E27	Д	70	-	205x425	5,7
НСП18ВЕх-150/100-421 У1	220 АС	IP65	1ExdeIICT5	IncL	E27	Д	70	-	205x440	5,7
НСП18ВЕх-150/100-311 ХЛ1	220 АС	IP65	1ExdeIICT5	IncL	E27	Д	70	-	205x425	5,7
НСП18ВЕх-150/100-421 ХЛ1	220 АС	IP65	1ExdeIICT5	IncL	E27	Д	70	-	205x440	5,7
НСП18ВЕх-150/100-511 У1	220 АС	IP65	1ExdeIICT5	IncL	E27	Д	55	-	420x425	7,1
НСП18ВЕх-150/100-621 У1	220 АС	IP65	1ExdeIICT5	IncL	E27	Д	55	-	420x440	7,1
НСП18ВЕх-150/100-511 ХЛ1	220 АС	IP65	1ExdeIICT5	IncL	E27	Д	55	-	420x425	7,1
НСП18ВЕх-150/100-621 ХЛ1	220 АС	IP65	1ExdeIICT5	IncL	E27	Д	55	-	420x440	7,1
НСП18ВЕх-150/100-711 У1	220 АС	IP65	1ExdeIICT5	IncL	E27	Д	55	-	420x420	6,6
НСП18ВЕх-150/100-821 У1	220 АС	IP65	1ExdeIICT5	IncL	E27	Д	55	-	420x435	6,6
НСП18ВЕх-150/100-711 ХЛ1	220 АС	IP65	1ExdeIICT5	IncL	E27	Д	55	-	420x420	6,6
НСП18ВЕх-150/100-821 ХЛ1	220 АС	IP65	1ExdeIICT5	IncL	E27	Д	55	-	420x435	6,6
НСП18ВЕх-200-111 У1	220 АС	IP65	1ExdeIICT4	IncL	E27	Д	70	-	205x420	5,1
НСП18ВЕх-200-221 У1	220 АС	IP65	1ExdeIICT3	IncL	E27	Д	70	-	205x435	5,1
НСП18ВЕх-200-111 ХЛ1	220 АС	IP65	1ExdeIICT4	IncL	E27	Д	70	-	205x420	5,1
НСП18ВЕх-200-221 ХЛ1	220 АС	IP65	1ExdeIICT3	IncL	E27	Д	70	-	205x435	5,1
НСП18ВЕх-200-311 У1	220 АС	IP65	1ExdeIICT4	IncL	E27	Д	70	-	205x425	5,7
НСП18ВЕх-200-421 У1	220 АС	IP65	1ExdeIICT3	IncL	E27	Д	70	-	205x440	5,7
НСП18ВЕх-200-311 ХЛ1	220 АС	IP65	1ExdeIICT4	IncL	E27	Д	70	-	205x425	5,7
НСП18ВЕх-200-421 ХЛ1	220 АС	IP65	1ExdeIICT3	IncL	E27	Д	70	-	205x440	5,7
НСП18ВЕх-200-511 У1	220 АС	IP65	1ExdeIICT4	IncL	E27	Д	55	-	420x425	7,1
НСП18ВЕх-200-621 У1	220 АС	IP65	1ExdeIICT3	IncL	E27	Д	55	-	420x440	7,1
НСП18ВЕх-200-511 ХЛ1	220 АС	IP65	1ExdeIICT4	IncL	E27	Д	55	-	420x425	7,1
НСП18ВЕх-200-621 ХЛ1	220 АС	IP65	1ExdeIICT3	IncL	E27	Д	55	-	420x440	7,1
НСП18ВЕх-200-711 У1	220 АС	IP65	1ExdeIICT4	IncL	E27	Д	55	-	420x420	6,6
НСП18ВЕх-200-821 У1	220 АС	IP65	1ExdeIICT3	IncL	E27	Д	55	-	420x435	6,6
НСП18ВЕх-200-711 ХЛ1	220 АС	IP65	1ExdeIICT4	IncL	E27	Д	55	-	420x420	6,6
НСП18ВЕх-200-821 ХЛ1	220 АС	IP65	1ExdeIICT3	IncL	E27	Д	55	-	420x435	6,6

ГСП18ВЕх, ЖСП18ВЕх, РСП18ВЕх

ТУ У 31.5-00214267-007-2001

источник света и мощность номинал., Вт.....	**лампа металлогалогенная • (Е27) 70; 100** **лампа натриевая • (Е27) 70; (Е40) 100** **лампа ртутная • (Е27) 125**
напряжение питания номинал., В.....	**220 АС**
степень пылевлагозащиты.....	**IP65**
класс взрывоопасной зоны.....	**1; 2; 21; 22**
вид и уровень взрывозащиты.....	**1ExdeIICT4; 1ExdeIICT5; 1ExdeIICT6**
класс пожароопасной зоны.....	**П-I; П-II**
класс электрозащиты (ДСТУ IEC 60598-1:2002)...	**I**
механическая стойкость (ГОСТ 30631-99).....	**М1**
компенсация реактивной мощности (PFC).....	**0,4; 0,8; 0,9**
температура окружающей среды.....	**ЭМПРА: -40°С...+40°С (У1); -60°С...+40°С (ХЛ1)** **ЭПРА: -25°С...+40°С (У1); -40°С...+40°С (ХЛ1)**

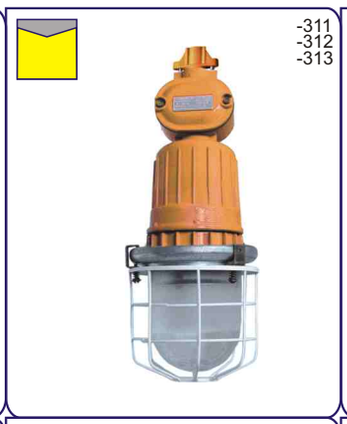

Взрывозащищенный светильник уровня защиты 1Ех для общего освещения взрывоопасных зон классов 1, 2 и пожароопасных зон классов П-I, П-II в соответствии с маркировкой по взрывозащите, а также допускается его применение в зонах 21, 22 при условии соблюдения требований НПАОП 40.1.1.32-01, «Правил Устройства Электроустановок» и других нормативных документов в помещениях и наружных установках в нефтяной, нефтеперерабатывающей, газовой, химической, цементной, деревообрабатывающей и других отраслей промышленности.

Корпусные детали: алюминиевый сплав.
Светопропускающий защитный элемент - колпак: термостойкое стекло.
Защитная сетка (модификация): стальная проволока.
Отражатель (модификация): листовая сталь.
Аппаратура управления: встроенный ЭМПРА или ЭПРА.
Кабельный ввод: 1 или 2шт.
По заказу: лампа, монтажный узел (см. схемы крепления).
Источник света - газоразрядные лампы:
- металлогалогенная типа HCI-E/P70/NDL, HCI-E100 (*Osram*)
- натриевые типа NAV-E70/E, NAV-E70 4Y (*Osram*), ДНаТ-70-1М (*Лисма*), NAV-E100 SUPER 4Y (*Osram*)
- ртутные типа ДРЛ-125 (*Лисма*)

или аналогичные.

ОСОБЕННОСТИ:
- узел ввода (вводное отделение) надежно соединен с корпусом при помощи стальной резьбовой втулки (проходной изолятор), которая обеспечивает не только прочность конструкции, но и сохранение параметров резьбовой взрывной щели в течении всего срока службы;
- индивидуальная компенсация реактивной мощности, высокий коэффициент мощности;
- электронный ПРА в ГСП, ЖСП 70Вт обеспечивает перезажигание лампы в горячем состоянии;
- высокая степень пылевлагозащиты, пожаробезопасный, атмосферостойкий - длительный срок службы;
- встроенная аппаратура управления и два кабельных ввода для электрокабеля уменьшают затраты на монтаж, эксплуатацию и обеспечивают транзитное (магистральное) электроподключение в линию;
- сертифицированы на соответствие требованиям: "Технічного Регламенту обладнання та захисних систем, призначених для застосування в потенційно вибухонебезпечному середовищі", Технического регламента Таможенного Союза "О безопасности оборудования для работы во взрывоопасных средах" (ТР ТС 012/2011) и стандартов по взрывозащите.

ГСП18ВЕх, ЖСП18ВЕх, РСП18ВЕх

Способ монтажа:
• транзитно -
- тип *1* - на горизонтальный (*1.1)* или вертикальный (*1.2*) монтажный профиль; по заказу: на крюк (*1А - 1А.1*), на горизонтальную трубу с наружным Ø25...28мм (*1В*), с помощью поворотной лиры на горизонтальную (*1С.1*) или вертикальную (*1С.2*) поверхность под углом *min* 30°- *max* 60°, на кронштейн под углом 30° (*1D - 1D.1*), на горизонтальную поверхность (*1Е*).
- тип *2* - на крюк (*2.1*), на горизонтальный (*2.2)* или вертикальный (*2.3*) монтажный профиль, на горизонтальную трубу с наружным maxØ20мм (*2.4*); по заказу: на резьбовую трубу G3/4-В (*2.5*), на горизонтальную поверхность (*2.6*).
• индивидуально - тип *3* - на резьбовую трубу G3/4-В (*3.1*), на вертикальный монтажный профиль (*3.2*).
Рекомендуемая высота установки: 3...5м, для более низких помещений рекомендуются модификации -431, -432, -631, -632.
Электроподключение: транзитное кабелем Ø8...12мм или индивидуальное кабелем Ø8...16мм (сечение жил 1,5...4мм²).

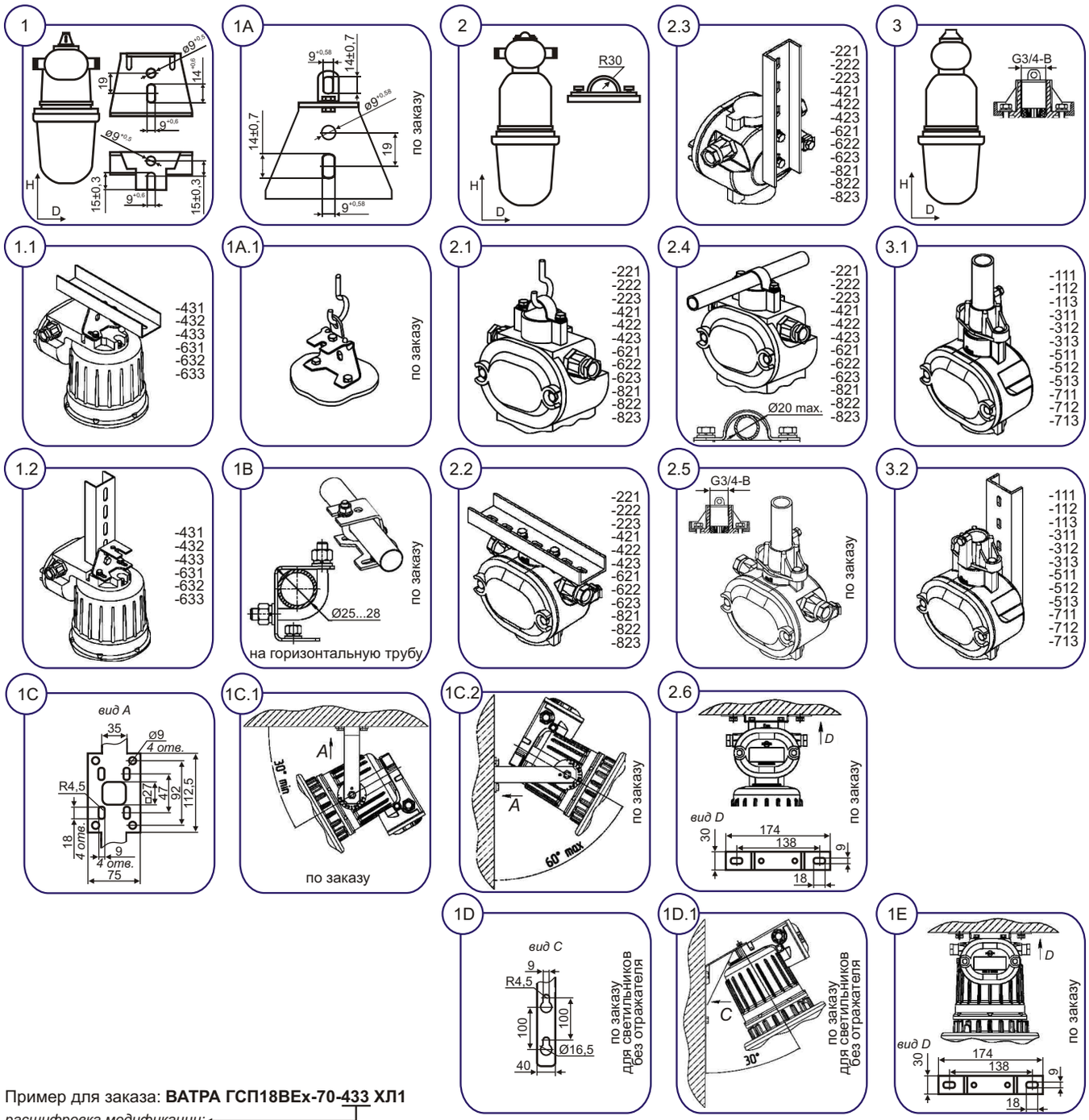

Пример для заказа: **ВАТРА ГСП18ВЕх-70-433 ХЛ1**

расшифровка модификации:

1 цифра • 1- индивидуальное подключение, без отражателя и защитной сетки
2- транзитное подключение, без отражателя и защитной сетки
3- индивидуальное подключение, с защитной сеткой
4- транзитное подключение, с защитной сеткой
5- индивидуальное подключение, с отражателем и защитной сеткой
6- транзитное подключение, с отражателем и защитной сеткой
7- индивидуальное подключение, с отражателем
8- транзитное подключение, с отражателем

2 цифра • 1- на резьбовую трубу G3/4-В, на вертикальный монтажный профиль (тип *3*)
2- на крюк, на вертикальный или горизонтальный монтажный профиль, на горизонтальную трубу (тип *2*)
3- на вертикальный или горизонтальный монтажный профиль (тип *1*)

3 цифра • 1- без компенсации реактивной мощности
2- с компенсацией реактивной мощности
3- с электронным ПРА

ГСП18ВЕх, ЖСП18ВЕх, РСП18ВЕх

Тип светильника	Напряжение, В	Степень защиты	Уровень и вид взрывозащиты	ИС	Цоколь	тип КСС	КПД, %	Cosφ	Габариты, DxH, мм	Масса, кг ±10%
ГСП18ВЕх-70-113 У1	220 АС	IP65	1ExdeIICT6	MHL	E27	М	70	0,9	205x555	6,8
ГСП18ВЕх-70-113 ХЛ1	220 АС	IP65	1ExdeIICT6	MHL	E27	М	70	0,9	205x555	6,8
ГСП18ВЕх-70-223 У1	220 АС	IP65	1ExdeIICT6	MHL	E27	М	70	0,9	205x515	6,8
ГСП18ВЕх-70-223 ХЛ1	220 АС	IP65	1ExdeIICT6	MHL	E27	М	70	0,9	205x515	6,8
ГСП18ВЕх-70-313 У1	220 АС	IP65	1ExdeIICT6	MHL	E27	М	70	0,9	205x565	7,4
ГСП18ВЕх-70-313 ХЛ1	220 АС	IP65	1ExdeIICT6	MHL	E27	М	70	0,9	205x565	7,4
ГСП18ВЕх-70-423 У1	220 АС	IP65	1ExdeIICT6	MHL	E27	М	70	0,9	205x530	7,4
ГСП18ВЕх-70-423 ХЛ1	220 АС	IP65	1ExdeIICT6	MHL	E27	М	70	0,9	205x530	7,4
ГСП18ВЕх-70-433 У1	220 АС	IP65	1ExdeIICT6	MHL	E27	М	55	0,9	205x460	7,8
ГСП18ВЕх-70-433 ХЛ1	220 АС	IP65	1ExdeIICT6	MHL	E27	М	55	0,9	205x460	7,8
ГСП18ВЕх-70-513 У1	220 АС	IP65	1ExdeIICT6	MHL	E27	Д	50	0,9	420x555	8,8
ГСП18ВЕх-70-513 ХЛ1	220 АС	IP65	1ExdeIICT6	MHL	E27	Д	50	0,9	420x555	8,8
ГСП18ВЕх-70-623 У1	220 АС	IP65	1ExdeIICT6	MHL	E27	Д	50	0,9	420x515	8,8
ГСП18ВЕх-70-623 ХЛ1	220 АС	IP65	1ExdeIICT6	MHL	E27	Д	50	0,9	420x515	8,8
ГСП18ВЕх-70-633 У1	220 АС	IP65	1ExdeIICT6	MHL	E27	Д	55	0,9	335x460	8,7
ГСП18ВЕх-70-633 ХЛ1	220 АС	IP65	1ExdeIICT6	MHL	E27	Д	55	0,9	335x460	8,7
ГСП18ВЕх-70-713 У1	220 АС	IP65	1ExdeIICT6	MHL	E27	Д	50	0,9	420x565	8,3
ГСП18ВЕх-70-713 ХЛ1	220 АС	IP65	1ExdeIICT6	MHL	E27	Д	50	0,9	420x565	8,3
ГСП18ВЕх-70-823 У1	220 АС	IP65	1ExdeIICT6	MHL	E27	Д	50	0,9	420x530	8,3
ГСП18ВЕх-70-823 ХЛ1	220 АС	IP65	1ExdeIICT6	MHL	E27	Д	50	0,9	420x530	8,3
ГСП18ВЕх-100-111 У1	220 АС	IP65	1ExdeIICT5	MHL	E27	М	70	0,4	205x555	8,3
ГСП18ВЕх-100-111 ХЛ1	220 АС	IP65	1ExdeIICT5	MHL	E27	М	70	0,4	205x555	8,3
ГСП18ВЕх-100-112 У1	220 АС	IP65	1ExdeIICT5	MHL	E27	М	70	0,8	205x555	8,3
ГСП18ВЕх-100-112 ХЛ1	220 АС	IP65	1ExdeIICT5	MHL	E27	М	70	0,8	205x555	8,3
ГСП18ВЕх-100-221 У1	220 АС	IP65	1ExdeIICT5	MHL	E27	М	70	0,4	205x520	8,3
ГСП18ВЕх-100-221 ХЛ1	220 АС	IP65	1ExdeIICT5	MHL	E27	М	70	0,4	205x520	8,3
ГСП18ВЕх-100-222 У1	220 АС	IP65	1ExdeIICT5	MHL	E27	М	70	0,8	205x515	8,3
ГСП18ВЕх-100-222 ХЛ1	220 АС	IP65	1ExdeIICT5	MHL	E27	М	70	0,8	205x515	8,3
ГСП18ВЕх-100-311 У1	220 АС	IP65	1ExdeIICT5	MHL	E27	М	70	0,4	205x565	8,9
ГСП18ВЕх-100-311 ХЛ1	220 АС	IP65	1ExdeIICT5	MHL	E27	М	70	0,4	205x565	8,9
ГСП18ВЕх-100-312 У1	220 АС	IP65	1ExdeIICT5	MHL	E27	М	70	0,8	205x565	8,9
ГСП18ВЕх-100-312 ХЛ1	220 АС	IP65	1ExdeIICT5	MHL	E27	М	70	0,8	205x565	8,9
ГСП18ВЕх-100-421 У1	220 АС	IP65	1ExdeIICT5	MHL	E27	М	70	0,4	205x530	8,9
ГСП18ВЕх-100-421 ХЛ1	220 АС	IP65	1ExdeIICT5	MHL	E27	М	70	0,4	205x530	8,9
ГСП18ВЕх-100-422 У1	220 АС	IP65	1ExdeIICT5	MHL	E27	М	70	0,8	205x530	8,9
ГСП18ВЕх-100-422 ХЛ1	220 АС	IP65	1ExdeIICT5	MHL	E27	М	70	0,8	205x530	8,9
ГСП18ВЕх-100-431 У1	220 АС	IP65	1ExdeIICT5	MHL	E27	М	70	0,4	205x460	9,1
ГСП18ВЕх-100-431 ХЛ1	220 АС	IP65	1ExdeIICT5	MHL	E27	М	70	0,4	205x460	9,1
ГСП18ВЕх-100-432 У1	220 АС	IP65	1ExdeIICT5	MHL	E27	М	70	0,8	205x460	9,1
ГСП18ВЕх-100-432 ХЛ1	220 АС	IP65	1ExdeIICT5	MHL	E27	М	70	0,8	205x460	9,1
ГСП18ВЕх-100-511 У1	220 АС	IP65	1ExdeIICT5	MHL	E27	Д	55	0,4	420x555	10,3
ГСП18ВЕх-100-511 ХЛ1	220 АС	IP65	1ExdeIICT5	MHL	E27	Д	55	0,4	420x555	10,3
ГСП18ВЕх-100-512 У1	220 АС	IP65	1ExdeIICT5	MHL	E27	Д	55	0,8	420x555	10,3
ГСП18ВЕх-100-512 ХЛ1	220 АС	IP65	1ExdeIICT5	MHL	E27	Д	55	0,8	420x555	10,3
ГСП18ВЕх-100-621 У1	220 АС	IP65	1ExdeIICT5	MHL	E27	Д	55	0,4	420x520	10,3
ГСП18ВЕх-100-621 ХЛ1	220 АС	IP65	1ExdeIICT5	MHL	E27	Д	55	0,4	420x520	10,3
ГСП18ВЕх-100-622 У1	220 АС	IP65	1ExdeIICT5	MHL	E27	Д	55	0,8	420x520	10,3
ГСП18ВЕх-100-622 ХЛ1	220 АС	IP65	1ExdeIICT5	MHL	E27	Д	55	0,8	420x520	10,3
ГСП18ВЕх-100-631 У1	220 АС	IP65	1ExdeIICT5	MHL	E27	Д	55	0,4	335x460	10
ГСП18ВЕх-100-631 ХЛ1	220 АС	IP65	1ExdeIICT5	MHL	E27	Д	55	0,4	335x460	10
ГСП18ВЕх-100-632 У1	220 АС	IP65	1ExdeIICT5	MHL	E27	Д	55	0,8	335x460	10
ГСП18ВЕх-100-632 ХЛ1	220 АС	IP65	1ExdeIICT5	MHL	E27	Д	55	0,8	335x460	10
ГСП18ВЕх-100-711 У1	220 АС	IP65	1ExdeIICT5	MHL	E27	Д	55	0,4	420x565	9,8
ГСП18ВЕх-100-711 ХЛ1	220 АС	IP65	1ExdeIICT5	MHL	E27	Д	55	0,4	420x565	9,8
ГСП18ВЕх-100-712 У1	220 АС	IP65	1ExdeIICT5	MHL	E27	Д	55	0,8	420x565	9,8
ГСП18ВЕх-100-712 ХЛ1	220 АС	IP65	1ExdeIICT5	MHL	E27	Д	55	0,8	420x565	9,8
ГСП18ВЕх-100-821 У1	220 АС	IP65	1ExdeIICT5	MHL	E27	Д	55	0,4	420x530	9,8
ГСП18ВЕх-100-821 ХЛ1	220 АС	IP65	1ExdeIICT5	MHL	E27	Д	55	0,4	420x530	9,8
ГСП18ВЕх-100-822 У1	220 АС	IP65	1ExdeIICT5	MHL	E27	Д	55	0,8	420x530	9,8
ГСП18ВЕх-100-822 ХЛ1	220 АС	IP65	1ExdeIICT5	MHL	E27	Д	55	0,8	420x530	9,8
ЖСП18ВЕх-70-111 У1	220 АС	IP65	1ExdeIICT6	SL	E27	М	70	0,4	205x555	8,1
ЖСП18ВЕх-70-111 ХЛ1	220 АС	IP65	1ExdeIICT6	SL	E27	М	70	0,4	205x555	8,1
ЖСП18ВЕх-70-112 У1	220 АС	IP65	1ExdeIICT6	SL	E27	М	70	0,8	205x555	8,1
ЖСП18ВЕх-70-112 ХЛ1	220 АС	IP65	1ExdeIICT6	SL	E27	М	70	0,8	205x555	8,1
ЖСП18ВЕх-70-113 У1	220 АС	IP65	1ExdeIICT6	SL	E27	М	70	0,9	205x555	6,8
ЖСП18ВЕх-70-113 ХЛ1	220 АС	IP65	1ExdeIICT6	SL	E27	М	70	0,9	205x555	6,8
ЖСП18ВЕх-70-221 У1	220 АС	IP65	1ExdeIICT6	SL	E27	М	70	0,4	205x515	8,1
ЖСП18ВЕх-70-221 ХЛ1	220 АС	IP65	1ExdeIICT6	SL	E27	М	70	0,4	205x515	8,1
ЖСП18ВЕх-70-222 У1	220 АС	IP65	1ExdeIICT6	SL	E27	М	70	0,8	205x515	8,1
ЖСП18ВЕх-70-222 ХЛ1	220 АС	IP65	1ExdeIICT6	SL	E27	М	70	0,8	205x515	8,1
ЖСП18ВЕх-70-223 У1	220 АС	IP65	1ExdeIICT6	SL	E27	М	70	0,9	205x515	6,8
ЖСП18ВЕх-70-223 ХЛ1	220 АС	IP65	1ExdeIICT6	SL	E27	М	70	0,9	205x515	6,8
ЖСП18ВЕх-70-311 У1	220 АС	IP65	1ExdeIICT6	SL	E27	М	70	0,4	205x565	8,7
ЖСП18ВЕх-70-311 ХЛ1	220 АС	IP65	1ExdeIICT6	SL	E27	М	70	0,4	205x565	8,7
ЖСП18ВЕх-70-312 У1	220 АС	IP65	1ExdeIICT6	SL	E27	М	70	0,8	205x565	8,7
ЖСП18ВЕх-70-312 ХЛ1	220 АС	IP65	1ExdeIICT6	SL	E27	М	70	0,8	205x565	8,7
ЖСП18ВЕх-70-313 У1	220 АС	IP65	1ExdeIICT6	SL	E27	М	70	0,9	205x565	7,4
ЖСП18ВЕх-70-313 ХЛ1	220 АС	IP65	1ExdeIICT6	SL	E27	М	70	0,9	205x565	7,4
ЖСП18ВЕх-70-421 У1	220 АС	IP65	1ExdeIICT6	SL	E27	М	70	0,4	205x530	8,7
ЖСП18ВЕх-70-421 ХЛ1	220 АС	IP65	1ExdeIICT6	SL	E27	М	70	0,4	205x530	8,7

ГСП18ВЕх, ЖСП18ВЕх, РСП18ВЕх

 Корпорация ВАТРА ● http://vatra.ua ● каталог 2018

Тип светильника	Напряжение, В	Степень защиты	Уровень и вид взрывозащиты	ИС	Цоколь	тип КСС	КПД, %	Cos φ	Габариты, DxH, мм	Масса, кг ±10%
ЖСП18ВЕх-70-422 У1	220 АС	IP65	1ExdeIICT6	SL	E27	М	70	0,8	205x530	8,7
ЖСП18ВЕх-70-422 ХЛ1	220 АС	IP65	1ExdeIICT6	SL	E27	М	70	0,8	205x530	8,7
ЖСП18ВЕх-70-423 У1	220 АС	IP65	1ExdeIICT6	SL	E27	М	70	0,9	205x530	7,4
ЖСП18ВЕх-70-423 ХЛ1	220 АС	IP65	1ExdeIICT6	SL	E27	М	70	0,9	205x530	7,4
ЖСП18ВЕх-70-431 У1	220 АС	IP65	1ExdeIICT6	SL	E27	М	70	0,4	205x460	9,1
ЖСП18ВЕх-70-431 ХЛ1	220 АС	IP65	1ExdeIICT6	SL	E27	М	70	0,4	205x460	9,1
ЖСП18ВЕх-70-432 У1	220 АС	IP65	1ExdeIICT6	SL	E27	М	70	0,8	205x460	9,1
ЖСП18ВЕх-70-432 ХЛ1	220 АС	IP65	1ExdeIICT6	SL	E27	М	70	0,8	205x460	9,1
ЖСП18ВЕх-70-433 У1	220 АС	IP65	1ExdeIICT6	SL	E27	М	55	0,9	205x460	7,8
ЖСП18ВЕх-70-433 ХЛ1	220 АС	IP65	1ExdeIICT6	SL	E27	М	55	0,9	205x460	7,8
ЖСП18ВЕх-70-511 У1	220 АС	IP65	1ExdeIICT6	SL	E27	Д	55	0,4	420x575	10,1
ЖСП18ВЕх-70-511 ХЛ1	220 АС	IP65	1ExdeIICT6	SL	E27	Д	55	0,4	420x575	10,1
ЖСП18ВЕх-70-512 У1	220 АС	IP65	1ExdeIICT6	SL	E27	Д	55	0,8	420x575	10,1
ЖСП18ВЕх-70-512 ХЛ1	220 АС	IP65	1ExdeIICT6	SL	E27	Д	55	0,8	420x575	10,1
ЖСП18ВЕх-70-513 У1	220 АС	IP65	1ExdeIICT6	SL	E27	Д	50	0,9	420x555	8,8
ЖСП18ВЕх-70-513 ХЛ1	220 АС	IP65	1ExdeIICT6	SL	E27	Д	50	0,9	420x555	8,8
ЖСП18ВЕх-70-621 У1	220 АС	IP65	1ExdeIICT6	SL	E27	Д	55	0,4	420x540	10,1
ЖСП18ВЕх-70-621 ХЛ1	220 АС	IP65	1ExdeIICT6	SL	E27	Д	55	0,4	420x540	10,1
ЖСП18ВЕх-70-622 У1	220 АС	IP65	1ExdeIICT6	SL	E27	Д	55	0,8	420x540	10,1
ЖСП18ВЕх-70-622 ХЛ1	220 АС	IP65	1ExdeIICT6	SL	E27	Д	55	0,8	420x540	10,1
ЖСП18ВЕх-70-623 У1	220 АС	IP65	1ExdeIICT6	SL	E27	Д	50	0,9	420x515	8,8
ЖСП18ВЕх-70-623 ХЛ1	220 АС	IP65	1ExdeIICT6	SL	E27	Д	50	0,9	420x515	8,8
ЖСП18ВЕх-70-631 У1	220 АС	IP65	1ExdeIICT6	SL	E27	Д	55	0,4	335x460	10
ЖСП18ВЕх-70-631 ХЛ1	220 АС	IP65	1ExdeIICT6	SL	E27	Д	55	0,4	335x460	10
ЖСП18ВЕх-70-632 У1	220 АС	IP65	1ExdeIICT6	SL	E27	Д	55	0,8	335x460	10
ЖСП18ВЕх-70-632 ХЛ1	220 АС	IP65	1ExdeIICT6	SL	E27	Д	55	0,8	335x460	10
ЖСП18ВЕх-70-633 У1	220 АС	IP65	1ExdeIICT6	SL	E27	Д	55	0,9	335x460	8,7
ЖСП18ВЕх-70-633 ХЛ1	220 АС	IP65	1ExdeIICT6	SL	E27	Д	55	0,9	335x460	8,7
ЖСП18ВЕх-70-711 У1	220 АС	IP65	1ExdeIICT6	SL	E27	Д	55	0,4	420x575	9,6
ЖСП18ВЕх-70-711 ХЛ1	220 АС	IP65	1ExdeIICT6	SL	E27	Д	55	0,4	420x575	9,6
ЖСП18ВЕх-70-712 У1	220 АС	IP65	1ExdeIICT6	SL	E27	Д	55	0,8	420x575	9,6
ЖСП18ВЕх-70-712 ХЛ1	220 АС	IP65	1ExdeIICT6	SL	E27	Д	55	0,8	420x575	9,6
ЖСП18ВЕх-70-713 У1	220 АС	IP65	1ExdeIICT6	SL	E27	Д	50	0,9	420x565	8,3
ЖСП18ВЕх-70-713 ХЛ1	220 АС	IP65	1ExdeIICT6	SL	E27	Д	50	0,9	420x565	8,3
ЖСП18ВЕх-70-821 У1	220 АС	IP65	1ExdeIICT6	SL	E27	Д	55	0,4	420x540	9,6
ЖСП18ВЕх-70-821 ХЛ1	220 АС	IP65	1ExdeIICT6	SL	E27	Д	55	0,4	420x540	9,6
ЖСП18ВЕх-70-822 У1	220 АС	IP65	1ExdeIICT6	SL	E27	Д	55	0,8	420x540	9,6
ЖСП18ВЕх-70-822 ХЛ1	220 АС	IP65	1ExdeIICT6	SL	E27	Д	55	0,8	420x540	9,6
ЖСП18ВЕх-70-823 У1	220 АС	IP65	1ExdeIICT6	SL	E27	Д	50	0,9	420x530	8,3
ЖСП18ВЕх-70-823 ХЛ1	220 АС	IP65	1ExdeIICT6	SL	E27	Д	50	0,9	420x530	8,3
ЖСП18ВЕх-100-111 У1	220 АС	IP65	1ExdeIICT4	SL*	E40	М	70	0,4	205x555	8,3
ЖСП18ВЕх-100-111 ХЛ1	220 АС	IP65	1ExdeIICT4	SL*	E40	М	70	0,4	205x555	8,3
ЖСП18ВЕх-100-112 У1	220 АС	IP65	1ExdeIICT4	SL*	E40	М	70	0,8	205x555	8,3
ЖСП18ВЕх-100-112 ХЛ1	220 АС	IP65	1ExdeIICT4	SL*	E40	М	70	0,8	205x555	8,3
ЖСП18ВЕх-100-221 У1	220 АС	IP65	1ExdeIICT4	SL*	E40	М	70	0,4	205x515	8,3
ЖСП18ВЕх-100-221 ХЛ1	220 АС	IP65	1ExdeIICT4	SL*	E40	М	70	0,4	205x515	8,3
ЖСП18ВЕх-100-222 У1	220 АС	IP65	1ExdeIICT4	SL*	E40	М	70	0,8	205x515	8,3
ЖСП18ВЕх-100-222 ХЛ1	220 АС	IP65	1ExdeIICT4	SL*	E40	М	70	0,8	205x515	8,3
ЖСП18ВЕх-100-311 У1	220 АС	IP65	1ExdeIICT4	SL*	E40	М	70	0,4	205x565	8,9
ЖСП18ВЕх-100-311 ХЛ1	220 АС	IP65	1ExdeIICT4	SL*	E40	М	70	0,4	205x565	8,9
ЖСП18ВЕх-100-312 У1	220 АС	IP65	1ExdeIICT4	SL*	E40	М	70	0,8	205x565	8,9
ЖСП18ВЕх-100-312 ХЛ1	220 АС	IP65	1ExdeIICT4	SL*	E40	М	70	0,8	205x565	8,9
ЖСП18ВЕх-100-421 У1	220 АС	IP65	1ExdeIICT4	SL*	E40	М	70	0,4	205x530	8,9
ЖСП18ВЕх-100-421 ХЛ1	220 АС	IP65	1ExdeIICT4	SL*	E40	М	70	0,4	205x530	8,9
ЖСП18ВЕх-100-422 У1	220 АС	IP65	1ExdeIICT4	SL*	E40	М	70	0,8	205x530	8,9
ЖСП18ВЕх-100-422 ХЛ1	220 АС	IP65	1ExdeIICT4	SL*	E40	М	70	0,8	205x530	8,9
ЖСП18ВЕх-100-431 У1	220 АС	IP65	1ExdeIICT4	SL*	E40	М	70	0,4	205x460	9,3
ЖСП18ВЕх-100-431 ХЛ1	220 АС	IP65	1ExdeIICT4	SL*	E40	М	70	0,4	205x460	9,3
ЖСП18ВЕх-100-432 У1	220 АС	IP65	1ExdeIICT4	SL*	E40	М	70	0,8	205x460	9,3
ЖСП18ВЕх-100-432 ХЛ1	220 АС	IP65	1ExdeIICT4	SL*	E40	М	70	0,8	205x460	9,3
ЖСП18ВЕх-100-511 У1	220 АС	IP65	1ExdeIICT4	SL*	E40	Д	55	0,4	420x575	10,3
ЖСП18ВЕх-100-511 ХЛ1	220 АС	IP65	1ExdeIICT4	SL*	E40	Д	55	0,4	420x575	10,3
ЖСП18ВЕх-100-512 У1	220 АС	IP65	1ExdeIICT4	SL*	E40	Д	55	0,8	420x575	10,3
ЖСП18ВЕх-100-512 ХЛ1	220 АС	IP65	1ExdeIICT4	SL*	E40	Д	55	0,8	420x575	10,3
ЖСП18ВЕх-100-621 У1	220 АС	IP65	1ExdeIICT4	SL*	E40	Д	55	0,4	420x540	10,3
ЖСП18ВЕх-100-621 ХЛ1	220 АС	IP65	1ExdeIICT4	SL*	E40	Д	55	0,4	420x540	10,3
ЖСП18ВЕх-100-622 У1	220 АС	IP65	1ExdeIICT4	SL*	E40	Д	55	0,8	420x540	10,3
ЖСП18ВЕх-100-622 ХЛ1	220 АС	IP65	1ExdeIICT4	SL*	E40	Д	55	0,8	420x540	10,3
ЖСП18ВЕх-100-631 У1	220 АС	IP65	1ExdeIICT4	SL*	E40	Д	55	0,4	335x460	10,2
ЖСП18ВЕх-100-631 ХЛ1	220 АС	IP65	1ExdeIICT4	SL*	E40	Д	55	0,4	335x460	10,2
ЖСП18ВЕх-100-632 У1	220 АС	IP65	1ExdeIICT4	SL*	E40	Д	55	0,8	335x460	10,2
ЖСП18ВЕх-100-632 ХЛ1	220 АС	IP65	1ExdeIICT4	SL*	E40	Д	55	0,8	335x460	10,2
ЖСП18ВЕх-100-711 У1	220 АС	IP65	1ExdeIICT4	SL*	E40	Д	55	0,4	420x575	9,8
ЖСП18ВЕх-100-711 ХЛ1	220 АС	IP65	1ExdeIICT4	SL*	E40	Д	55	0,4	420x575	9,8
ЖСП18ВЕх-100-712 У1	220 АС	IP65	1ExdeIICT4	SL*	E40	Д	55	0,8	420x575	9,8
ЖСП18ВЕх-100-712 ХЛ1	220 АС	IP65	1ExdeIICT4	SL*	E40	Д	55	0,8	420x575	9,8
ЖСП18ВЕх-100-821 У1	220 АС	IP65	1ExdeIICT4	SL*	E40	Д	55	0,4	420x540	9,8
ЖСП18ВЕх-100-821 ХЛ1	220 АС	IP65	1ExdeIICT4	SL*	E40	Д	55	0,4	420x540	9,8
ЖСП18ВЕх-100-822 У1	220 АС	IP65	1ExdeIICT4	SL*	E40	Д	55	0,8	420x540	9,8
ЖСП18ВЕх-100-822 ХЛ1	220 АС	IP65	1ExdeIICT4	SL*	E40	Д	55	0,8	420x540	9,8

* длина лампы (L) max. 178мм

ГСП18ВЕх, ЖСП18ВЕх, РСП18ВЕх

Тип светильника	Напряжение, В	Степень защиты	Уровень и вид взрывозащиты	ИС	Цоколь	тип КСС	КПД, %	Cos	Габариты, DxH, мм	Масса, кг ±10%
РСП18ВЕх-125-111 У1	220 АС	IP65	1ExdeIICT4	QL	E27	М	70	0,4	205x555	8,4
РСП18ВЕх-125-111 ХЛ1	220 АС	IP65	1ExdeIICT4	QL	E27	М	70	0,4	205x555	8,4
РСП18ВЕх-125-112 У1	220 АС	IP65	1ExdeIICT4	QL	E27	М	70	0,8	205x555	8,6
РСП18ВЕх-125-112 ХЛ1	220 АС	IP65	1ExdeIICT4	QL	E27	М	70	0,8	205x555	8,6
РСП18ВЕх-125-221 У1	220 АС	IP65	1ExdeIICT4	QL	E27	М	70	0,4	205x515	8,4
РСП18ВЕх-125-221 ХЛ1	220 АС	IP65	1ExdeIICT4	QL	E27	М	70	0,4	205x515	8,4
РСП18ВЕх-125-222 У1	220 АС	IP65	1ExdeIICT4	QL	E27	М	70	0,8	205x515	8,6
РСП18ВЕх-125-222 ХЛ1	220 АС	IP65	1ExdeIICT4	QL	E27	М	70	0,8	205x515	8,6
РСП18ВЕх-125-311 У1	220 АС	IP65	1ExdeIICT4	QL	E27	М	70	0,4	205x565	9
РСП18ВЕх-125-311 ХЛ1	220 АС	IP65	1ExdeIICT4	QL	E27	М	70	0,4	205x565	9
РСП18ВЕх-125-312 У1	220 АС	IP65	1ExdeIICT4	QL	E27	М	70	0,8	205x565	9,2
РСП18ВЕх-125-312 ХЛ1	220 АС	IP65	1ExdeIICT4	QL	E27	М	70	0,8	205x565	9,2
РСП18ВЕх-125-421 У1	220 АС	IP65	1ExdeIICT4	QL	E27	М	70	0,4	205x530	9
РСП18ВЕх-125-421 ХЛ1	220 АС	IP65	1ExdeIICT4	QL	E27	М	70	0,4	205x530	9
РСП18ВЕх-125-422 У1	220 АС	IP65	1ExdeIICT4	QL	E27	М	70	0,8	205x530	9,2
РСП18ВЕх-125-422 ХЛ1	220 АС	IP65	1ExdeIICT4	QL	E27	М	70	0,8	205x530	9,2
РСП18ВЕх-125-431 У1	220 АС	IP65	1ExdeIICT4	QL	E27	М	70	0,4	205x460	9,4
РСП18ВЕх-125-431 ХЛ1	220 АС	IP65	1ExdeIICT4	QL	E27	М	70	0,4	205x460	9,4
РСП18ВЕх-125-432 У1	220 АС	IP65	1ExdeIICT4	QL	E27	М	70	0,8	205x460	9,6
РСП18ВЕх-125-432 ХЛ1	220 АС	IP65	1ExdeIICT4	QL	E27	М	70	0,8	205x460	9,6
РСП18ВЕх-125-511 У1	220 АС	IP65	1ExdeIICT4	QL	E27	Д	55	0,4	420x575	10,4
РСП18ВЕх-125-511 ХЛ1	220 АС	IP65	1ExdeIICT4	QL	E27	Д	55	0,4	420x575	10,4
РСП18ВЕх-125-512 У1	220 АС	IP65	1ExdeIICT4	QL	E27	Д	55	0,8	420x575	10,6
РСП18ВЕх-125-512 ХЛ1	220 АС	IP65	1ExdeIICT4	QL	E27	Д	55	0,8	420x575	10,6
РСП18ВЕх-125-621 У1	220 АС	IP65	1ExdeIICT4	QL	E27	Д	55	0,4	420x540	10,4
РСП18ВЕх-125-621 ХЛ1	220 АС	IP65	1ExdeIICT4	QL	E27	Д	55	0,4	420x540	10,4
РСП18ВЕх-125-622 У1	220 АС	IP65	1ExdeIICT4	QL	E27	Д	55	0,8	420x540	10,6
РСП18ВЕх-125-622 ХЛ1	220 АС	IP65	1ExdeIICT4	QL	E27	Д	55	0,8	420x540	10,6
РСП18ВЕх-125-631 У1	220 АС	IP65	1ExdeIICT4	QL	E27	Д	55	0,4	335x460	10,3
РСП18ВЕх-125-631 ХЛ1	220 АС	IP65	1ExdeIICT4	QL	E27	Д	55	0,4	335x460	10,3
РСП18ВЕх-125-632 У1	220 АС	IP65	1ExdeIICT4	QL	E27	Д	55	0,8	335x460	10,5
РСП18ВЕх-125-632 ХЛ1	220 АС	IP65	1ExdeIICT4	QL	E27	Д	55	0,8	335x460	10,5
РСП18ВЕх-125-711 У1	220 АС	IP65	1ExdeIICT4	QL	E27	Д	55	0,4	420x575	9,9
РСП18ВЕх-125-711 ХЛ1	220 АС	IP65	1ExdeIICT4	QL	E27	Д	55	0,4	420x575	9,9
РСП18ВЕх-125-712 У1	220 АС	IP65	1ExdeIICT4	QL	E27	Д	55	0,8	420x575	10,1
РСП18ВЕх-125-712 ХЛ1	220 АС	IP65	1ExdeIICT4	QL	E27	Д	55	0,8	420x575	10,1
РСП18ВЕх-125-821 У1	220 АС	IP65	1ExdeIICT4	QL	E27	Д	55	0,4	420x540	9,9
РСП18ВЕх-125-821 ХЛ1	220 АС	IP65	1ExdeIICT4	QL	E27	Д	55	0,4	420x540	9,9
РСП18ВЕх-125-822 У1	220 АС	IP65	1ExdeIICT4	QL	E27	Д	55	0,8	420x540	10,1
РСП18ВЕх-125-822 ХЛ1	220 АС	IP65	1ExdeIICT4	QL	E27	Д	55	0,8	420x540	10,1

НСП21ВЕх

 ТУ У 31.5-00214267-007-2001

источник света и мощность номинал., Вт..... **лампа накаливания • (Е27) 150; 200; 300**
напряжение питания номинал., В..... **220 АС**
степень пылевлагозащиты..... **IP65**
класс взрывоопасной зоны..... **1; 2; 21; 22**
вид и уровень взрывозащиты для поставок
в Украине: **1Ex d e IIB+H_2 T4; 1Ex d e IIB+H_2 T5; 1Ex d e IIB+H_2 T6**
на экспорт в ТС: **1ExdeIICT4; 1ExdeIICT5; 1ExdeIICT6**
класс пожароопасной зоны..... **П-I; П-II**
класс электрозащиты (ДСТУ IEC 60598-1:2002)... **I**
механическая стойкость (ГОСТ 30631-99)..... **М1**
температура окружающей среды..... **-40°С...+40°С (У1); -60°С...+40°С (ХЛ1)**

-111

-221

-311

-421

-511

-621

-711

-821

Взрывозащищенный светильник уровня защиты 1Ex для общего освещения взрывоопасных зон классов 1, 2 и пожароопасных зон классов П-I, П-II в соответствии с маркировкой по взрывозащите, а также допускается его применение в зонах 21, 22 при условии соблюдения требований НПАОП 40.1.1.32-01, «Правил Устройства Электроустановок» и других нормативных документов в помещениях и наружных установках в нефтяной, нефтеперерабатывающей, газовой, химической, цементной, деревообрабатывающей и других отраслей промышленности.

Корпусные детали: алюминиевый сплав.
Светопропускающий защитный элемент - колпак: термостойкое стекло.
Защитная сетка (модификация): стальная проволока.
Отражатель (модификация): листовая сталь.
Кабельный ввод: 1 или 2шт.
Источник света: лампа накаливания 150, 200 или 300Вт.
Комплект поставки: светильник, по заказу - лампа, монтажный узел (см. схемы крепления).

НСП21ВЕх

Способ монтажа:
• индивидуально - на резьбовую трубу G3/4-B (*A1*), на вертикальный монтажный профиль (*A2*).
• транзитно - на горизонтальный (*B2*) или вертикальный (*B3*) монтажный профиль, по спецзаказу - на крюк (*B4*), на горизонтальную трубу с наружным Ø20мм (*B5*), на горизонтальную трубу с наружным Ø25...28 (*B6*), на резьбовую трубу G3/4-B (*B7*), на горизонтальную поверхность (*B8*).
Рекомендуемая высота установки: 3...5м.
Электроподключение - индивидуальное кабелем Ø8...16мм или транзитное кабелем Ø8...12мм (сечение жил 1,5...4мм^2).

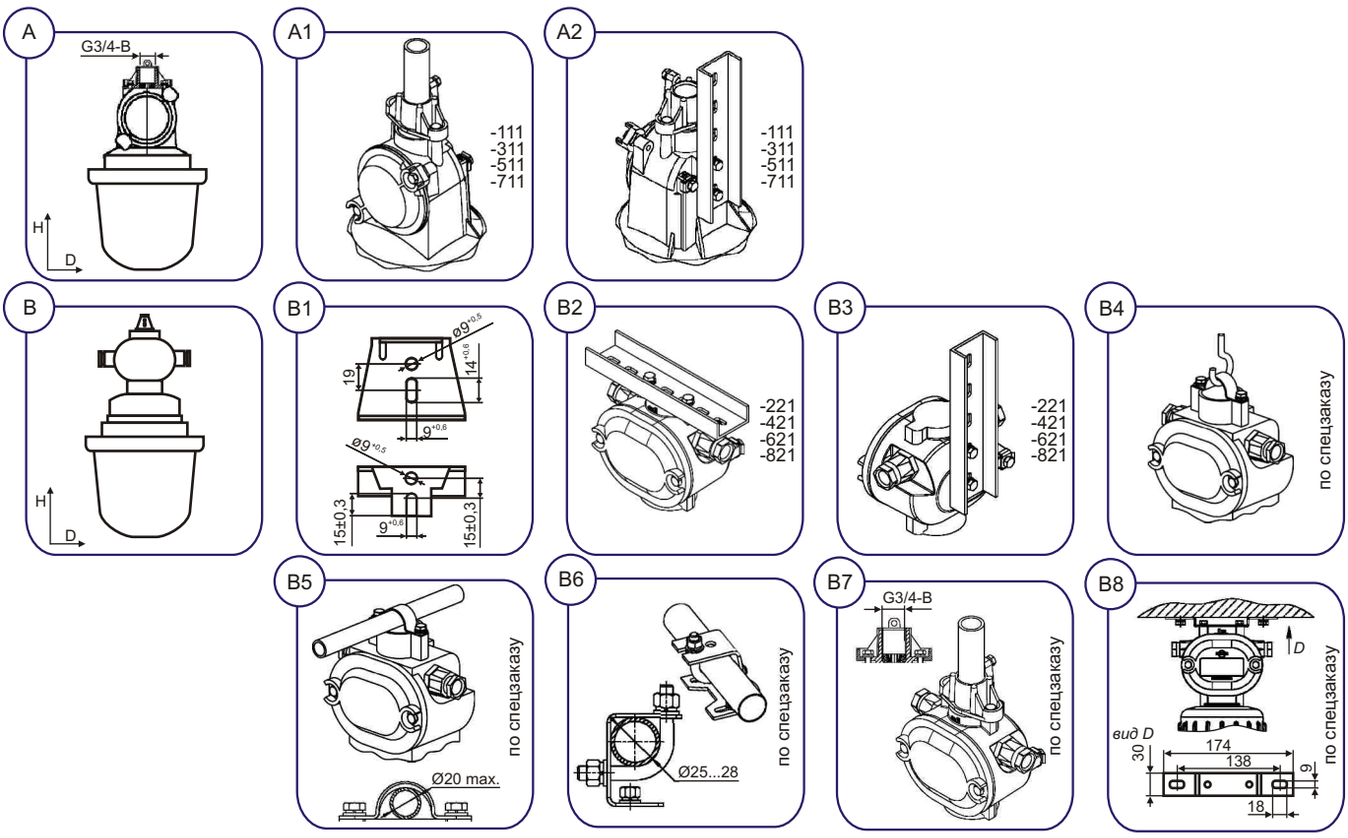

ОСОБЕННОСТИ:
- узел ввода (вводное отделение) надежно соединен с корпусом при помощи стальной резьбовой втулки (проходной изолятор), которая обеспечивает не только прочность конструкции, но и сохранение параметров резьбовой взрывной щели в течении всего срока службы;
- высокая степень пылевлагозащиты, пожаробезопасный;
- атмосферостойкий - длительный срок службы;
- два кабельных ввода для электрокабеля уменьшают затраты на монтаж, эксплуатацию и обеспечивают транзитное (магистральное) электроподключение в линию;
- сертифицированы на соответствие требованиям: "Технічного Регламенту обладнання та захисних систем, призначених для застосування в потенційно вибухонебезпечному середовищі", Технического регламента Таможенного Союза "О безопасности оборудования для работы во взрывоопасных средах" (ТР ТС 012/2011) и стандартов по взрывозащите.

НСП21ВЕх

Пример для заказа: **ВАТРА НСП21ВЕх-300-421 ХЛ1**

расшифровка модификации:

1 цифра • 1- индивидуальное подключение, без отражателя и защитной сетки
2- транзитное подключение, без отражателя и защитной сетки
3- индивидуальное подключение, с защитной сеткой
4- транзитное подключение, с защитной сеткой
5- индивидуальное подключение, с отражателем и защитной сеткой
6- транзитное подключение, с отражателем и защитной сеткой
7- индивидуальное подключение, с отражателем
8- транзитное подключение, с отражателем

2 цифра • 1- на резьбовую трубу G3/4-B, на вертикальный монтажный профиль
2- на вертикальный или горизонтальный монтажный профиль

3 цифра • 1- без компенсации реактивной мощности

Тип светильника	Напряжение, В	Степень защиты	Уровень и вид взрывозащиты (маркировка при поставке)		ИС	Цоколь	КСС	КПД, %	Габариты, DxH, мм	Масса, кг ±10%
			в Украине	на экспорт в ТС						
НСП21ВЕх-150-111 У1	220 АС	IP65	1Ex d e IIB+H2 T6	1ExdeIICT6	IncL	E27	М	70	255x515	7,5
НСП21ВЕх-150-111 ХЛ1	220 АС	IP65	1Ex d e IIB+H2 T6	1ExdeIICT6	IncL	E27	М	70	255x515	7,5
НСП21ВЕх-150-221 У1	220 АС	IP65	1Ex d e IIB+H2 T6	1ExdeIICT6	IncL	E27	М	70	225x510	7,5
НСП21ВЕх-150-221 ХЛ1	220 АС	IP65	1Ex d e IIB+H2 T6	1ExdeIICT6	IncL	E27	М	70	225x510	7,5
НСП21ВЕх-150-311 У1	220 АС	IP65	1Ex d e IIB+H2 T6	1ExdeIICT6	IncL	E27	М	70	255x535	8,5
НСП21ВЕх-150-311 ХЛ1	220 АС	IP65	1Ex d e IIB+H2 T6	1ExdeIICT6	IncL	E27	М	70	255x535	8,5
НСП21ВЕх-150-421 У1	220 АС	IP65	1Ex d e IIB+H2 T6	1ExdeIICT6	IncL	E27	М	70	255x530	8,5
НСП21ВЕх-150-421 ХЛ1	220 АС	IP65	1Ex d e IIB+H2 T6	1ExdeIICT6	IncL	E27	М	70	255x530	8,5
НСП21ВЕх-150-511 У1	220 АС	IP65	1Ex d e IIB+H2 T6	1ExdeIICT6	IncL	E27	Д	55	385x535	9,3
НСП21ВЕх-150-511 ХЛ1	220 АС	IP65	1Ex d e IIB+H2 T6	1ExdeIICT6	IncL	E27	Д	55	385x535	9,3
НСП21ВЕх-150-621 У1	220 АС	IP65	1Ex d e IIB+H2 T6	1ExdeIICT6	IncL	E27	Д	55	385x530	9,3
НСП21ВЕх-150-621 ХЛ1	220 АС	IP65	1Ex d e IIB+H2 T6	1ExdeIICT6	IncL	E27	Д	55	385x530	9,3
НСП21ВЕх-150-711 У1	220 АС	IP65	1Ex d e IIB+H2 T6	1ExdeIICT6	IncL	E27	Д	55	385x515	8,5
НСП21ВЕх-150-711 ХЛ1	220 АС	IP65	1Ex d e IIB+H2 T6	1ExdeIICT6	IncL	E27	Д	55	385x515	8,5
НСП21ВЕх-150-821 У1	220 АС	IP65	1Ex d e IIB+H2 T6	1ExdeIICT6	IncL	E27	Д	55	385x510	8,5
НСП21ВЕх-150-821 ХЛ1	220 АС	IP65	1Ex d e IIB+H2 T6	1ExdeIICT6	IncL	E27	Д	55	385x510	8,5
НСП21ВЕх-200-111 У1	220 АС	IP65	1Ex d e IIB+H2 T5	1ExdeIICT5	IncL	E27	М	70	255x515	7,5
НСП21ВЕх-200-111 ХЛ1	220 АС	IP65	1Ex d e IIB+H2 T5	1ExdeIICT5	IncL	E27	М	70	255x515	7,5
НСП21ВЕх-200-221 У1	220 АС	IP65	1Ex d e IIB+H2 T5	1ExdeIICT5	IncL	E27	М	70	255x510	7,5
НСП21ВЕх-200-221 ХЛ1	220 АС	IP65	1Ex d e IIB+H2 T5	1ExdeIICT5	IncL	E27	М	70	255x510	7,5
НСП21ВЕх-200-311 У1	220 АС	IP65	1Ex d e IIB+H2 T5	1ExdeIICT5	IncL	E27	М	70	255x535	8,5
НСП21ВЕх-200-311 ХЛ1	220 АС	IP65	1Ex d e IIB+H2 T5	1ExdeIICT5	IncL	E27	М	70	255x535	8,5
НСП21ВЕх-200-421 У1	220 АС	IP65	1Ex d e IIB+H2 T5	1ExdeIICT5	IncL	E27	М	70	255x530	8,5
НСП21ВЕх-200-421 ХЛ1	220 АС	IP65	1Ex d e IIB+H2 T5	1ExdeIICT5	IncL	E27	М	70	255x530	8,5
НСП21ВЕх-200-511 У1	220 АС	IP65	1Ex d e IIB+H2 T5	1ExdeIICT5	IncL	E27	Д	55	385x535	9,3
НСП21ВЕх-200-511 ХЛ1	220 АС	IP65	1Ex d e IIB+H2 T5	1ExdeIICT5	IncL	E27	Д	55	385x535	9,3
НСП21ВЕх-200-621 У1	220 АС	IP65	1Ex d e IIB+H2 T5	1ExdeIICT5	IncL	E27	Д	55	385x530	9,3
НСП21ВЕх-200-621 ХЛ1	220 АС	IP65	1Ex d e IIB+H2 T5	1ExdeIICT5	IncL	E27	Д	55	385x530	9,3
НСП21ВЕх-200-711 У1	220 АС	IP65	1Ex d e IIB+H2 T5	1ExdeIICT5	IncL	E27	Д	55	385x515	8,5
НСП21ВЕх-200-711 ХЛ1	220 АС	IP65	1Ex d e IIB+H2 T5	1ExdeIICT5	IncL	E27	Д	55	385x515	8,5
НСП21ВЕх-200-821 У1	220 АС	IP65	1Ex d e IIB+H2 T5	1ExdeIICT5	IncL	E27	Д	55	385x510	8,5
НСП21ВЕх-200-821 ХЛ1	220 АС	IP65	1Ex d e IIB+H2 T5	1ExdeIICT5	IncL	E27	Д	55	385x510	8,5
НСП21ВЕх-300-111 У1	220 АС	IP65	1Ex d e IIB+H2 T4	1ExdeIICT4	IncL	E27	М	70	255x515	7,5
НСП21ВЕх-300-111 ХЛ1	220 АС	IP65	1Ex d e IIB+H2 T4	1ExdeIICT4	IncL	E27	М	70	255x515	7,5
НСП21ВЕх-300-221 У1	220 АС	IP65	1Ex d e IIB+H2 T4	1ExdeIICT4	IncL	E27	М	70	255x510	7,5
НСП21ВЕх-300-221 ХЛ1	220 АС	IP65	1Ex d e IIB+H2 T4	1ExdeIICT4	IncL	E27	М	70	255x510	7,5
НСП21ВЕх-300-311 У1	220 АС	IP65	1Ex d e IIB+H2 T4	1ExdeIICT4	IncL	E27	М	70	255x535	8,5
НСП21ВЕх-300-311 ХЛ1	220 АС	IP65	1Ex d e IIB+H2 T4	1ExdeIICT4	IncL	E27	М	70	255x535	8,5
НСП21ВЕх-300-421 У1	220 АС	IP65	1Ex d e IIB+H2 T4	1ExdeIICT4	IncL	E27	М	70	255x530	8,5
НСП21ВЕх-300-421 ХЛ1	220 АС	IP65	1Ex d e IIB+H2 T4	1ExdeIICT4	IncL	E27	М	70	255x530	8,5
НСП21ВЕх-300-511 У1	220 АС	IP65	1Ex d e IIB+H2 T4	1ExdeIICT4	IncL	E27	Д	55	385x535	9,3
НСП21ВЕх-300-511 ХЛ1	220 АС	IP65	1Ex d e IIB+H2 T4	1ExdeIICT4	IncL	E27	Д	55	385x535	9,3
НСП21ВЕх-300-621 У1	220 АС	IP65	1Ex d e IIB+H2 T4	1ExdeIICT4	IncL	E27	Д	55	385x530	9,3
НСП21ВЕх-300-621 ХЛ1	220 АС	IP65	1Ex d e IIB+H2 T4	1ExdeIICT4	IncL	E27	Д	55	385x530	9,3
НСП21ВЕх-300-711 У1	220 АС	IP65	1Ex d e IIB+H2 T4	1ExdeIICT4	IncL	E27	Д	55	385x515	8,5
НСП21ВЕх-300-711 ХЛ1	220 АС	IP65	1Ex d e IIB+H2 T4	1ExdeIICT4	IncL	E27	Д	55	385x515	8,5
НСП21ВЕх-300-821 У1	220 АС	IP65	1Ex d e IIB+H2 T4	1ExdeIICT4	IncL	E27	Д	55	385x510	8,5
НСП21ВЕх-300-821 ХЛ1	220 АС	IP65	1Ex d e IIB+H2 T4	1ExdeIICT4	IncL	E27	Д	55	385x510	8,5

ФСП21ВЕх, ЖСП21ВЕх, РСП21ВЕх

ТУ У 31.5-00214267-007-2001

источник света и мощность номинал., Вт.....	**лампа индукционная с ЭПРА (Е40) • 50** **лампа люминесцентная компактная с ЭПРА (Е27) • 65; 85** **лампа натриевая • (Е40) 100** **лампа ртутная • (Е27) 125**
напряжение питания номинал., В.....	**220 АС**
степень пылевлагозащиты.....	**IP65**
класс взрывоопасной зоны.....	**1; 2; 21; 22**
вид и уровень взрывозащиты для поставок	
в Украине:	**1ExdeIICT5; 1ExdeIICT6; 1Ex d e IIB+H_2 T6**
на экспорт в ТС:	**1ExdeIICT5; 1ExdeIICT6; 1Ex d e IIB+H_2 T6 Gb**
класс пожароопасной зоны.....	**П-I; П-II**
класс электрозащиты (ДСТУ IEC 60598-1:2002)...	**I**
механическая стойкость (ГОСТ 30631-99).....	**М1**
компенсация реактивной мощности (PFC).....	**0,4; 0,8; 0,9**
температура окружающей среды.....	**ФСП (IndL): -40°С...+40°С (У1)** **ФСП (CFL): -15°С...+40°С (У3.1)** **ЖСП, РСП: -40°С...+40°С (У1); -60°С...+40°С (ХЛ1)**

-111
-112

-231
-232

-311
-312

-431
-432

-511
-512

-631
-632

-711
-712

-831
-832

Взрывозащищенный светильник уровня защиты 1Ех для общего освещения взрывоопасных зон классов 1, 2 и пожароопасных зон классов П-I, П-II в соответствии с маркировкой по взрывозащите, а также допускается его применение в зонах 21, 22 при условии соблюдения требований НПАОП 40.1.1.32-01, «Правил Устройства Электроустановок» и других нормативных документов в помещениях и наружных установках в нефтяной, нефтеперерабатывающей, газовой, химической, цементной, деревообрабатывающей и других отраслей промышленности.

Корпусные детали: алюминиевый сплав.
Светопропускающий защитный элемент - колпак: термостойкое стекло.
Защитная сетка (модификация): сталь.
Отражатель (модификация): сталь.
Аппаратура управления (ЖСП, РСП): встроенный ЭМПРА.
Кабельный ввод: 1 или 2шт.
Комплект поставки: светильник, по заказу - лампа, монтажный узел (см. схемы крепления).

Источник света:
• люминесцентные с встроенным ЭПРА компактные лампы до 65Вт (Lmax. = 280мм), до 85Вт (Lmax. = 280мм)
• индукционная с встроенным ЭПРА лампа типа VENUS LVD-ZWJY-220V/50-50 E40 (*LVD*) (Lmax. = 261мм, max.Ø115мм)
• газоразрядные лампы:
- натриевая типа ДНаТ-100-1М (*Лисма*), NAV-T 100, NAV-E 100 (*Osram*)
- ртутная типа ДРЛ-125 (*Лисма*), HQL-125 (*Osram*)
или аналогичные.

ФСП21ВЕх, ЖСП21ВЕх, РСП21ВЕх

Способ монтажа:
• транзитно (*1*) - на горизонтальный (*1.1)* или вертикальный (*1.2*) монтажный профиль; по заказу: на крюк (*1А - 1А.1*), на горизонтальную трубу с наружным Ø25...28мм (*1В*), с помощью поворотной лиры на горизонтальную (*1С - 1С.1*) или вертикальную (*1С - 1С.2*) поверхность под углом *min* 30°- *max* 60°, на кронштейн под углом 30° (*1D - 1D.1*), на горизонтальную поверхность (*1Е*).
• индивидуально (*2*) - на резьбовую трубу G3/4-B (*2.1*), на вертикальный монтажный профиль (*2.2*).
Рекомендуемая высота установки: 3...5м, для низких помещений рекомендуются модификации -231, -232, -431, -432, -631, -632.
Электроподключение: транзитное кабелем Ø8...12мм или индивидуальное кабелем Ø8...16мм (сечение жил 1,5...4мм²).

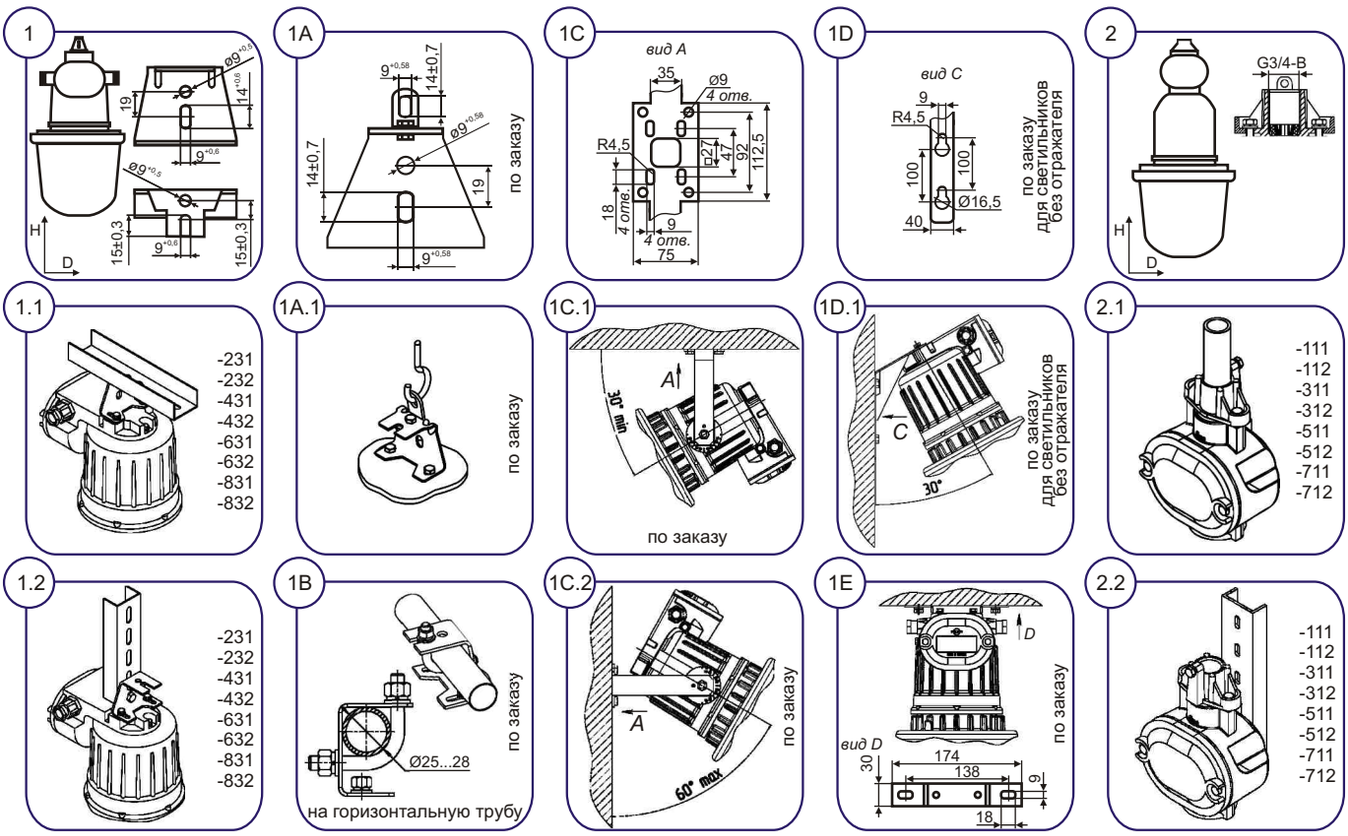

ОСОБЕННОСТИ:
- узел ввода (вводное отделение) надежно соединен с корпусом при помощи стальной резьбовой втулки (проходной изолятор), которая обеспечивает не только прочность конструкции, но и сохранение параметров резьбовой взрывной щели в течении всего срока службы;
- наилучшее соотношение мощности, температурного класса и массы;
- ФСП с индукционной лампой: энергоэкономный, высокая энергоэффективность и светоотдача, мгновенное зажигание/перезажигание, стойкий к многоразовым включениям/виключениям, имеет высокую цветопередачу, безотказно работает при низких температурах, срок службы лампы ок. 100тыс. часов, отсутствует вредное воздействие на окружающую среду;
- ФСП с компактной люминесцентной лампой: энергоэкономный, высокая энергоэффективность и светоотдача, нет стробоскопического эффекта;
- индивидуальная компенсация реактивной мощности, высокий коэффициент мощности;
- высокая степень пылевлагозащиты, пожаробезопасный;
- атмосферостойкий - длительный срок службы;
- встроенная аппаратура управления и два кабельных ввода для электрокабеля уменьшают затраты на монтаж, эксплуатацию и обеспечивают транзитное (магистральное) электроподключение в линию;
- сертифицированы на соответствие требованиям: "Технічного Регламенту обладнання та захисних систем, призначених для застосування в потенційно вибухонебезпечному середовищі", Технического регламента Таможенного Союза "О безопасности оборудования для работы во взрывоопасных средах" (ТР ТС 012/2011) и стандартов по взрывозащите.

Пример для заказа: **ВАТРА ЖСП21ВЕх-100-432 ХЛ1**

расшифровка модификации:
1 цифра • 1- индивидуальное подключение, без отражателя и защитной сетки
2- транзитное подключение, без отражателя и защитной сетки
3- индивидуальное подключение, с защитной сеткой
4- транзитное подключение, с защитной сеткой
5- индивидуальное подключение, с отражателем и защитной сеткой
6- транзитное подключение, с отражателем и защитной сеткой
7- индивидуальное подключение, с отражателем
8- транзитное подключение, с отражателем
2 цифра • 1- на резьбовую трубу G3/4-B, на вертикальный монтажный профиль
3- на вертикальный или горизонтальный монтажный профиль
3 цифра • 1- без компенсации реактивной мощности
2- с компенсацией реактивной мощности

ФСП21ВЕх, ЖСП21ВЕх, РСП21ВЕх

Тип светильника	Напряжение, В	Степень защиты	Уровень и вид взрывозащиты (маркировка при поставке)		ИС	Цоколь	КСС	КПД, %	PFC	Габариты, DxH, мм	Масса, кг ±10%
			в Украине	на экспорт ТС							
ФСП21ВЕх-50-112 У1	220 АС	IP65	1Ex d e IIB+H2 T6	1Ex d e IIB+H2 T6 Gb	IndL	E40	М	50	0,9	255x590	7,5
ФСП21ВЕх-50-312 У1	220 АС	IP65	1Ex d e IIB+H2 T6	1Ex d e IIB+H2 T6 Gb	IndL	E40	М	50	0,9	255x590	8,5
ФСП21ВЕх-50-512 У1	220 АС	IP65	1Ex d e IIB+H2 T6	1Ex d e IIB+H2 T6 Gb	IndL	E40	Д	50	0,9	385x590	9,5
ФСП21ВЕх-50-712 У1	220 АС	IP65	1Ex d e IIB+H2 T6	1Ex d e IIB+H2 T6 Gb	IndL	E40	Д	50	0,9	385x590	8,5
ФСП21ВЕх-50-232 У1	220 АС	IP65	1Ex d e IIB+H2 T6	1Ex d e IIB+H2 T6 Gb	IndL	E40	М	50	0,9	255x490	8
ФСП21ВЕх-50-432 У1	220 АС	IP65	1Ex d e IIB+H2 T6	1Ex d e IIB+H2 T6 Gb	IndL	E40	М	50	0,9	255x490	9
ФСП21ВЕх-50-632 У1	220 АС	IP65	1Ex d e IIB+H2 T6	1Ex d e IIB+H2 T6 Gb	IndL	E40	Д	50	0,9	385x490	10
ФСП21ВЕх-50-832 У1	220 АС	IP65	1Ex d e IIB+H2 T6	1Ex d e IIB+H2 T6 Gb	IndL	E40	Д	50	0,9	385x490	9
ФСП21ВЕх-65-231 У3.1	220 АС	IP65	не поставляется	1ExdeIICT6	CFL	E27	М	50	0,6	255x490	8
ФСП21ВЕх-65-431 У3.1	220 АС	IP65	не поставляется	1ExdeIICT6	CFL	E27	М	50	0,6	255x490	9
ФСП21ВЕх-65-631 У3.1	220 АС	IP65	не поставляется	1ExdeIICT6	CFL	E27	Д	50	0,6	385x490	10
ФСП21ВЕх-65-831 У3.1	220 АС	IP65	не поставляется	1ExdeIICT6	CFL	E27	Д	50	0,6	385x490	9
ФСП21ВЕх-85-111 У3.1	220 АС	IP65	1Ex d e IIB+H2 T6	1Ex d e IIB+H2 T6 Gb	CFL	E27	М	50	0,6	255x590	7,5
ФСП21ВЕх-85-311 У3.1	220 АС	IP65	1Ex d e IIB+H2 T6	1Ex d e IIB+H2 T6 Gb	CFL	E27	М	50	0,6	255x590	8,5
ФСП21ВЕх-85-511 У3.1	220 АС	IP65	1Ex d e IIB+H2 T6	1Ex d e IIB+H2 T6 Gb	CFL	E27	Д	50	0,6	385x590	9,5
ФСП21ВЕх-85-711 У3.1	220 АС	IP65	1Ex d e IIB+H2 T6	1Ex d e IIB+H2 T6 Gb	CFL	E27	Д	50	0,6	385x590	8,5
ФСП21ВЕх-85-231 У3.1	220 АС	IP65	1Ex d e IIB+H2 T6	1Ex d e IIB+H2 T6 Gb	CFL	E27	М	50	0,6	255x490	8
ФСП21ВЕх-85-431 У3.1	220 АС	IP65	1Ex d e IIB+H2 T6	1Ex d e IIB+H2 T6 Gb	CFL	E27	М	50	0,6	255x490	9
ФСП21ВЕх-85-631 У3.1	220 АС	IP65	1Ex d e IIB+H2 T6	1Ex d e IIB+H2 T6 Gb	CFL	E27	Д	50	0,6	385x490	10
ФСП21ВЕх-85-831 У3.1	220 АС	IP65	1Ex d e IIB+H2 T6	1Ex d e IIB+H2 T6 Gb	CFL	E27	Д	50	0,6	385x490	9
ЖСП21ВЕх-100-111 У1	220 АС	IP65	1Ex d e IIB+H2 T6	1ExdeIICT6	SL	E40	М	70	0,4	255x590	10,2
ЖСП21ВЕх-100-112 У1	220 АС	IP65	1Ex d e IIB+H2 T6	1ExdeIICT6	SL	E40	М	70	0,8	255x590	10,2
ЖСП21ВЕх-100-111 ХЛ1	220 АС	IP65	1Ex d e IIB+H2 T6	1ExdeIICT6	SL	E40	М	70	0,4	255x590	10,2
ЖСП21ВЕх-100-112 ХЛ1	220 АС	IP65	1Ex d e IIB+H2 T6	1ExdeIICT6	SL	E40	М	70	0,8	255x590	10,2
ЖСП21ВЕх-100-231 У1	220 АС	IP65	1Ex d e IIB+H2 T6	1ExdeIICT6	SL	E40	М	70	0,4	255x490	11,2
ЖСП21ВЕх-100-232 У1	220 АС	IP65	1Ex d e IIB+H2 T6	1ExdeIICT6	SL	E40	М	70	0,8	255x490	11,2
ЖСП21ВЕх-100-231 ХЛ1	220 АС	IP65	1Ex d e IIB+H2 T6	1ExdeIICT6	SL	E40	М	70	0,4	255x490	11,2
ЖСП21ВЕх-100-232 ХЛ1	220 АС	IP65	1Ex d e IIB+H2 T6	1ExdeIICT6	SL	E40	М	70	0,8	255x490	11,2
ЖСП21ВЕх-100-311 У1	220 АС	IP65	1Ex d e IIB+H2 T6	1ExdeIICT6	SL	E40	М	70	0,4	255x590	11,2
ЖСП21ВЕх-100-312 У1	220 АС	IP65	1Ex d e IIB+H2 T6	1ExdeIICT6	SL	E40	М	70	0,8	255x590	11,2
ЖСП21ВЕх-100-311 ХЛ1	220 АС	IP65	1Ex d e IIB+H2 T6	1ExdeIICT6	SL	E40	М	70	0,4	255x590	11,2
ЖСП21ВЕх-100-312 ХЛ1	220 АС	IP65	1Ex d e IIB+H2 T6	1ExdeIICT6	SL	E40	М	70	0,8	255x590	11,2
ЖСП21ВЕх-100-431 У1	220 АС	IP65	1Ex d e IIB+H2 T6	1ExdeIICT6	SL	E40	М	70	0,4	255x490	12,2
ЖСП21ВЕх-100-432 У1	220 АС	IP65	1Ex d e IIB+H2 T6	1ExdeIICT6	SL	E40	М	70	0,8	255x490	12,2
ЖСП21ВЕх-100-431 ХЛ1	220 АС	IP65	1Ex d e IIB+H2 T6	1ExdeIICT6	SL	E40	М	70	0,4	255x490	12,2
ЖСП21ВЕх-100-432 ХЛ1	220 АС	IP65	1Ex d e IIB+H2 T6	1ExdeIICT6	SL	E40	М	70	0,8	255x490	12,2
ЖСП21ВЕх-100-511 У1	220 АС	IP65	1Ex d e IIB+H2 T6	1ExdeIICT6	SL	E40	Д	55	0,4	385x590	12
ЖСП21ВЕх-100-512 У1	220 АС	IP65	1Ex d e IIB+H2 T6	1ExdeIICT6	SL	E40	Д	55	0,8	385x590	12
ЖСП21ВЕх-100-511 ХЛ1	220 АС	IP65	1Ex d e IIB+H2 T6	1ExdeIICT6	SL	E40	Д	55	0,4	385x590	12
ЖСП21ВЕх-100-512 ХЛ1	220 АС	IP65	1Ex d e IIB+H2 T6	1ExdeIICT6	SL	E40	Д	55	0,8	385x590	12
ЖСП21ВЕх-100-631 У1	220 АС	IP65	1Ex d e IIB+H2 T6	1ExdeIICT6	SL	E40	Д	55	0,4	385x490	13
ЖСП21ВЕх-100-632 У1	220 АС	IP65	1Ex d e IIB+H2 T6	1ExdeIICT6	SL	E40	Д	55	0,8	385x490	13
ЖСП21ВЕх-100-631 ХЛ1	220 АС	IP65	1Ex d e IIB+H2 T6	1ExdeIICT6	SL	E40	Д	55	0,4	385x490	13
ЖСП21ВЕх-100-632 ХЛ1	220 АС	IP65	1Ex d e IIB+H2 T6	1ExdeIICT6	SL	E40	Д	55	0,8	385x490	13
ЖСП21ВЕх-100-711 У1	220 АС	IP65	1Ex d e IIB+H2 T6	1ExdeIICT6	SL	E40	Д	55	0,4	385x590	11,2
ЖСП21ВЕх-100-712 У1	220 АС	IP65	1Ex d e IIB+H2 T6	1ExdeIICT6	SL	E40	Д	55	0,8	385x590	11,2
ЖСП21ВЕх-100-711 ХЛ1	220 АС	IP65	1Ex d e IIB+H2 T6	1ExdeIICT6	SL	E40	Д	55	0,4	385x590	11,2
ЖСП21ВЕх-100-712 ХЛ1	220 АС	IP65	1Ex d e IIB+H2 T6	1ExdeIICT6	SL	E40	Д	55	0,8	385x590	11,2
ЖСП21ВЕх-100-831 У1	220 АС	IP65	1Ex d e IIB+H2 T6	1ExdeIICT6	SL	E40	Д	55	0,4	385x490	12,2
ЖСП21ВЕх-100-832 У1	220 АС	IP65	1Ex d e IIB+H2 T6	1ExdeIICT6	SL	E40	Д	55	0,8	385x490	12,2
ЖСП21ВЕх-100-831 ХЛ1	220 АС	IP65	1Ex d e IIB+H2 T6	1ExdeIICT6	SL	E40	Д	55	0,4	385x490	12,2
ЖСП21ВЕх-100-832 ХЛ1	220 АС	IP65	1Ex d e IIB+H2 T6	1ExdeIICT6	SL	E40	Д	55	0,8	385x490	12,2
РСП21ВЕх-125-111 У1	220 АС	IP65	1Ex d e IIB+H2 T5	1ExdeIICT5	QL	E27	М	70	0,5	255x590	10,5
РСП21ВЕх-125-112 У1	220 АС	IP65	1Ex d e IIB+H2 T5	1ExdeIICT5	QL	E27	М	70	0,8	255x590	10,5
РСП21ВЕх-125-111 ХЛ1	220 АС	IP65	1Ex d e IIB+H2 T5	1ExdeIICT5	QL	E27	М	70	0,5	255x590	10,5
РСП21ВЕх-125-112 ХЛ1	220 АС	IP65	1Ex d e IIB+H2 T5	1ExdeIICT5	QL	E27	М	70	0,8	255x590	10,5
РСП21ВЕх-125-231 У1	220 АС	IP65	1Ex d e IIB+H2 T5	1ExdeIICT5	QL	E27	М	70	0,5	255x490	11,5
РСП21ВЕх-125-232 У1	220 АС	IP65	1Ex d e IIB+H2 T5	1ExdeIICT5	QL	E27	М	70	0,8	255x490	11,5
РСП21ВЕх-125-231 ХЛ1	220 АС	IP65	1Ex d e IIB+H2 T5	1ExdeIICT5	QL	E27	М	70	0,5	255x490	11,5
РСП21ВЕх-125-232 ХЛ1	220 АС	IP65	1Ex d e IIB+H2 T5	1ExdeIICT5	QL	E27	М	70	0,8	255x490	11,5
РСП21ВЕх-125-311 У1	220 АС	IP65	1Ex d e IIB+H2 T5	1ExdeIICT5	QL	E27	М	70	0,5	255x590	11,5
РСП21ВЕх-125-312 У1	220 АС	IP65	1Ex d e IIB+H2 T5	1ExdeIICT5	QL	E27	М	70	0,8	255x590	11,5
РСП21ВЕх-125-311 ХЛ1	220 АС	IP65	1Ex d e IIB+H2 T5	1ExdeIICT5	QL	E27	М	70	0,5	255x590	11,5
РСП21ВЕх-125-312 ХЛ1	220 АС	IP65	1Ex d e IIB+H2 T5	1ExdeIICT5	QL	E27	М	70	0,8	255x590	11,5
РСП21ВЕх-125-431 У1	220 АС	IP65	1Ex d e IIB+H2 T5	1ExdeIICT5	QL	E27	М	70	0,5	255x490	12,5
РСП21ВЕх-125-432 У1	220 АС	IP65	1Ex d e IIB+H2 T5	1ExdeIICT5	QL	E27	М	70	0,8	255x490	12,5
РСП21ВЕх-125-431 ХЛ1	220 АС	IP65	1Ex d e IIB+H2 T5	1ExdeIICT5	QL	E27	М	70	0,5	255x490	12,5
РСП21ВЕх-125-432 ХЛ1	220 АС	IP65	1Ex d e IIB+H2 T5	1ExdeIICT5	QL	E27	М	70	0,8	255x490	12,5
РСП21ВЕх-125-511 У1	220 АС	IP65	1Ex d e IIB+H2 T5	1ExdeIICT5	QL	E27	Д	55	0,5	385x590	12,3
РСП21ВЕх-125-512 У1	220 АС	IP65	1Ex d e IIB+H2 T5	1ExdeIICT5	QL	E27	Д	55	0,8	385x590	12,3
РСП21ВЕх-125-511 ХЛ1	220 АС	IP65	1Ex d e IIB+H2 T5	1ExdeIICT5	QL	E27	Д	55	0,5	385x590	12,3
РСП21ВЕх-125-512 ХЛ1	220 АС	IP65	1Ex d e IIB+H2 T5	1ExdeIICT5	QL	E27	Д	55	0,8	385x590	12,3
РСП21ВЕх-125-631 У1	220 АС	IP65	1Ex d e IIB+H2 T5	1ExdeIICT5	QL	E27	Д	55	0,5	385x490	13,3
РСП21ВЕх-125-632 У1	220 АС	IP65	1Ex d e IIB+H2 T5	1ExdeIICT5	QL	E27	Д	55	0,8	385x490	13,3
РСП21ВЕх-125-631 ХЛ1	220 АС	IP65	1Ex d e IIB+H2 T5	1ExdeIICT5	QL	E27	Д	55	0,5	385x490	13,3
РСП21ВЕх-125-632 ХЛ1	220 АС	IP65	1Ex d e IIB+H2 T5	1ExdeIICT5	QL	E27	Д	55	0,8	385x490	13,3
РСП21ВЕх-125-711 У1	220 АС	IP65	1Ex d e IIB+H2 T5	1ExdeIICT5	QL	E27	Д	55	0,5	385x590	11,5
РСП21ВЕх-125-712 У1	220 АС	IP65	1Ex d e IIB+H2 T5	1ExdeIICT5	QL	E27	Д	55	0,8	385x590	11,5
РСП21ВЕх-125-711 ХЛ1	220 АС	IP65	1Ex d e IIB+H2 T5	1ExdeIICT5	QL	E27	Д	55	0,5	385x590	11,5
РСП21ВЕх-125-712 ХЛ1	220 АС	IP65	1Ex d e IIB+H2 T5	1ExdeIICT5	QL	E27	Д	55	0,8	385x590	11,5
РСП21ВЕх-125-831 У1	220 АС	IP65	1Ex d e IIB+H2 T5	1ExdeIICT5	QL	E27	Д	55	0,5	385x490	12,5
РСП21ВЕх-125-832 У1	220 АС	IP65	1Ex d e IIB+H2 T5	1ExdeIICT5	QL	E27	Д	55	0,8	385x490	12,5
РСП21ВЕх-125-831 ХЛ1	220 АС	IP65	1Ex d e IIB+H2 T5	1ExdeIICT5	QL	E27	Д	55	0,5	385x490	12,5
РСП21ВЕх-125-832 ХЛ1	220 АС	IP65	1Ex d e IIB+H2 T5	1ExdeIICT5	QL	E27	Д	55	0,8	385x490	12,5

ГСП11ВЕх, ЖСП11ВЕх, РСП11ВЕх, НСП11ВЕх

ТУ У 3.62-00214263-040-97

источник света и мощность номинал., Вт.....	**лампа металлогалогенная • (Е40) 150; 250** **лампа натриевая • (Е40) 100; 150; 250** **лампа ртутная • (Е27) 125; (Е40) 250** **лампа накаливания • (Е27) 150; 200; (Е40) 300; 500**
напряжение питания номинал., В.....	**220 АС**
степень пылевлагозащиты.....	**IP65**
класс взрывоопасной зоны.....	**1; 2; 21; 22**
вид и уровень взрывозащиты.....	**1ExdeIICT4; 1ExdeIICT5; 1ExdeIICT6**
класс пожароопасной зоны.....	**П-I; П-II**
класс электрозащиты (ДСТУ IEC 60598-1:2002)...	**I**
механическая стойкость (ГОСТ 30631-99).....	**М1**
компенсация реактивной мощности (PFC).....	**0,8; 0,85**
температура окружающей среды.....	**-40°С...+40°С (У1); -60°С...+40°С (ХЛ1)**

Взрывозащищенный светильник уровня защиты 1Ех для общего освещения взрывоопасных зон классов 1, 2 и пожароопасных зон классов П-I, П-II в соответствии с маркировкой по взрывозащите, а также допускается его применение в зонах 21, 22 при условии соблюдения требований НПАОП 40.1.1.32-01, «Правил Устройства Электроустановок» и других нормативных документов в помещениях и наружных установках в нефтяной, нефтеперерабатывающей, газовой, химической, цементной, деревообрабатывающей и других отраслей промышленности.

Корпусные детали: алюминиевый сплав.
Светопропускающий защитный элемент - колпак: термостойкое стекло.
Защитная сетка: стальная проволока.
Отражатель (модификация): листовая сталь.
Аппаратура управления (ГСП, ЖСП, РСП): встроенный ЭМПРА.
Кабельный ввод: 2шт.
Комплект поставки: светильник, по заказу - лампа.

Источник света
• газоразрядные лампы:
- металлогалогенные типа HCI-TT 150, HQI-T 250/D, HQI-E 250/D (*Osram*)
- натриевые типа ДНаТ-100 (*Лисма*), NAV-T 150, NAV-E 150, NAV-T 250, NAV-E 250 (*Osram*)
- ртутные типа HQL-125 (*Osram*), ДРЛ-125, ДРЛ-250-М (*Лисма*)
• лампы накаливания 150, 200, 300, 500Вт
или аналогичные.

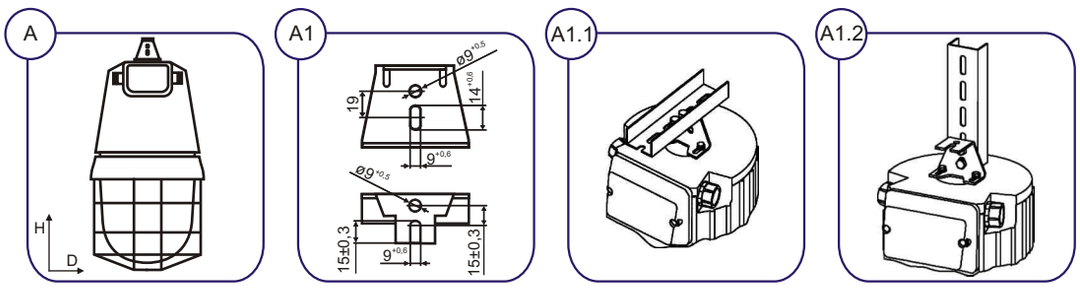

Способ монтажа: на горизонтальный (*А1.1*) или вертикальный (*А1.2*) монтажный профиль, на горизонтальную трубу с наружным Ø25...28мм (*В1.1*).
Рекомендуемая высота установки: 5...8м.
Электроподключение: индивидуальное или транзитное кабелем Ø8...16мм (сечение жил 1,5...4мм^2).

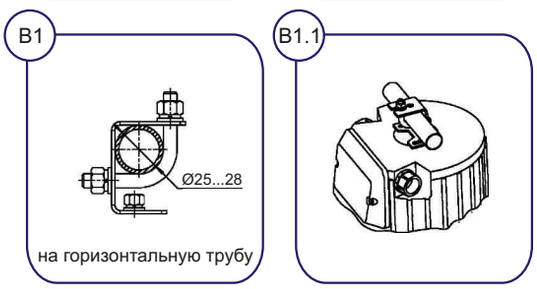

ГСП11ВЕх, ЖСП11ВЕх, РСП11ВЕх, НСП11ВЕх

ОСОБЕННОСТИ:
- ввод проводов во взрывонепроницаемую оболочку выполнен методом заливки компаундом в стальной резьбовой втулке и ввинчен в корпус, что обеспечивает сохранение параметров взрывной щели в течении всего срока службы;
- индивидуальная компенсация реактивной мощности, высокий коэффициент мощности;
- высокая степень пылевлагозащиты, пожаробезопасный;
- атмосферостойкий - длительный срок службы;
- встроенная аппаратура управления и два кабельных ввода для электрокабеля уменьшают затраты на монтаж, эксплуатацию и обеспечивают транзитное (магистральное) электроподключение в линию;
- сертифицированы на соответствие требованиям: "Технічного Регламенту обладнання та захисних систем, призначених для застосування в потенційно вибухонебезпечному середовищі", Технического регламента Таможенного Союза "О безопасности оборудования для работы во взрывоопасных средах" (ТР ТС 012/2011) и стандартов по взрывозащите.

Пример для заказа: **ВАТРА ГСП/ЖСП11ВЕх-250-412 ХЛ1**

расшифровка модификации:
1 цифра • 4- температурный класс Т4
5- температурный класс Т5
6- температурный класс Т6
2 цифра • 1- частота 50Гц
3 цифра • 1- с отражателем
2- без отражателя

Тип светильника	Напряжение, В	Степень защиты	Уровень и вид взрывозащиты	ИС	Цоколь	тип КСС	КПД, %	Cos φ	Габариты, DxH, мм	Масса, кг ±10%
ГСП/ЖСП11ВЕх-250-411 У1	220 АС	IP65	1ExdeIICT4	MHL/SL	E40	Г	55	0,8	570x590	20
ГСП/ЖСП11ВЕх-250-412 У1	220 АС	IP65	1ExdeIICT4	MHL/SL	E40	М	70	0,85	295x580	18
ГСП/ЖСП11ВЕх-250-411 ХЛ1	220 АС	IP65	1ExdeIICT4	MHL/SL	E40	Г	55	0,8	570x590	20
ГСП/ЖСП11ВЕх-250-412 ХЛ1	220 АС	IP65	1ExdeIICT4	MHL/SL	E40	М	70	0,85	295x580	18
ЖСП/ГСП11ВЕх-150-411 У1	220 АС	IP65	1ExdeIICT4	SL/MHL	E40	Г	55	0,8	570x590	20
ЖСП/ГСП11ВЕх-150-412 У1	220 АС	IP65	1ExdeIICT4	SL/MHL	E40	М	70	0,85	295x580	18
ЖСП/ГСП11ВЕх-150-411 ХЛ1	220 АС	IP65	1ExdeIICT4	SL/MHL	E40	Г	55	0,8	570x590	20
ЖСП/ГСП11ВЕх-150-412 ХЛ1	220 АС	IP65	1ExdeIICT4	SL/MHL	E40	М	70	0,85	295x580	18
ЖСП11ВЕх-100-611 У1	220 АС	IP65	1ExdeIICT6	SL	E40	Г	55	0,8	570x590	19
ЖСП11ВЕх-100-612 У1	220 АС	IP65	1ExdeIICT6	SL	E40	М	70	0,85	295x580	17
ЖСП11ВЕх-100-611 ХЛ1	220 АС	IP65	1ExdeIICT6	SL	E40	Г	55	0,8	570x590	19
ЖСП11ВЕх-100-612 ХЛ1	220 АС	IP65	1ExdeIICT6	SL	E40	М	70	0,85	295x580	17
РСП11ВЕх-125-511 У1	220 АС	IP65	1ExdeIICT5	QL	E27	Г	55	0,8	570x590	18,5
РСП11ВЕх-125-512 У1	220 АС	IP65	1ExdeIICT5	QL	E27	М	70	0,85	295x580	16
РСП11ВЕх-125-511 ХЛ1	220 АС	IP65	1ExdeIICT5	QL	E27	Г	55	0,8	570x590	18,5
РСП11ВЕх-125-512 ХЛ1	220 АС	IP65	1ExdeIICT5	QL	E27	М	70	0,85	295x580	16
РСП11ВЕх-250-411 У1	220 АС	IP65	1ExdeIICT4	QL	E40	Г	55	0,8	570x590	20,7
РСП11ВЕх-250-412 У1	220 АС	IP65	1ExdeIICT4	QL	E40	М	70	0,85	295x580	18,2
РСП11ВЕх-250-411 ХЛ1	220 АС	IP65	1ExdeIICT4	QL	E40	Г	55	0,8	570x590	20,7
РСП11ВЕх-250-412 ХЛ1	220 АС	IP65	1ExdeIICT4	QL	E40	М	70	0,85	295x580	18,2
НСП11ВЕх-150-611 У1	220 АС	IP65	1ExdeIICT6	IncL	E27	Г	55	-	570x590	16,3
НСП11ВЕх-150-612 У1	220 АС	IP65	1ExdeIICT6	IncL	E27	М	65	-	295x580	14,3
НСП11ВЕх-150-611 ХЛ1	220 АС	IP65	1ExdeIICT6	IncL	E27	Г	55	-	570x590	16,3
НСП11ВЕх-150-612 ХЛ1	220 АС	IP65	1ExdeIICT6	IncL	E27	М	65	-	295x580	14,3
НСП11ВЕх-200-511 У1	220 АС	IP65	1ExdeIICT5	IncL	E27	Г	55	-	570x590	16,3
НСП11ВЕх-200-512 У1	220 АС	IP65	1ExdeIICT5	IncL	E27	М	65	-	295x580	14,3
НСП11ВЕх-200-511 ХЛ1	220 АС	IP65	1ExdeIICT5	IncL	E27	Г	55	-	570x590	16,3
НСП11ВЕх-200-512 ХЛ1	220 АС	IP65	1ExdeIICT5	IncL	E27	М	65	-	295x580	14,3
НСП11ВЕх-300/500-411 У1	220 АС	IP65	1ExdeIICT4	IncL	E40	Г	55	-	570x590	16,3
НСП11ВЕх-300/500-412 У1	220 АС	IP65	1ExdeIICT4	IncL	E40	М	65	-	295x580	14,3
НСП11ВЕх-300/500-411 ХЛ1	220 АС	IP65	1ExdeIICT4	IncL	E40	Г	55	-	570x590	16,3
НСП11ВЕх-300/500-412 ХЛ1	220 АС	IP65	1ExdeIICT4	IncL	E40	М	65	-	295x580	14,3

ДСП57У2Ex

 ТУ У 27.4-33680115-068:2017

источник света и мощность номинал., Вт..... **светодиоды • 50; 60; 70; 80; 90**
напряжение питания номинал., В..... **220 АС**
степень пылевлагозащиты..... **IP65**
класс взрывоопасной зоны..... **2; 21; 22**
вид и уровень взрывозащиты для поставок
в Украине: **2ExnAnCIICT5**
на экспорт в ТС: **2Ex nA nC IIC T5 Gc**
класс пожароопасной зоны..... **П-I; П-II**
класс электрозащиты (ДСТУ IEC 60598-1:2002)... **I**
механическая стойкость (ГОСТ 30631-99)..... **М1**
коррелированная цветовая температура (ССТ)... **4000...5000К**
компенсация реактивной мощности (PFC)..... **0,9**
температура окружающей среды..... **-40°С...+40°С (У2)**

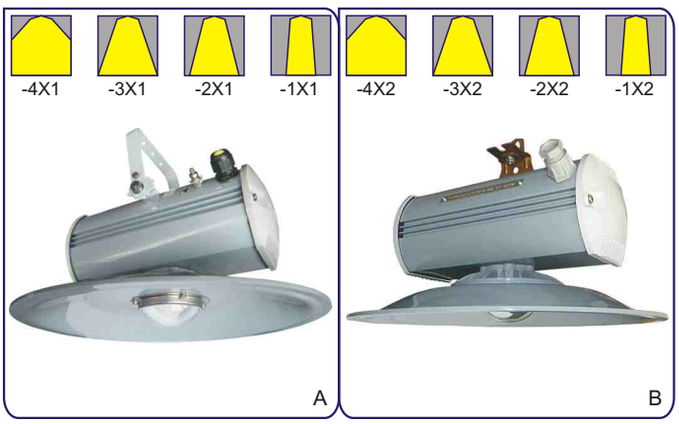

Взрывозащищенный светодиодный светильник уровня защиты 2Exn для общего освещения взрывоопасной зоны класса 2 и пожароопасных зон классов П-I, П-II в соответствии с маркировкой по взрывозащите, а также допускается его применение в зонах 21, 22 при условии соблюдения требований НПАОП 40.1.1.32-01, «Правил Устройства Электроустановок» и других нормативных документов в помещениях и наружных установках в нефтяной, нефтеперерабатывающей, газовой, химической, цементной, деревообрабатывающей и других отраслей промышленности.

Корпус электроблока: экструдированный анодированный алюминиевый профиль.
Боковые крышки: негорючий пластик "Армамид".
Корпусные детали оптической системы: алюминиевый сплав.
Светопропускающий защитный элемент - оптическая линза: термостойкое стекло.
Аппаратура управления: встроенный ЭИП *Mean Well*.
Кабельный ввод: 1 или 2шт.
Источник света: светодиоды *Seoul Semiconductor*.
Комплект поставки: светильник с светодиодным источником света, монтажный узел (см. схемы крепления).

ОСОБЕННОСТИ:
- рабочий диапазон напряжения переменного тока 180...295В, рабочий диапазон напряжения постоянного тока 255...417В;
- высокая степень пылевлагозащиты, пожаробезопасный;
- атмосферостойкий - длительный срок службы;
- источник света - энергоэкономные светодиоды! больше 50тыс. часов непрерывной работы, стабильный световой поток, стойкие к перепадам напряжения и многоразовым включениям/выключениям, мгновенно зажигаются/перезажигаются, имеют высокую цветопередачу, нет ультрафиолетового излучения, отсутствует вредный эффект низкочастотных пульсаций, экологически безвредны (без ртути): не требуют специальных условий утилизации;
- два кабельных ввода для электрокабеля - транзитное (магистральное) электроподключение в линию;
- сертифицированы на соответствие требованиям: "Технічного Регламенту обладнання та захисних систем, призначених для застосування в потенційно вибухонебезпечному середовищі", Технического регламента Таможенного Союза "О безопасности оборудования для работы во взрывоопасных средах" (ТР ТС 012/2011) и стандартов по взрывозащите.

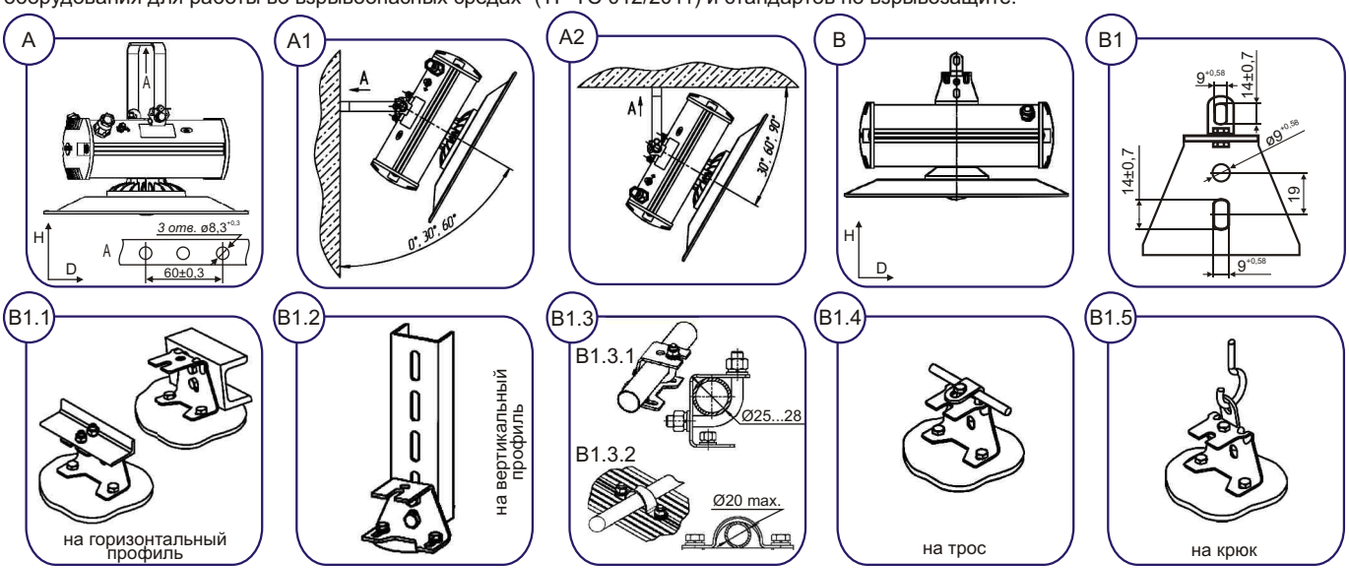

Способ монтажа:
(А) на опорную поверхность с помощью поворотной лиры
(В) с помощью универсального крепежного узла:
• на горизонтальный (*В1.1*) или вертикальный (*В1.2*) монтажный профиль
• на горизонтальную трубу Ø25...28мм (*В1.3.1 или В1.3.2*)
• на горизонтальный трос (*В1.4*)
• на крюк (*В1.5*)
Рекомендованная высота установки: до 12м.
Электроподключение - индивидуальное или транзитное:
• кабельный ввод с резьбой G1/2" для не бронированного типа кабеля Ø8...12мм (сечение жил до 4мм^2).
• кабельный ввод с резьбой М20х1,5 для бронированного типа кабеля Ø6,5...14мм (сечение жил до 4мм^2).

ДСП57У2Ex

Пример для заказа: **ВАТРА ДСП57У2Ex-80-341 У2**

расшифровка модификации:

1 цифра • тип КСС:
- 1- К (концентрированная)
- 2- Г (глубокая)
- 3- Д (косинусная)
- 4- Л (полуширокая)

2 цифра • способ электроподключения:
- 1- индивидуально, бронированным кабелем
- 2- индивидуально, не бронированным кабелем
- 3- транзитно (магистральная линия), бронированным кабелем
- 4- транзитно (магистральная линия), не бронированным кабелем

3 цифра • способ монтажа:
- 1- на опорную поверхность с помощью поворотной лиры
- 2- с помощью универсального крепежного узла:
  - • на горизонтальный или вертикальный монтажный профиль
  - • на горизонтальную трубу Ø25...28мм
  - • на горизонтальный трос
  - • на крюки

Тип светильника	Напряжение, В	Степень защиты	Уровень и вид взрывозащиты (маркировка при поставке)		ИС	Мощность потреб., Вт	Световой поток, лм	тип КСС	Габариты, LxWxH, мм	Масса, кг±10%
			в Украине	на экспорт в ТС						
ДСП57У2Ex-50-111 У2	220 AC	IP65	2ExnAnCIICT5	2Ex nA nC IIC T5 Gc	LED	55	6200	К	360x305	4,2
ДСП57У2Ex-50-121 У2	220 AC	IP65	2ExnAnCIICT5	2Ex nA nC IIC T5 Gc	LED	55	6200	К	360x305	4
ДСП57У2Ex-50-131 У2	220 AC	IP65	2ExnAnCIICT5	2Ex nA nC IIC T5 Gc	LED	55	6200	К	360x305	4,4
ДСП57У2Ex-50-141 У2	220 AC	IP65	2ExnAnCIICT5	2Ex nA nC IIC T5 Gc	LED	55	6200	К	360x305	4
ДСП57У2Ex-50-112 У2	220 AC	IP65	2ExnAnCIICT5	2Ex nA nC IIC T5 Gc	LED	55	6200	К	360x255	4,2
ДСП57У2Ex-50-122 У2	220 AC	IP65	2ExnAnCIICT5	2Ex nA nC IIC T5 Gc	LED	55	6200	К	360x255	4
ДСП57У2Ex-50-132 У2	220 AC	IP65	2ExnAnCIICT5	2Ex nA nC IIC T5 Gc	LED	55	6200	К	360x255	4,4
ДСП57У2Ex-50-142 У2	220 AC	IP65	2ExnAnCIICT5	2Ex nA nC IIC T5 Gc	LED	55	6200	К	360x255	4
ДСП57У2Ex-50-211 У2	220 AC	IP65	2ExnAnCIICT5	2Ex nA nC IIC T5 Gc	LED	55	6200	Г	360x305	4,2
ДСП57У2Ex-50-221 У2	220 AC	IP65	2ExnAnCIICT5	2Ex nA nC IIC T5 Gc	LED	55	6200	Г	360x305	4
ДСП57У2Ex-50-231 У2	220 AC	IP65	2ExnAnCIICT5	2Ex nA nC IIC T5 Gc	LED	55	6200	Г	360x305	4,4
ДСП57У2Ex-50-241 У2	220 AC	IP65	2ExnAnCIICT5	2Ex nA nC IIC T5 Gc	LED	55	6200	Г	360x305	4
ДСП57У2Ex-50-212 У2	220 AC	IP65	2ExnAnCIICT5	2Ex nA nC IIC T5 Gc	LED	55	6200	Г	360x255	4,2
ДСП57У2Ex-50-222 У2	220 AC	IP65	2ExnAnCIICT5	2Ex nA nC IIC T5 Gc	LED	55	6200	Г	360x255	4
ДСП57У2Ex-50-232 У2	220 AC	IP65	2ExnAnCIICT5	2Ex nA nC IIC T5 Gc	LED	55	6200	Г	360x255	4,4
ДСП57У2Ex-50-242 У2	220 AC	IP65	2ExnAnCIICT5	2Ex nA nC IIC T5 Gc	LED	55	6200	Г	360x255	4
ДСП57У2Ex-50-411 У2	220 AC	IP65	2ExnAnCIICT5	2Ex nA nC IIC T5 Gc	LED	55	6200	Л	360x305	4,2
ДСП57У2Ex-50-421 У2	220 AC	IP65	2ExnAnCIICT5	2Ex nA nC IIC T5 Gc	LED	55	6200	Л	360x305	4
ДСП57У2Ex-50-431 У2	220 AC	IP65	2ExnAnCIICT5	2Ex nA nC IIC T5 Gc	LED	55	6200	Л	360x305	4,4
ДСП57У2Ex-50-441 У2	220 AC	IP65	2ExnAnCIICT5	2Ex nA nC IIC T5 Gc	LED	55	6200	Л	360x305	4
ДСП57У2Ex-50-412 У2	220 AC	IP65	2ExnAnCIICT5	2Ex nA nC IIC T5 Gc	LED	55	6200	Л	360x255	4,2
ДСП57У2Ex-50-422 У2	220 AC	IP65	2ExnAnCIICT5	2Ex nA nC IIC T5 Gc	LED	55	6200	Л	360x255	4
ДСП57У2Ex-50-432 У2	220 AC	IP65	2ExnAnCIICT5	2Ex nA nC IIC T5 Gc	LED	55	6200	Л	360x255	4,4
ДСП57У2Ex-50-442 У2	220 AC	IP65	2ExnAnCIICT5	2Ex nA nC IIC T5 Gc	LED	55	6200	Л	360x255	4
ДСП57У2Ex-60-111 У2	220 AC	IP65	2ExnAnCIICT5	2Ex nA nC IIC T5 Gc	LED	66	7300	К	360x305	4,2
ДСП57У2Ex-60-121 У2	220 AC	IP65	2ExnAnCIICT5	2Ex nA nC IIC T5 Gc	LED	66	7300	К	360x305	4
ДСП57У2Ex-60-131 У2	220 AC	IP65	2ExnAnCIICT5	2Ex nA nC IIC T5 Gc	LED	66	7300	К	360x305	4,4
ДСП57У2Ex-60-141 У2	220 AC	IP65	2ExnAnCIICT5	2Ex nA nC IIC T5 Gc	LED	66	7300	К	360x305	4
ДСП57У2Ex-60-112 У2	220 AC	IP65	2ExnAnCIICT5	2Ex nA nC IIC T5 Gc	LED	66	7300	К	360x255	4,2
ДСП57У2Ex-60-122 У2	220 AC	IP65	2ExnAnCIICT5	2Ex nA nC IIC T5 Gc	LED	66	7300	К	360x255	4
ДСП57У2Ex-60-132 У2	220 AC	IP65	2ExnAnCIICT5	2Ex nA nC IIC T5 Gc	LED	66	7300	К	360x255	4,4
ДСП57У2Ex-60-142 У2	220 AC	IP65	2ExnAnCIICT5	2Ex nA nC IIC T5 Gc	LED	66	7300	К	360x255	4
ДСП57У2Ex-60-211 У2	220 AC	IP65	2ExnAnCIICT5	2Ex nA nC IIC T5 Gc	LED	66	7300	Г	360x305	4,2
ДСП57У2Ex-60-221 У2	220 AC	IP65	2ExnAnCIICT5	2Ex nA nC IIC T5 Gc	LED	66	7300	Г	360x305	4
ДСП57У2Ex-60-231 У2	220 AC	IP65	2ExnAnCIICT5	2Ex nA nC IIC T5 Gc	LED	66	7300	Г	360x305	4,4
ДСП57У2Ex-60-241 У2	220 AC	IP65	2ExnAnCIICT5	2Ex nA nC IIC T5 Gc	LED	66	7300	Г	360x305	4
ДСП57У2Ex-60-212 У2	220 AC	IP65	2ExnAnCIICT5	2Ex nA nC IIC T5 Gc	LED	66	7300	Г	360x255	4,2
ДСП57У2Ex-60-222 У2	220 AC	IP65	2ExnAnCIICT5	2Ex nA nC IIC T5 Gc	LED	66	7300	Г	360x255	4
ДСП57У2Ex-60-232 У2	220 AC	IP65	2ExnAnCIICT5	2Ex nA nC IIC T5 Gc	LED	66	7300	Г	360x255	4,4
ДСП57У2Ex-60-242 У2	220 AC	IP65	2ExnAnCIICT5	2Ex nA nC IIC T5 Gc	LED	66	7300	Г	360x255	4
ДСП57У2Ex-60-411 У2	220 AC	IP65	2ExnAnCIICT5	2Ex nA nC IIC T5 Gc	LED	66	7300	Л	360x305	4,2
ДСП57У2Ex-60-421 У2	220 AC	IP65	2ExnAnCIICT5	2Ex nA nC IIC T5 Gc	LED	66	7300	Л	360x305	4
ДСП57У2Ex-60-431 У2	220 AC	IP65	2ExnAnCIICT5	2Ex nA nC IIC T5 Gc	LED	66	7300	Л	360x305	4,4
ДСП57У2Ex-60-441 У2	220 AC	IP65	2ExnAnCIICT5	2Ex nA nC IIC T5 Gc	LED	66	7300	Л	360x305	4
ДСП57У2Ex-60-412 У2	220 AC	IP65	2ExnAnCIICT5	2Ex nA nC IIC T5 Gc	LED	66	7300	Л	360x255	4,2
ДСП57У2Ex-60-422 У2	220 AC	IP65	2ExnAnCIICT5	2Ex nA nC IIC T5 Gc	LED	66	7300	Л	360x255	4
ДСП57У2Ex-60-432 У2	220 AC	IP65	2ExnAnCIICT5	2Ex nA nC IIC T5 Gc	LED	66	7300	Л	360x255	4,4
ДСП57У2Ex-60-442 У2	220 AC	IP65	2ExnAnCIICT5	2Ex nA nC IIC T5 Gc	LED	66	7300	Л	360x255	4
ДСП57У2Ex-70-111 У2	220 AC	IP65	2ExnAnCIICT5	2Ex nA nC IIC T5 Gc	LED	77	8400	К	360x305	4,2
ДСП57У2Ex-70-121 У2	220 AC	IP65	2ExnAnCIICT5	2Ex nA nC IIC T5 Gc	LED	77	8400	К	360x305	4
ДСП57У2Ex-70-131 У2	220 AC	IP65	2ExnAnCIICT5	2Ex nA nC IIC T5 Gc	LED	77	8400	К	360x305	4,4
ДСП57У2Ex-70-141 У2	220 AC	IP65	2ExnAnCIICT5	2Ex nA nC IIC T5 Gc	LED	77	8400	К	360x305	4
ДСП57У2Ex-70-112 У2	220 AC	IP65	2ExnAnCIICT5	2Ex nA nC IIC T5 Gc	LED	77	8400	К	360x255	4,2
ДСП57У2Ex-70-122 У2	220 AC	IP65	2ExnAnCIICT5	2Ex nA nC IIC T5 Gc	LED	77	8400	К	360x255	4
ДСП57У2Ex-70-132 У2	220 AC	IP65	2ExnAnCIICT5	2Ex nA nC IIC T5 Gc	LED	77	8400	К	360x255	4,4
ДСП57У2Ex-70-142 У2	220 AC	IP65	2ExnAnCIICT5	2Ex nA nC IIC T5 Gc	LED	77	8400	К	360x255	4
ДСП57У2Ex-70-211 У2	220 AC	IP65	2ExnAnCIICT5	2Ex nA nC IIC T5 Gc	LED	77	8400	Г	360x305	4,2
ДСП57У2Ex-70-221 У2	220 AC	IP65	2ExnAnCIICT5	2Ex nA nC IIC T5 Gc	LED	77	8400	Г	360x305	4

ДСП57У2Ех

Тип светильника	Напряжение, В	Степень защиты	Уровень и вид взрывозащиты (маркировка при поставке)		ИС	Мощность потреб., Вт	Световой поток, лм	тип КСС	Габариты, LxWxH, мм	Масса, кг±10%
			в Украине	на экспорт в ТС						
ДСП57У2Ех-70-231 У2	220 АС	IP65	2ExnAnCIICT5	2Ex nA nC IIC T5 Gc	LED	77	8400	Г	360x305	4,4
ДСП57У2Ех-70-241 У2	220 АС	IP65	2ExnAnCIICT5	2Ex nA nC IIC T5 Gc	LED	77	8400	Г	360x305	4
ДСП57У2Ех-70-212 У2	220 АС	IP65	2ExnAnCIICT5	2Ex nA nC IIC T5 Gc	LED	77	8400	Г	360x255	4,2
ДСП57У2Ех-70-222 У2	220 АС	IP65	2ExnAnCIICT5	2Ex nA nC IIC T5 Gc	LED	77	8400	Г	360x255	4
ДСП57У2Ех-70-232 У2	220 АС	IP65	2ExnAnCIICT5	2Ex nA nC IIC T5 Gc	LED	77	8400	Г	360x255	4,4
ДСП57У2Ех-70-242 У2	220 АС	IP65	2ExnAnCIICT5	2Ex nA nC IIC T5 Gc	LED	77	8400	Г	360x255	4
ДСП57У2Ех-70-311 У2	220 АС	IP65	2ExnAnCIICT5	2Ex nA nC IIC T5 Gc	LED	77	8400	Д	360x305	4,2
ДСП57У2Ех-70-321 У2	220 АС	IP65	2ExnAnCIICT5	2Ex nA nC IIC T5 Gc	LED	77	8400	Д	360x305	4
ДСП57У2Ех-70-331 У2	220 АС	IP65	2ExnAnCIICT5	2Ex nA nC IIC T5 Gc	LED	77	8400	Д	360x305	4,4
ДСП57У2Ех-70-341 У2	220 АС	IP65	2ExnAnCIICT5	2Ex nA nC IIC T5 Gc	LED	77	8400	Д	360x305	4
ДСП57У2Ех-70-312 У2	220 АС	IP65	2ExnAnCIICT5	2Ex nA nC IIC T5 Gc	LED	77	8400	Д	360x255	4,2
ДСП57У2Ех-70-322 У2	220 АС	IP65	2ExnAnCIICT5	2Ex nA nC IIC T5 Gc	LED	77	8400	Д	360x255	4
ДСП57У2Ех-70-332 У2	220 АС	IP65	2ExnAnCIICT5	2Ex nA nC IIC T5 Gc	LED	77	8400	Д	360x255	4,4
ДСП57У2Ех-70-342 У2	220 АС	IP65	2ExnAnCIICT5	2Ex nA nC IIC T5 Gc	LED	77	8400	Д	360x255	4
ДСП57У2Ех-80-111 У2	220 АС	IP65	2ExnAnCIICT5	2Ex nA nC IIC T5 Gc	LED	89,5	10500	К	360x305	4,2
ДСП57У2Ех-80-121 У2	220 АС	IP65	2ExnAnCIICT5	2Ex nA nC IIC T5 Gc	LED	89,5	10500	К	360x305	4
ДСП57У2Ех-80-131 У2	220 АС	IP65	2ExnAnCIICT5	2Ex nA nC IIC T5 Gc	LED	89,5	10500	К	360x305	4,4
ДСП57У2Ех-80-141 У2	220 АС	IP65	2ExnAnCIICT5	2Ex nA nC IIC T5 Gc	LED	89,5	10500	К	360x305	4
ДСП57У2Ех-80-112 У2	220 АС	IP65	2ExnAnCIICT5	2Ex nA nC IIC T5 Gc	LED	89,5	10500	К	360x255	4,2
ДСП57У2Ех-80-122 У2	220 АС	IP65	2ExnAnCIICT5	2Ex nA nC IIC T5 Gc	LED	89,5	10500	К	360x255	4
ДСП57У2Ех-80-132 У2	220 АС	IP65	2ExnAnCIICT5	2Ex nA nC IIC T5 Gc	LED	89,5	10500	К	360x255	4,4
ДСП57У2Ех-80-142 У2	220 АС	IP65	2ExnAnCIICT5	2Ex nA nC IIC T5 Gc	LED	89,5	10500	К	360x255	4
ДСП57У2Ех-80-211 У2	220 АС	IP65	2ExnAnCIICT5	2Ex nA nC IIC T5 Gc	LED	89,5	10500	Г	360x305	4,2
ДСП57У2Ех-80-221 У2	220 АС	IP65	2ExnAnCIICT5	2Ex nA nC IIC T5 Gc	LED	89,5	10500	Г	360x305	4
ДСП57У2Ех-80-231 У2	220 АС	IP65	2ExnAnCIICT5	2Ex nA nC IIC T5 Gc	LED	89,5	10500	Г	360x305	4,4
ДСП57У2Ех-80-241 У2	220 АС	IP65	2ExnAnCIICT5	2Ex nA nC IIC T5 Gc	LED	89,5	10500	Г	360x305	4
ДСП57У2Ех-80-212 У2	220 АС	IP65	2ExnAnCIICT5	2Ex nA nC IIC T5 Gc	LED	89,5	10500	Г	360x255	4,2
ДСП57У2Ех-80-222 У2	220 АС	IP65	2ExnAnCIICT5	2Ex nA nC IIC T5 Gc	LED	89,5	10500	Г	360x255	4
ДСП57У2Ех-80-232 У2	220 АС	IP65	2ExnAnCIICT5	2Ex nA nC IIC T5 Gc	LED	89,5	10500	Г	360x255	4,4
ДСП57У2Ех-80-242 У2	220 АС	IP65	2ExnAnCIICT5	2Ex nA nC IIC T5 Gc	LED	89,5	10500	Г	360x255	4
ДСП57У2Ех-80-311 У2	220 АС	IP65	2ExnAnCIICT5	2Ex nA nC IIC T5 Gc	LED	89,5	10500	Д	360x305	4,2
ДСП57У2Ех-80-321 У2	220 АС	IP65	2ExnAnCIICT5	2Ex nA nC IIC T5 Gc	LED	89,5	10500	Д	360x305	4
ДСП57У2Ех-80-331 У2	220 АС	IP65	2ExnAnCIICT5	2Ex nA nC IIC T5 Gc	LED	89,5	10500	Д	360x305	4,4
ДСП57У2Ех-80-341 У2	220 АС	IP65	2ExnAnCIICT5	2Ex nA nC IIC T5 Gc	LED	89,5	10500	Д	360x305	4
ДСП57У2Ех-80-312 У2	220 АС	IP65	2ExnAnCIICT5	2Ex nA nC IIC T5 Gc	LED	89,5	10500	Д	360x255	4,2
ДСП57У2Ех-80-322 У2	220 АС	IP65	2ExnAnCIICT5	2Ex nA nC IIC T5 Gc	LED	89,5	10500	Д	360x255	4
ДСП57У2Ех-80-332 У2	220 АС	IP65	2ExnAnCIICT5	2Ex nA nC IIC T5 Gc	LED	89,5	10500	Д	360x255	4,4
ДСП57У2Ех-80-342 У2	220 АС	IP65	2ExnAnCIICT5	2Ex nA nC IIC T5 Gc	LED	89,5	10500	Д	360x255	4
ДСП57У2Ех-90-111 У2	220 АС	IP65	2ExnAnCIICT5	2Ex nA nC IIC T5 Gc	LED	100	11580	К	360x305	4,2
ДСП57У2Ех-90-121 У2	220 АС	IP65	2ExnAnCIICT5	2Ex nA nC IIC T5 Gc	LED	100	11580	К	360x305	4
ДСП57У2Ех-90-131 У2	220 АС	IP65	2ExnAnCIICT5	2Ex nA nC IIC T5 Gc	LED	100	11580	К	360x305	4,4
ДСП57У2Ех-90-141 У2	220 АС	IP65	2ExnAnCIICT5	2Ex nA nC IIC T5 Gc	LED	100	11580	К	360x305	4
ДСП57У2Ех-90-112 У2	220 АС	IP65	2ExnAnCIICT5	2Ex nA nC IIC T5 Gc	LED	100	11580	К	360x255	4,2
ДСП57У2Ех-90-122 У2	220 АС	IP65	2ExnAnCIICT5	2Ex nA nC IIC T5 Gc	LED	100	11580	К	360x255	4
ДСП57У2Ех-90-132 У2	220 АС	IP65	2ExnAnCIICT5	2Ex nA nC IIC T5 Gc	LED	100	11580	К	360x255	4,4
ДСП57У2Ех-90-142 У2	220 АС	IP65	2ExnAnCIICT5	2Ex nA nC IIC T5 Gc	LED	100	11580	К	360x255	4
ДСП57У2Ех-90-211 У2	220 АС	IP65	2ExnAnCIICT5	2Ex nA nC IIC T5 Gc	LED	100	11580	Г	360x305	4,2
ДСП57У2Ех-90-221 У2	220 АС	IP65	2ExnAnCIICT5	2Ex nA nC IIC T5 Gc	LED	100	11580	Г	360x305	4
ДСП57У2Ех-90-231 У2	220 АС	IP65	2ExnAnCIICT5	2Ex nA nC IIC T5 Gc	LED	100	11580	Г	360x305	4,4
ДСП57У2Ех-90-241 У2	220 АС	IP65	2ExnAnCIICT5	2Ex nA nC IIC T5 Gc	LED	100	11580	Г	360x305	4
ДСП57У2Ех-90-212 У2	220 АС	IP65	2ExnAnCIICT5	2Ex nA nC IIC T5 Gc	LED	100	11580	Г	360x255	4,2
ДСП57У2Ех-90-222 У2	220 АС	IP65	2ExnAnCIICT5	2Ex nA nC IIC T5 Gc	LED	100	11580	Г	360x255	4
ДСП57У2Ех-90-232 У2	220 АС	IP65	2ExnAnCIICT5	2Ex nA nC IIC T5 Gc	LED	100	11580	Г	360x255	4,4
ДСП57У2Ех-90-242 У2	220 АС	IP65	2ExnAnCIICT5	2Ex nA nC IIC T5 Gc	LED	100	11580	Г	360x255	4
ДСП57У2Ех-90-311 У2	220 АС	IP65	2ExnAnCIICT5	2Ex nA nC IIC T5 Gc	LED	100	11580	Д	360x305	4,2
ДСП57У2Ех-90-321 У2	220 АС	IP65	2ExnAnCIICT5	2Ex nA nC IIC T5 Gc	LED	100	11580	Д	360x305	4
ДСП57У2Ех-90-331 У2	220 АС	IP65	2ExnAnCIICT5	2Ex nA nC IIC T5 Gc	LED	100	11580	Д	360x305	4,4
ДСП57У2Ех-90-341 У2	220 АС	IP65	2ExnAnCIICT5	2Ex nA nC IIC T5 Gc	LED	100	11580	Д	360x305	4
ДСП57У2Ех-90-312 У2	220 АС	IP65	2ExnAnCIICT5	2Ex nA nC IIC T5 Gc	LED	100	11580	Д	360x255	4,2
ДСП57У2Ех-90-322 У2	220 АС	IP65	2ExnAnCIICT5	2Ex nA nC IIC T5 Gc	LED	100	11580	Д	360x255	4
ДСП57У2Ех-90-332 У2	220 АС	IP65	2ExnAnCIICT5	2Ex nA nC IIC T5 Gc	LED	100	11580	Д	360x255	4,4
ДСП57У2Ех-90-342 У2	220 АС	IP65	2ExnAnCIICT5	2Ex nA nC IIC T5 Gc	LED	100	11580	Д	360x255	4

НСП23

ТУ 16-676.173-86

источник света и мощность номинал., Вт.....	**лампа накаливания • (Е27) 60; 200**
напряжение питания номинал., В.....	**220 АС**
степень пылевлагозащиты.....	**IP65**
класс взрывоопасной зоны.....	**2; 21; 22**
вид и уровень взрывозащиты.....	**2ExedIICT2 X; 2ExedIICT2; 2ExedIICT3 X; 2ExedIICT3**
класс пожароопасной зоны.....	**П-I; П-II**
класс электрозащиты (ДСТУ IEC 60598-1:2002)...	**I**
механическая стойкость (ГОСТ 30631-99).....	**М1**
температура окружающей среды.....	**-40°С...+40°С (У1); -60°С...+40°С (ХЛ1)**

-001

-002

-003

-004

-005

-006

Взрывозащищенный светильник уровня защиты 2Ex для общего освещения взрывоопасных зон класса 2 и пожароопасных зон классов П-I, П-II в соответствии с маркировкой по взрывозащите, а также допускается его применение в зонах 21, 22 при условии соблюдения требований НПАОП 40.1.1.32-01, «Правила Устройства Электроустановок» и других нормативных документов в помещениях и наружных установках в нефтяной, нефтеперерабатывающей, газовой, химической, цементной, деревообрабатывающей и других отраслей промышленности.

Корпусные детали: алюминиевый сплав.
Светопропускающий защитный элемент - колпак: термостойкое стекло.
Защитная сетка (модификация): стальная проволока.
Отражатель (модификация): листовая сталь.
Кабельный ввод: 1шт.
Комплект поставки: светильник, по заказу - лампа.

Источник света:
лампы накаливания 60Вт для обеспечения температурного класса Т3; 200Вт для Т2
или аналогичные.

ОСОБЕННОСТИ:
- высокая степень пылевлагозащиты, пожаробезопасный;
- атмосферостойкий - длительный срок службы;
- опыт долголетней безаварийной эксплуатации светильников у потребителей подтверждает их надежность и безотказность;
- сертифицированы на соответствие требованиям: "Технічного Регламенту обладнання та захисних систем, призначених для застосування в потенційно вибухонебезпечному середовищі", Технического регламента Таможенного Союза "О безопасности оборудования для работы во взрывоопасных средах" (ТР ТС 012/2011) и стандартов по взрывозащите.

НСП23

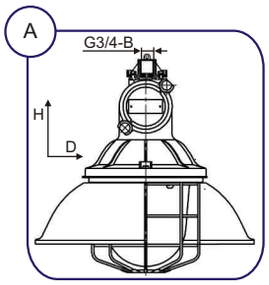

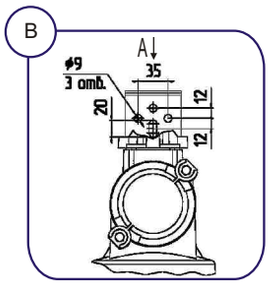

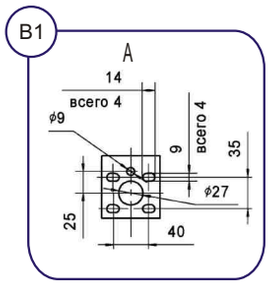

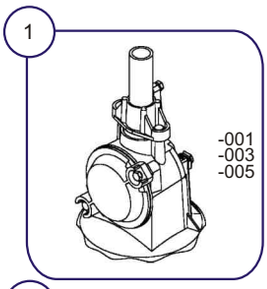

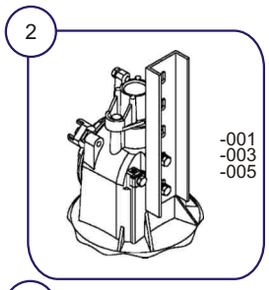

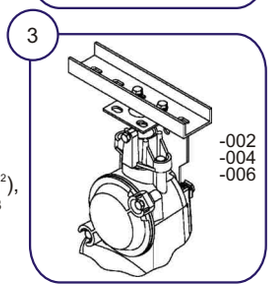

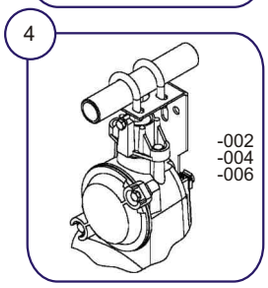

Способ монтажа:
- на вертикальную резьбовую трубу G3/4-B (*1*),
- вертикальный (*2*) или горизонтальный (*3*) монтажный профиль,
- на горизонтальную трубу Ø25...28мм (*4*).

Рекомендуемая высота установки: 3...5м.

Электроподключение: индивидуальное кабелем Ø8...16мм (сечение жил 1,5...4мм^2), а также допускается подключение проводами Ø оболочки 3,5мм, проложенными в трубе 3/4".

Пример для заказа: **ВАТРА НСП23-001 У1**

расшифровка модификации:
1 цифра • 0
2 цифра • 0
3 цифра • конструктивное исполнение:
1- с сеткой без отражателя; на вертикальную трубу с резьбой G3/4-B или вертикальный монтажный профиль
2- с сеткой без отражателя; на горизонтальный или вертикальный монтажный профиль или трубу
3- с сеткой и отражателем; на вертикальную трубу с резьбой G3/4-B или вертикальный монтажный профиль
4- с сеткой и отражателем; на горизонтальный или вертикальный монтажный профиль или трубу
5- без сетки и отражателя; на вертикальную трубу с резьбой G3/4-B или вертикальный монтажный профиль
6- без сетки и отражателя; на горизонтальный или вертикальный монтажный профиль или трубу

Тип светильника	Напряжение, В	Степень защиты	Уровень и вид взрывозащиты	ИС	Цоколь	тип КСС	Габариты, DxH, мм	Масса, кг ±10%
НСП23-001 У1	220 АС	IP65	2ExedIICT2	IncL 200Вт max.	E27	М	240x435	4,8
	220 АС	IP65	2ExedIICT3	IncL 60Вт max.	E27	М	240x435	4,8
НСП23-002 У1	220 АС	IP65	2ExedIICT2	IncL 200Вт max.	E27	М	240x460	5
	220 АС	IP65	2ExedIICT3	IncL 60Вт max.	E27	М	240x460	5
НСП23-003 У1	220 АС	IP65	2ExedIICT2	IncL 200Вт max.	E27	Д	410x435	5,8
	220 АС	IP65	2ExedIICT3	IncL 60Вт max.	E27	Д	410x435	5,8
НСП23-004 У1	220 АС	IP65	2ExedIICT2	IncL 200Вт max.	E27	Д	410x460	6
	220 АС	IP65	2ExedIICT3	IncL 60Вт max.	E27	Д	410x460	6
НСП23-005 У1	220 АС	IP65	2ExedIICT2X	IncL 200Вт max.	E27	М	240x435	4
	220 АС	IP65	2ExedIICT3X	IncL 60Вт max.	E27	М	240x435	4
НСП23-006 У1	220 АС	IP65	2ExedIICT2X	IncL 200Вт max.	E27	М	240x460	4,2
	220 АС	IP65	2ExedIICT3X	IncL 60Вт max.	E27	М	240x460	4,2
НСП23-001 ХЛ1	220 АС	IP65	2ExedIICT2	IncL 200Вт max.	E27	М	240x435	4,8
	220 АС	IP65	2ExedIICT3	IncL 60Вт max.	E27	М	240x435	4,8
НСП23-002 ХЛ1	220 АС	IP65	2ExedIICT2	IncL 200Вт max.	E27	М	240x460	5
	220 АС	IP65	2ExedIICT3	IncL 60Вт max.	E27	М	240x460	5
НСП23-003 УХЛ1	220 АС	IP65	2ExedIICT2	IncL 200Вт max.	E27	Д	410x435	5,8
	220 АС	IP65	2ExedIICT3	IncL 60Вт max.	E27	Д	410x435	5,8
НСП23-004 УХЛ1	220 АС	IP65	2ExedIICT2	IncL 200Вт max.	E27	Д	410x460	6
	220 АС	IP65	2ExedIICT3	IncL 60Вт max.	E27	Д	410x460	6
НСП23-005 ХЛ1	220 АС	IP65	2ExedIICT2X	IncL 200Вт max.	E27	М	240x435	4
	220 АС	IP65	2ExedIICT3X	IncL 60Вт max.	E27	М	240x435	4
НСП23-006 ХЛ1	220 АС	IP65	2ExedIICT2X	IncL 200Вт max.	E27	М	240x460	4,2
	220 АС	IP65	2ExedIICT3X	IncL 60Вт max.	E27	М	240x460	4,2

ГО17В2Ех, ЖО17В2Ех, РО17В2Ех

 ТУ У31.5-32632280-016:2005

источник света и мощность номинал., Вт..... **лампа металлогалогенная • (Е40) 250; 400**
лампа натриевая • (Е40) 150; 250; 400
лампа ртутная • (Е40) 250
напряжение питания номинал., В..... **220 АС**
степень пылевлагозащиты..... **IP65**
класс взрывоопасной зоны..... **2; 21; 22**
вид и уровень взрывозащиты для поставок
в Украине: **2ExnCnRIICT3 X**
на экспорт в ТС: **2Ex nC nR IIC T3 Gc X**
класс пожароопасной зоны..... **П-I; П-II**
класс электрозащиты (ДСТУ IEC 60598-1:2002)... **I**
механическая стойкость (ГОСТ 30631-99)..... **М1**
компенсация реактивной мощности (PFC)..... **0,85**
температура окружающей среды..... **-40°С...+40°С (У1); -60°С...+40°С (ХЛ1)**

с защитной сеткой (по заказу)

Взрывозащищенный прожектор уровня защиты 2Exn для общего освещения взрывоопасной зоны класса 2 и пожароопасных зон классов П-I, П-II в соответствии с маркировкой по взрывозащите, а также допускается его применение в зонах 21, 22 при условии соблюдения требований НПАОП 40.1.1.32-01, «Правил Устройства Электроустановок» и других нормативных документов в помещениях и наружных установках в нефтяной, нефтеперерабатывающей, газовой, химической, цементной, деревообрабатывающей и других отраслей промышленности.

Корпусные детали: алюминиевый сплав.
Отражатель: ячеистый листовой алюминий высокой чистоты.
Светопропускающий защитный элемент: прозрачное плоское закаленное стекло.
Защитная сетка (по заказу): стальная проволока.
Аппаратура управления: встроенный ЭМПРА.
Кабельный ввод: 1шт.
Комплект поставки: прожектор, по заказу - лампа, защитная сетка.
Источник света - газоразрядные лампы:
• металлогалогенная типа ДРИ-250-7, ДРИ-400-6 (*Лисма*), HQI-T 400/N (только для работы с ПРА HQI) (*Osram*)
• натриевые типа ДНаТ-100 (*Лисма*), NAV-T 100 (*Osram*), ДНаТ-150 (*Лисма*), NAV-T 150 (*Osram*), ДНаТ-250 (*Лисма*), NAV-T 250 (*Osram*), ДНаТ-400 (*Лисма*), NAV-T 400 (*Osram*)
• ртутная типа ДРЛ-250 (*Лисма*), HQL-250 (*Osram*)
или аналогичные.

Способ монтажа: на горизонтальную площадку лирой вниз. Угол поворота прожектора в горизонтальной плоскости - 360°, в вертикальной - не менее 60° вниз.
Электроподключение: индивидуальное кабелем Ø6,5...14мм (сечение жил 1,5...4мм²).

ОСОБЕННОСТИ:
- высокая степень пылевлагозащиты, пожаробезопасный;
- атмосферостойкий - длительный срок службы;
- индивидуальная компенсация реактивной мощности, высокий коэффициент мощности;
- встроенная аппаратура управления уменьшает затраты на монтаж, эксплуатацию;
- сертифицированы на соответствие требованиям: "Технічного Регламенту обладнання та захисних систем, призначених для застосування в потенційно вибухонебезпечному середовищі", Технического регламента Таможенного Союза "О безопасности оборудования для работы во взрывоопасных средах" (ТР ТС 012/2011) и стандартов по взрывозащите.

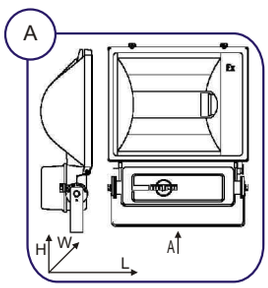

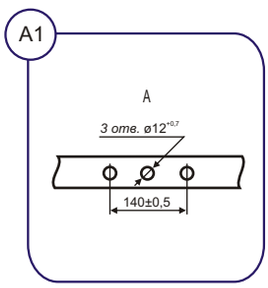

Пример для заказа: **ВАТРА ЖО07В2Ех-400-31 У1**

расшифровка модификации:
1 цифра • 3- температурный класс Т3
2 цифра • 1- лампа поперек оптической оси, отражатель параболоцилиндрический

Тип прожектора	Напряжение, В	Степень защиты	Уровень и вид взрывозащиты (маркировка при поставке)		ИС	Цоколь	Углы рассеяния 2α при I=0,1 Imax, град, Г/В	Сила света, кКд	Габариты, LxWxH, мм	Масса, кг±10%
			в Украине	на экпорт в ТС						
ГО17В2Ех-250-31 У1	220 АС	IP65	2ExnCnRIICT3 X	2Ex nC nR IIC T3 Gc X	MHL	E40	115/120	12	435x165x560	12,2
ГО17В2Ех-250-31 ХЛ1	220 АС	IP65	2ExnCnRIICT3 X	2Ex nC nR IIC T3 Gc X	MHL	E40	115/120	12	435x165x560	12,2
ГО17В2Ех-400-31 У1	220 АС	IP65	2ExnCnRIICT3 X	2Ex nC nR IIC T3 Gc X	MHL	E40	120/100	40	435x165x560	14,5
ГО17В2Ех-400-31 ХЛ1	220 АС	IP65	2ExnCnRIICT3 X	2Ex nC nR IIC T3 Gc X	MHL	E40	120/100	40	435x165x560	14,5
ЖО17В2Ех-100-31 У1	220 АС	IP65	2ExnCnRIICT3 X	2Ex nC nR IIC T3 Gc X	SL	E40	120/100	8	435x165x560	11
ЖО17В2Ех-100-31 ХЛ1	220 АС	IP65	2ExnCnRIICT3 X	2Ex nC nR IIC T3 Gc X	SL	E40	120/100	8	435x165x560	11
ЖО17В2Ех-150-31 У1	220 АС	IP65	2ExnCnRIICT3 X	2Ex nC nR IIC T3 Gc X	SL	E40	120/100	11	435x165x560	12
ЖО17В2Ех-150-31 ХЛ1	220 АС	IP65	2ExnCnRIICT3 X	2Ex nC nR IIC T3 Gc X	SL	E40	120/100	11	435x165x560	12
ЖО17В2Ех-250-31 У1	220 АС	IP65	2ExnCnRIICT3 X	2Ex nC nR IIC T3 Gc X	SL	E40	120/100	20	435x165x560	12,2
ЖО17В2Ех-250-31 ХЛ1	220 АС	IP65	2ExnCnRIICT3 X	2Ex nC nR IIC T3 Gc X	SL	E40	120/100	20	435x165x560	12,2
ЖО17В2Ех-400-31 У1	220 АС	IP65	2ExnCnRIICT3 X	2Ex nC nR IIC T3 Gc X	SL	E40	120/100	33	435x165x560	14,5
ЖО17В2Ех-400-31 ХЛ1	220 АС	IP65	2ExnCnRIICT3 X	2Ex nC nR IIC T3 Gc X	SL	E40	120/100	33	435x165x560	14,5
РО17В2Ех-250-31 У1	220 АС	IP65	2ExnCnRIICT3 X	2Ex nC nR IIC T3 Gc X	QL	E40	128/125	5	435x165x560	12,2
РО17В2Ех-250-31 ХЛ1	220 АС	IP65	2ExnCnRIICT3 X	2Ex nC nR IIC T3 Gc X	QL	E40	128/125	5	435x165x560	12,2

Масса сетки: 0,5кг ±10%

ДО74У2Ex

 ТУ У 31.5-32632280-016:2005

источник света и мощность номинал., Вт..... **светодиоды • 20; 40; 60; 80; 100**
напряжение питания номинал., В..... **220 AC; 220 DC**
степень пылевлагозащиты..... **IP65**
класс взрывоопасной зоны..... **2; 21; 22**
вид и уровень взрывозащиты для поставок
в Украине: **2ExnCnRIICT6 X**
на экспорт в ТС: **2Ex nC nR IIC T6 Gc X**
класс пожароопасной зоны..... **П-I; П-II**
класс электрозащиты (ДСТУ IEC 60598-1:2002)... **I**
механическая стойкость (ГОСТ 30631-99)..... **М3/М9**
коррелированная цветовая температура (CCT)... **5000...6500К**
компенсация реактивной мощности (PFC)..... **0,95**
температура окружающей среды..... **-40°С...+40°С (У1); -60°С...+40°С (ХЛ1) (+50°С по согласованию)**

Взрывозащищенный светодиодный прожектор уровня защиты 2Exn для общего освещения взрывоопасной зоны класса 2 и пожароопасных зон классов П-I, П-II в соответствии с маркировкой по взрывозащите, а также допускается его применение в зонах 21, 22 при условии соблюдения требований НПАОП 40.1.1.32-01, «Правил Устройства Электроустановок» и других нормативных документов в помещениях и наружных установках в нефтяной, нефтеперерабатывающей, газовой, химической, цементной, деревообрабатывающей и других отраслей промышленности.

Корпусные детали: алюминиевый сплав.
Светопропускающий защитный элемент: прозрачное плоское закаленное стекло.
По заказу - защитная сетка: стальная проволока.
Аппаратура управления: встроенный ЭИП *Mean Well*.
Кабельный ввод: 1шт.
Источник света: светодиоды *Cree*.
Комплект поставки: прожектор с светодиодным источником света.

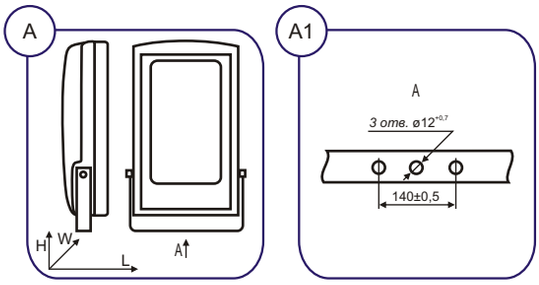

Способ монтажа: на горизонтальную площадку вверх или вниз с помощью лиры. Угол поворота в горизонтальной плоскости 360°, в вертикальной плоскости - не менее 160°.
Электроподключение:
- прожекторы мощностью 20, 40, 60, 80, 100Вт индивидуально не бронированным кабелем Ø6,5...14мм (сечение жил 1,5...4мм²);
- прожекторы мощностью 20, 40, 60Вт индивидуально бронированным кабелем Ø14...22мм (сечение жил 1,5...4мм²).

ДО74У2Ех

ОСОБЕННОСТИ:
- рабочий диапазон напряжения переменного тока 90...305В, напряжения постоянного тока 127...421В;
- кабельный ввод для электрокабеля с видом взрывозащиты «nR»;
- источник света - энергоэкономные светодиоды! больше 50тыс. часов непрерывной работы, стабильный световой поток, стойкие к перепадам напряжения и многоразовым включениям/выключениям, мгновенно зажигаются/перезажигаются, имеют высокую цветопередачу, нет ультрафиолетового излучения, отсутствует вредный эффект низкочастотных пульсаций, экологически безвредны (без ртути): не требуют специальных условий утилизации;
- высокая степень пылевлагозащиты, пожаробезопасный, ударопрочный;
- атмосферостойкий - имеет длительный срок службы;
- сертифицированы на соответствие требованиям: "Технічного Регламенту обладнання та захисних систем, призначених для застосування в потенційно вибухонебезпечному середовищі", Технического регламента Таможенного Союза "О безопасности оборудования для работы во взрывоопасных средах" (ТР ТС 012/2011) и стандартов по взрывозащите.

Пример для заказа: **ВАТРА ДО74У2Ех-60-17 У1**

расшифровка модификации:
1 цифра • тип кабеля для электроподключения:
1- обычного вида
2- бронированный
2 цифра • светотехническая характеристика (сила света и углы рассеивания)

Тип прожектора	Напряжение, В	Степень защиты	Уровень и вид взрывозащиты (маркировка при поставке)		ИС	Световой поток, лм	Сила света, кКд	Углы рассеяния 2α при I=0,5 Imax, град, Г/В	Габариты, LxWxH, мм	Масса, кг ±10%
			в Украине	на экспорт в ТС						
ДО74У2Ех-20-10 У1	220 AC/DC	IP65	2ExnCnRIICT6 X	2Ex nC nR IIC T6 Gc X	LED	2450	3,2	45/45	460x365x95	9,1
ДО74У2Ех-20-10 ХЛ1	220 AC/DC	IP65	2ExnCnRIICT6 X	2Ex nC nR IIC T6 Gc X	LED	2450	3,2	45/45	460x365x95	9,1
ДО74У2Ех-20-15 У1	220 AC/DC	IP65	2ExnCnRIICT6 X	2Ex nC nR IIC T6 Gc X	LED	2400	8	25/25	460x365x95	9,1
ДО74У2Ех-20-15 ХЛ1	220 AC/DC	IP65	2ExnCnRIICT6 X	2Ex nC nR IIC T6 Gc X	LED	2400	8	25/25	460x365x95	9,1
ДО74У2Ех-20-20 У1	220 AC/DC	IP65	2ExnCnRIICT6 X	2Ex nC nR IIC T6 Gc X	LED	2450	3,2	45/45	460x365x95	9,1
ДО74У2Ех-20-20 ХЛ1	220 AC/DC	IP65	2ExnCnRIICT6 X	2Ex nC nR IIC T6 Gc X	LED	2450	3,2	45/45	460x365x95	9,1
ДО74У2Ех-20-25 У1	220 AC/DC	IP65	2ExnCnRIICT6 X	2Ex nC nR IIC T6 Gc X	LED	2400	8	25/25	460x365x95	9,1
ДО74У2Ех-20-25 ХЛ1	220 AC/DC	IP65	2ExnCnRIICT6 X	2Ex nC nR IIC T6 Gc X	LED	2400	8	25/25	460x365x95	9,1
ДО74У2Ех-40-11 У1	220 AC/DC	IP65	2ExnCnRIICT6 X	2Ex nC nR IIC T6 Gc X	LED	4880	6,3	45/45	460x365x95	9,1
ДО74У2Ех-40-11 ХЛ1	220 AC/DC	IP65	2ExnCnRIICT6 X	2Ex nC nR IIC T6 Gc X	LED	4880	6,3	45/45	460x365x95	9,1
ДО74У2Ех-40-16 У1	220 AC/DC	IP65	2ExnCnRIICT6 X	2Ex nC nR IIC T6 Gc X	LED	4800	16	25/25	460x365x95	9,1
ДО74У2Ех-40-16 ХЛ1	220 AC/DC	IP65	2ExnCnRIICT6 X	2Ex nC nR IIC T6 Gc X	LED	4800	16	25/25	460x365x95	9,1
ДО74У2Ех-40-21 У1	220 AC/DC	IP65	2ExnCnRIICT6 X	2Ex nC nR IIC T6 Gc X	LED	4880	6,3	45/45	460x365x95	9,1
ДО74У2Ех-40-21 ХЛ1	220 AC/DC	IP65	2ExnCnRIICT6 X	2Ex nC nR IIC T6 Gc X	LED	4880	6,3	45/45	460x365x95	9,1
ДО74У2Ех-40-26 У1	220 AC/DC	IP65	2ExnCnRIICT6 X	2Ex nC nR IIC T6 Gc X	LED	4800	16	25/25	460x365x95	9,1
ДО74У2Ех-40-26 ХЛ1	220 AC/DC	IP65	2ExnCnRIICT6 X	2Ex nC nR IIC T6 Gc X	LED	4800	16	25/25	460x365x95	9,1
ДО74У2Ех-60-12 У1	220 AC/DC	IP65	2ExnCnRIICT6 X	2Ex nC nR IIC T6 Gc X	LED	7320	9,5	45/45	460x365x95	9,1
ДО74У2Ех-60-12 ХЛ1	220 AC/DC	IP65	2ExnCnRIICT6 X	2Ex nC nR IIC T6 Gc X	LED	7320	9,5	45/45	460x365x95	9,1
ДО74У2Ех-60-17 У1	220 AC/DC	IP65	2ExnCnRIICT6 X	2Ex nC nR IIC T6 Gc X	LED	7200	24	25/25	460x365x95	9,1
ДО74У2Ех-60-17 ХЛ1	220 AC/DC	IP65	2ExnCnRIICT6 X	2Ex nC nR IIC T6 Gc X	LED	7200	24	25/25	460x365x95	9,1
ДО74У2Ех-60-22 У1	220 AC/DC	IP65	2ExnCnRIICT6 X	2Ex nC nR IIC T6 Gc X	LED	7320	9,5	45/45	460x365x95	9,1
ДО74У2Ех-60-22 ХЛ1	220 AC/DC	IP65	2ExnCnRIICT6 X	2Ex nC nR IIC T6 Gc X	LED	7320	9,5	45/45	460x365x95	9,1
ДО74У2Ех-60-27 У1	220 AC/DC	IP65	2ExnCnRIICT6 X	2Ex nC nR IIC T6 Gc X	LED	7200	24	25/25	460x365x95	9,1
ДО74У2Ех-60-27 ХЛ1	220 AC/DC	IP65	2ExnCnRIICT6 X	2Ex nC nR IIC T6 Gc X	LED	7200	24	25/25	460x365x95	9,1
ДО74У2Ех-80-13 У1	220 AC/DC	IP65	2ExnCnRIICT6 X	2Ex nC nR IIC T6 Gc X	LED	9750	13	45/45	460x365x95	9,2
ДО74У2Ех-80-13 ХЛ1	220 AC/DC	IP65	2ExnCnRIICT6 X	2Ex nC nR IIC T6 Gc X	LED	9750	13	45/45	460x365x95	9,2
ДО74У2Ех-80-18 У1	220 AC/DC	IP65	2ExnCnRIICT6 X	2Ex nC nR IIC T6 Gc X	LED	9600	32	25/25	460x365x95	9,2
ДО74У2Ех-80-18 ХЛ1	220 AC/DC	IP65	2ExnCnRIICT6 X	2Ex nC nR IIC T6 Gc X	LED	9600	32	25/25	460x365x95	9,2
ДО74У2Ех-100-14 У1	220 AC/DC	IP65	2ExnCnRIICT6 X	2Ex nC nR IIC T6 Gc X	LED	12200	16	45/45	460x365x95	9,2
ДО74У2Ех-100-14 ХЛ1	220 AC/DC	IP65	2ExnCnRIICT6 X	2Ex nC nR IIC T6 Gc X	LED	12200	16	45/45	460x365x95	9,2
ДО74У2Ех-100-19 У1	220 AC/DC	IP65	2ExnCnRIICT6 X	2Ex nC nR IIC T6 Gc X	LED	12000	40	25/25	460x365x95	9,2
ДО74У2Ех-100-19 ХЛ1	220 AC/DC	IP65	2ExnCnRIICT6 X	2Ex nC nR IIC T6 Gc X	LED	12000	40	25/25	460x365x95	9,2

ДСП18УЕх, ЛСП18УЕх (аварийный)

 ТУ У31.5-33680115-021:2006

источник света и мощность номинал., Вт.....	**светодиоды • 8** **лампа люминесцентная компактная • (GX24q-3) 26**
напряжение питания номинал., В.....	**220 AC**
степень пылевлагозащиты.....	**IP65**
класс взрывоопасной зоны.....	**1; 2; 21; 22**
вид и уровень взрывозащиты.....	**1ExdeIICT6**
класс пожароопасной зоны.....	**П-I; П-II**
класс электрозащиты (ДСТУ IEC 60598-1:2002)...	**I**
механическая стойкость (ГОСТ 30631-99).....	**М1...М6 (ДСП); М1 (ЛСП)**
коррелированная цветовая температура (ССТ)...	**5000...6500К (ДСП)**
компенсация реактивной мощности (PFC).....	**0,9 (ДСП); 0,67 (ЛСП)**
температура окружающей среды.....	**ДСП: -20°С...+40°С (УХЛ3.1)** **ЛСП: -10°С...+40°С (УХЛ3.1)**

ЛСП18УЕх -001

ЛСП18УЕх -002

ЛСП18УЕх -003

ЛСП18УЕх -004

ДСП18УЕх -005

Взрывозащищенный аварийный светильник уровня защиты 1Ех постоянного действия для обеспечения бесперебойного освещения взрывоопасных зон классов 1, 2 и пожароопасных зон классов П-I, П-II в соответствии с маркировкой по взрывозащите, а также допускается его применение в зонах 21, 22 при условии соблюдения требований НПАОП 40.1.1.32-01, «Правил Устройства Электроустановок» и других нормативных документов в помещениях нефтяной, нефтеперерабатывающей, газовой, химической, цементной, деревообрабатывающей и других отраслей промышленности при непредвиденном отключении электропитания в сети.

Корпусные детали: алюминиевый сплав.
Светопропускающий защитный элемент - колпак: ЛСП - термостойкое стекло; ДСП - ударопрочный светостабилизированный поликарбонат.
Защитная сетка (модификация ЛСП): стальная проволока.
Отражатель (модификация ЛСП): листовая сталь.
Аппаратура управления:
• ДСП - встроенный блок аварийного питания и ЭИП *Mean Well*.
• ЛСП - встроенный блок аварийного питания и ЭМПРА.
Кабельный ввод: ДСП - 1шт., ЛСП - 2шт.
Комплект поставки: светильник, по заказу - лампа (ЛСП), монтажный узел (см. схемы крепления).

Источник света:
• ДСП - светодиоды *Osram*.
• ЛСП - люминесцентная компактная лампа типа DULUX T/E 26W/840 CONSTANT (L=126мм) (*Osram*), PL-T26W/840/4P (L=127,7мм) (*Philips*), цоколь - GX24q-3 или аналогичные (Lmax = 130мм).

ОСОБЕННОСТИ:
- блок управления с аккумулятором - встроенный, обеспечивает постоянный и непостоянный режимы работы лампы, подзарядку аккумулятора в постоянном режиме;
- ДСП: источник света - энергоэкономные светодиоды! больше 50тыс. часов непрерывной работы, стабильный световой поток, стойкие к перепадам напряжения и многоразовым включениям/выключениям, мгновенно зажигаются/перезажигаются, имеют высокую цветопередачу, нет ультрафиолетового излучения, отсутствует вредный эффект низкочастотных пульсаций, экологически безвредны (без ртути): не требуют специальных условий утилизации;
- ЛСП: источник света - энергоэкономная компактная люминесцентная лампа: высокая энергоэффективность и светоотдача, нет стробоскопического эффекта, срок службы ок. 10тыс. часов;
- ЛСП: два кабельных ввода для электрокабеля уменьшают затраты на монтаж, эксплуатацию и обеспечивают транзитное (магистральное) электроподключение в линию;
- высокая степень пылевлагозащиты, пожаробезопасный;
- атмосферостойкий - длительный срок службы;
- сертифицированы на соответствие требованиям: "Технічного Регламенту обладнання та захисних систем, призначених для застосування в потенційно вибухонебезпечному середовищі", Технического регламента Таможенного Союза "О безопасности оборудования для работы во взрывоопасных средах" (ТР ТС 012/2011) и стандартов по взрывозащите.

ДСП18УЕх, ЛСП18УЕх (аварийный)

Электроподключение:
• ДСП - индивидуальное кабелем Ø8...16мм (сечение жил 1...2,5мм^2).
• ЛСП - транзитное или индивидуальное кабелем Ø8...12мм (сечение жил 1...2,5мм^2).

Способ монтажа:
• ДСП - на вертикальную резьбовую трубу G3/4-B (*A1 - A1.1*), вертикальный монтажный профиль (*A2*).
• ЛСП - на горизонтальный (*B1 - B1.1*) или вертикальный (*B1 - B1.2*) монтажный профиль; по спецзаказу: на горизонтальную трубу с внешним Ø25...28мм (*B1.3*), на крюк (*B2 - B2.1*), на кронштейн под углом 30° (*B3 - B3.1*), на горизонтальную поверхность (*B4*).
Рекомендованная высота установки: 3...5м.

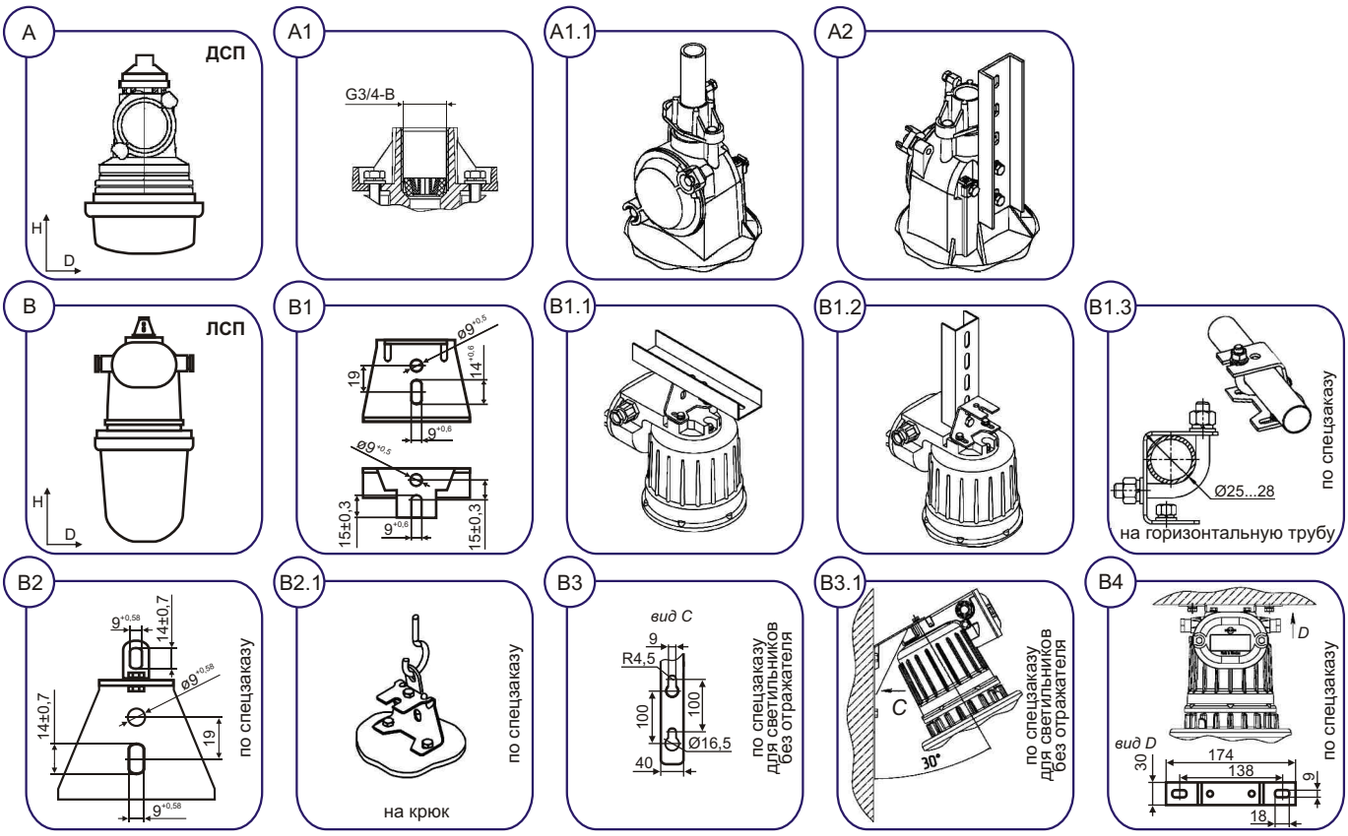

Пример для заказа: **ВАТРА ДСП18УЕх-8-005 УХЛ3.1**

расшифровка модификации:
1 цифра • 0
2 цифра • 0
3 цифра • для ЛСП:
1- без отражателя и сетки
2- с сеткой
3- с отражателем и сеткой
4- с отражателем
для ДСП:
5- индивидуальное электроподключение

Тип светильника	Напряжение, В	Степень защиты	Уровень и вид взрывозащиты	Время роботы в авар.режиме, час	Источник света	КПД, %	PFC	Световой поток, лм		Батарея (Ni-Cd)		Габариты, DxH, мм	Масса, кг ±10%
								постоянный режим	аварийный режим	Напряжение, В	Емкость, Ач		
ДСП18УЕх-8-005 УХЛ3.1	220 АС	IP65	1ExdeIICT6	3	LED	70	0,9	960	750	7,2	1,2	205x315	3,8
ЛСП18УЕх-26-001 УХЛ3.1	220 АС	IP65	1ExdeIICT6	3	CFL	70	0,67	1800	250	4,8	4,0	205x450	6,5
ЛСП18УЕх-26-002 УХЛ3.1	220 АС	IP65	1ExdeIICT6	3	CFL	70	0,67	1800	250	4,8	4,0	210x460	7,0
ЛСП18УЕх-26-003 УХЛ3.1	220 АС	IP65	1ExdeIICT6	3	CFL	55	0,67	1800	180	4,8	4,0	335x460	7,9
ЛСП18УЕх-26-004 УХЛ3.1	220 АС	IP65	1ExdeIICT6	3	CFL	55	0,67	1800	180	4,8	4,0	335x450	7,4

КСРВ01УЕх, КСРВ02УЕх

вид и уровень взрывозащиты..... **1ExdIICT6; 1ExeIIT5**
напряжение номинал., В..... **220 АС; 600 АС**
степень пылевлагозащиты..... **IP66**
класс взрывоопасной зоны..... **1; 2**
класс пожароопасной зоны..... **П-I; П-II**
класс электрозащиты (ДСТУ IEC 60598-1:2002)... **I**
механическая стойкость (ГОСТ 30631-99)..... **М1...М6**
температура окружающей среды..... **-40°С...+40°С (У1); -60°С...+40°С (УХЛ1, ХЛ1)**

«d» -121

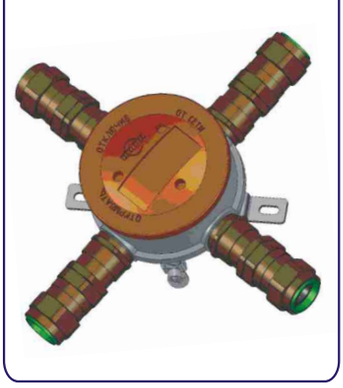

«d» -111

«е» -111

Взрывозащищенные электромонтажные коробки для соединения и ответвления кабельных электропроводок, проложенных в помещениях и наружных установках во взрывоопасных зонах классов 1, 2 и пожароопасных зон классов П-I, П-II производственных помещений и наружных установок в нефтяной, нефтеперерабатывающей, газовой, химической, цементной, деревообрабатывающей и других отраслей промышленности согласно маркировке по взрывозащите 1ExdIICT6 (КСРВ01УЕх) или 1ExeIIT5 (КСРВ02УЕх), и требованиями гл. 4 НПАОП 40.1-1.32-01, «Правил Устройства Электроустановок», «Технічного Регламенту обладнання та захисних систем, призначених для застосування в потенційно вибухонебезпечному середовищі» и других документов, регламентирующих применение взрывозащищенного электрооборудования в помещениях и для наружных установок.

Корпусные детали: алюминиевый сплав.
Клеммная колодка: винтовая или без винтовая.
Кабельный ввод (4 типа согласно модификации): 2, 3 или 4шт.

Базовый комплект коробки КСРВ01УЕх:
- коробка в сборе (крышка, элементы уплотнения, элементы заземления, монтажная планка, клеммная колодка винтовая или безвинтовая согласно модификации);
- кабельный ввод «d» (согласно модификации) и заглушка «d» (по заказу);
- спец. ключ - 1шт. на 25 коробок;
- ключ «Г»-образный - 1шт. на 25 коробок.

Базовый комплект коробки КСРВ02УЕх:
- коробка в сборе (крышка, элементы уплотнения, элементы заземления, монтажная планка, клеммная колодка винтовая или безвинтовая согласно модификации);
- кабельный ввод «е» (согласно модификации);
- спец. ключ - 1шт. на 25 коробок;
- ключ «Г»-образный - 1шт. на 25 коробок.

Способ монтажа: с помощью монтажной планки или непосредственно к опорной поверхности шурупами, винтами, болтами или резьбовыми шпильками М6.
Тип подключаемого электрокабеля:
• бронированный кабель Ø14...22мм
• не бронированный кабель Ø8...16мм
Сечение проводов:
• 0,1...2,5мм^2 для безвинтовой клеммной колодки
• 1,5...4,5мм^2 для винтовой клеммной колодки

ОСОБЕННОСТИ:
- конструктивные варианты модификаций по типу и количеству кабельных вводов и исполнения по взрывозащите «d» или «е» обеспечивают широкие возможности применения;
- токоведущие части расположены в оболочке с высокой степенью механической прочности по ДСТУ 7113:2009;
- применяются в условиях повышенной влажности до 98%;
- высокая степень пылевлагозащиты;
- сертифицированы на соответствие требованиям: "Технічного Регламенту обладнання та захисних систем, призначених для застосування в потенційно вибухонебезпечному середовищі" и стандартов по взрывозащите.

КСРВ01УЕх, КСРВ02УЕх

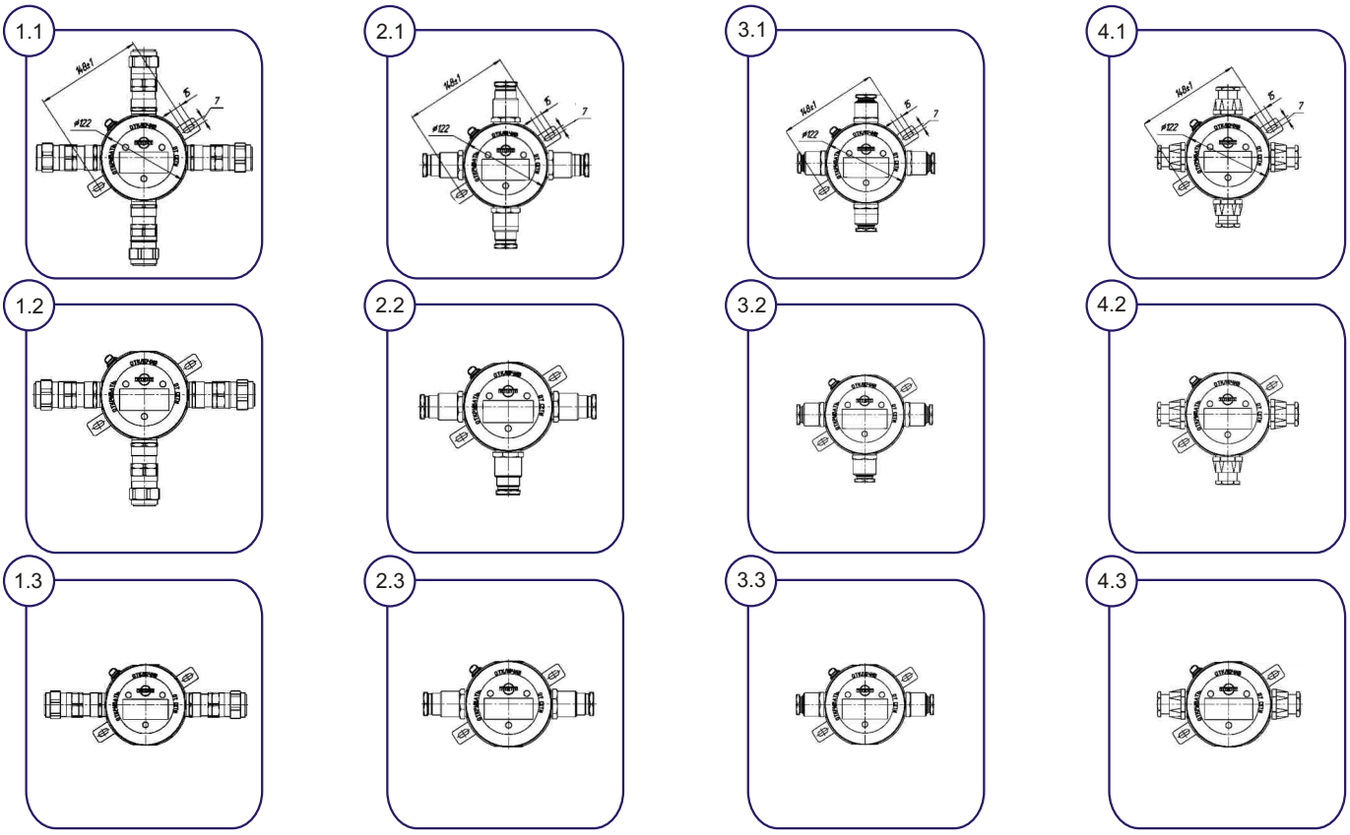

Пример для заказа: **ВАТРА КСРВ01УЕх-121 УХЛ1**

расшифровка модификации:

1 цифра • количество кабельных вводов:
- 1- 4шт.
- 2- 2шт.
- 3- 3шт.

2 цифра • тип кабельного ввода:
- 1- для не бронированного электрокабеля
- 2- для бронированного электрокабеля

3 цифра • тип клеммной колодки:
- 1- безвинтовая 5х4
- 2- винтовая 2х2

Тип коробки	Рис.	Уровень и вид взрывозащиты	Напряжение, В	Сила тока, max, А	Площадь сечения присоединяемых проводов, не больше мм^2	Количество кабельных вводов, шт.	Количество групп и контактов клеммной колодки	Габариты, LxWxH, мм	Масса, кг ±10%
КСРВ01УЕх-111 УХЛ1	2.1	1ExdIICT6	600	20	2,5	4	5х4	235х235х86	1,3
КСРВ01УЕх-121 УХЛ1	1.1	1ExdIICT6	600	20	2,5	4	5х4	300х300х86	1,8
КСРВ01УЕх-311 УХЛ1	2.2	1ExdIICT6	600	20	2,5	3	5х4	235х178х86	1,25
КСРВ01УЕх-321 УХЛ1	1.2	1ExdIICT6	600	20	2,5	3	5х4	300х210х86	1,7
КСРВ01УЕх-211 УХЛ1	2.3	1ExdIICT6	600	20	2,5	2	5х4	235х119х86	1,2
КСРВ01УЕх-221 УХЛ1	1.3	1ExdIICT6	600	20	2,5	2	5х4	300х119х86	1,6
КСРВ01УЕх-212 УХЛ1	2.3	1ExdIICT6	220	16	4	2	2х2	235х119х86	1,2
КСРВ01УЕх-222 УХЛ1	1.3	1ExdIICT6	220	16	4	2	2х2	300х119х86	1,6
КСРВ02УЕх-111 У1, ХЛ1	3.1 4.1	1ExeIIT5	600	20	2,5	4	5х4	205х205х86	1
КСРВ02УЕх-311 У1, ХЛ1	3.2 4.2	1ExeIIT5	600	20	2,5	3	5х4	205х164х86	0,95
КСРВ02УЕх-211 У1, ХЛ1	3.3 4.3	1ExeIIT5	600	20	2,5	2	5х4	205х119х86	0,9
КСРВ02УЕх-212 У1, ХЛ1	3.3 4.3	1ExeIIT5	220	16	4	2	2х2	205х119х86	0,9

ДСП55У Астра-LED

 ТУ У 31.5-21167170-019:2005

источник света и мощность номинал., Вт..... **светодиоды • 10; 15; 25; 35**
напряжение питания номинал., В..... **220 AC; 36 AC; 24 AC; 12 AC; 12 DC**
степень пылевлагозащиты..... **IP65**
класс электрозащиты (ДСТУ IEC 60598-1:2002)... **I**
механическая стойкость (ГОСТ 30631-99)..... **М1**
коррелированная цветовая температура (ССТ)... **3500...5000К**
компенсация реактивной мощности (PFC)..... **0,96**
температура окружающей среды..... **-40°С...+40°С (У3)**

Для общего освещения производственных, коммерческих, сельскохозяйственных, вспомогательных и других помещений.

Корпусные детали: листовой алюминий.
Монтажная лира и узел крепления на резьбовую трубу: сталь.
Отражатель: листовой алюминий.
Светопропускающий защитный элемент:
• матовый колпак - светостабилизированный поликарбонат;
• оптическая линза - термостойкое стекло.
Аппаратура управления: встроенный ЭИП*VATRA*.
Кабельный ввод: 1 шт.
Источник света: светодиоды *Seoul Semiconductor*.
Комплект поставки: светильник с светодиодным источником света и присоединенным электрокабелем (L=1м).

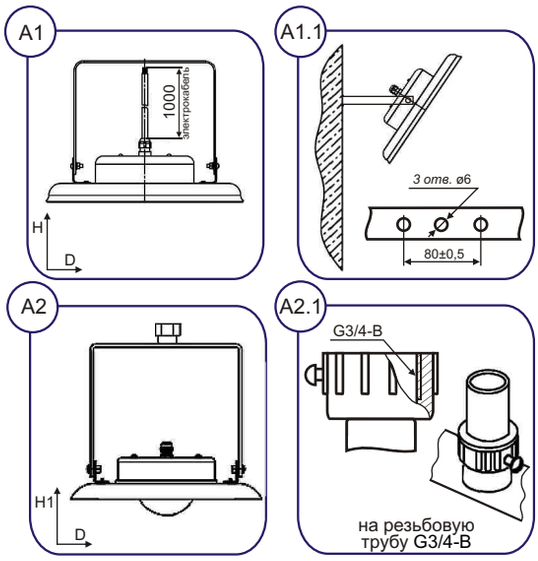

Способ монтажа: на горизонтальную или вертикальную опорную поверхность с помощью лиры (*А1*), а также на резьбовую трубу G3/4-B (*А2*). Регулировка положения светильника в вертикальной плоскости относительно лиры 90° в обе стороны.
Электроподключение: индивидуальное кабелем Ø6мм.

ОСОБЕННОСТИ:
- широкий выбор по напряжению питания - переменный ток: 220В, 36В, 24В, 12В; постоянный ток: 12В;
- возможность регулирования направления освещения;
- в комплект поставки входит уже присоединенный электрокабель длиной до 1000мм - значительно упрощен электромонтаж;
- источник света - энергоэкономные светодиоды - класс энергоэффективности «А++»! больше 50тыс. часов непрерывной работы, стабильный световой поток, стойкие к перепадам напряжения и многократных включений/выключений, мгновенно зажигаются/перезажигаются, имеют высокую цветопередачу, нет ультрафиолетового излучения, отсутствует вредный эффект низкочастотных пульсаций, экологически безвредны (без ртути): не требуют специальных условий утилизации;
- электронные компоненты и светодиоды исключительно ведущих мировых производителей;
- плавное включение, а также защита от перегрева и перегорания позволяет продлить срок службы светодиодов;
- высокая степень пылевлагозащиты, пожаробезопасный;
- атмосферостойкий - длительный срок службы.

Пример для заказа: **ВАТРА ДСП55У-15-001 У3 Астра-LED**

расшифровка модификации:
1 цифра • вид светопропускающего защитного элемента, угол рассеивания:
0- матовый поликарбонатный колпак, 120°
1- оптическая стеклянная линза, 60°
2- оптическая стеклянная линза, 90°
3- оптическая стеклянная линза, 60°x120°
2 цифра • 0- монтаж на лиру
1- монтаж на резьбовую трубу G3/4-B
3 цифра • напряжение питания:
1- переменный ток 220В
2- переменный ток 36В
3- переменный ток 24В
4- переменный ток 12В
5- постоянный ток 12В

Тип светильника	Напряжение, В (согласно модификации)	Степень защиты	ИС	Мощность, Вт	Световой поток, лм	Угол	Габариты, DxH(H1), мм	Масса, кг ±10%
ДСП55У-10-00Х, -01Х	220, 36, 24, 12 AC або 12 DC	IP65	LED	10	1020	120°	240x170(210)	1
ДСП55У-10-10Х, -11Х	220, 36, 24, 12 AC або 12 DC	IP65	LED	10	1200	60°	240x215(255)	1,35
ДСП55У-10-20Х, -21Х	220, 36, 24, 12 AC або 12 DC	IP65	LED	10	1200	90°	240x215(255)	1,35
ДСП55У-10-30Х, -31Х	220, 36, 24, 12 AC або 12 DC	IP65	LED	10	1200	60°x120°	240x215(255)	1,35
ДСП55У-15-00Х, -01Х	220, 36, 24, 12 AC або 12 DC	IP65	LED	15	1530	120°	240x170(210)	1
ДСП55У-15-10Х, -11Х	220, 36, 24, 12 AC або 12 DC	IP65	LED	15	1800	60°	240x215(255)	1,35
ДСП55У-15-20Х, -21Х	220, 36, 24, 12 AC або 12 DC	IP65	LED	15	1800	90°	240x215(255)	1,35
ДСП55У-15-30Х, -31Х	220, 36, 24, 12 AC або 12 DC	IP65	LED	15	1800	60°x120°	240x215(255)	1,35
ДСП55У-25-00Х, -01Х	220, 36, 24, 12 AC або 12 DC	IP65	LED	25	2500	120°	240x170(210)	1
ДСП55У-25-10Х, -11Х	220, 36, 24, 12 AC або 12 DC	IP65	LED	25	3000	60°	240x215(255)	1,35
ДСП55У-25-20Х, -21Х	220, 36, 24, 12 AC або 12 DC	IP65	LED	25	3000	90°	240x215(255)	1,35
ДСП55У-25-30Х, -31Х	220, 36, 24, 12 AC або 12 DC	IP65	LED	25	3000	60°x120°	240x215(255)	1,35
ДСП55У-35-00Х, -01Х	220, 36, 24, 12 AC або 12 DC	IP65	LED	35	3500	120°	240x170(210)	1
ДСП55У-35-10Х, -11Х	220, 36, 24, 12 AC або 12 DC	IP65	LED	35	4200	60°	240x215(255)	1,35
ДСП55У-35-20Х, -21Х	220, 36, 24, 12 AC або 12 DC	IP65	LED	35	4200	90°	240x215(255)	1,35
ДСП55У-35-30Х, -31Х	220, 36, 24, 12 AC або 12 DC	IP65	LED	35	4200	60°x120°	240x215(255)	1,35

ДСП17В

 ТУ У 31.5-33680115-046:2012

источник света и мощность номинал., Вт..... **светодиоды • 60; 80; 100**
напряжение питания номинал., В..... **220 АС**
степень пылевлагозащиты..... **IP65**
класс электрозащиты (ДСТУ IEC 60598-1:2002)... **I**
механическая стойкость (ГОСТ 30631-99)..... **М1**
коррелированная цветовая температура (ССТ)... **4000К**
компенсация реактивной мощности (PFC)..... **0,95...0,97**
температура окружающей среды..... **А1, А2 - 60Вт, 80Вт: -40°С...+60°С (У2), 100Вт: -40°С...+40°С (У2)**
А3, А4, А5 - 60Вт, 80Вт: -40°С...+60°С (У1), 100Вт: -40°С...+40°С (У1)

Для общего освещения производственных, коммерческих, сельскохозяйственных, складских, вспомогательных и других помещений, в т.ч. взрывоопасной зоны класса 22 и пожароопасных зон классов П-I, П-II.

Корпус электроблока (модификация): экструдированный анодированный алюминиевый профиль или алюминиевый сплав.
Корпус оптической системы: алюминиевый сплав и листовой алюминий.
Светопропускающий защитный элемент: оптическая линза - термостойкое стекло.
Монтажная лира или универсальный узел крепления (модификация): сталь.
Аппаратура управления: встроенная ЭИП *Mean Well*.
Кабельный ввод: 1 или 2шт.
Источник света: светодиоды *Seoul Semiconductor*.
Комплектация: светильник с светодиодным источником света, на заказ для А2 - узел монтажа на вертикальную трубу G3/4-B.

ОСОБЕННОСТИ:
- в светильниках с монтажной лирой возможность регулировки направления освещения;
- источник света - энергоэкономные светодиоды - класс энергоэффективности «А++»! больше 50тыс. часов непрерывной работы, стабильный световой поток, стойкие к перепадам напряжения и многократных включений/выключений, мгновенно зажигаются/перезажигаются, имеют высокую цветопередачу, нет ультрафиолетового излучения, отсутствует вредный эффект низкочастотных пульсаций, экологически безвредны (без ртути): не требуют специальных условий утилизации;
- на заказ коррелированная цветовая температура - 3000К или 5000К;
- электронные компоненты и светодиоды исключительно ведущих мировых производителей;
- есть модификации с двумя кабельными вводами для электрокабеля - транзитное (магистральное) электроподсоединение в линию;
- модели А3, А4 и А5 комплектуются уже присоединенным электрокабелем длиной 200мм - значительно упрощен электромонтаж;
- высокая степень пылевлагозащиты, пожаробезопасен;
- атмосферостойкий - длительный срок службы.

ДСП17В

МОНТАЖ:
• (*А1*) - на крюк (*А1.1*), на горизонтальный или вертикальный монтажный профиль (*А1.2*).
• (*А2*) - на крюк (*3.1*), на горизонтальный (*3.2 или 3.3*) или вертикальный (*3.4*) монтажный профиль, на горизонтальный трос (*3.5*), на заказ: на резьбовую трубу G3/4-B (*3.6*).
• (*А3*) - с помощью поворотной лиры на горизонтальную или вертикальную опорную поверхность (*2.1.1 или 2.2.1*). Регулировка положения светильника в вертикальной плоскости относительно лиры до 60° в обе стороны.
• (*А4*) - на крюк (*1.1*).
• (*А5*) - с помощью поворотной лиры на горизонтальную или вертикальную опорную поверхность (*2.1.1 или 2.2.1*). Регулировка положения светильника в вертикальной плоскости относительно лиры до 60° в обе стороны.
ЭЛЕКТРОПОДКЛЮЧЕНИЕ:
• (*А1, А2*) индивидуальное или транзитное кабелем Ø9...12мм (сечение жил 0,75...2,5мм^2).
• (*А3, А4, А5*) индивидуальное или, по заказу, транзитное кабелем Ø6...10мм (сечение жил 0,75...2,5мм^2).

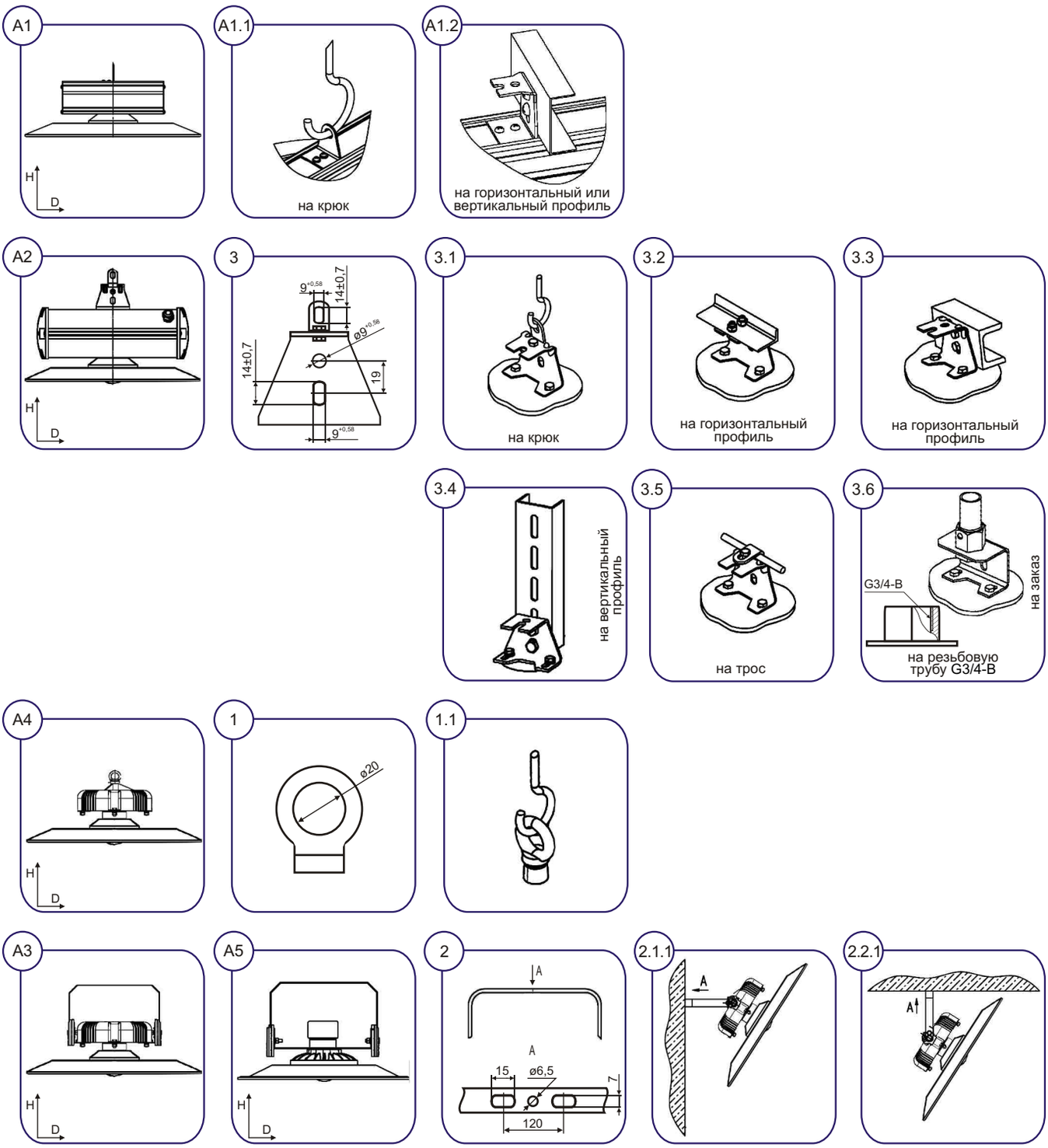

ДСП17В

 Корпорация ВАТРА ● http://vatra.ua ● каталог 2018

Пример для заказа: **ВАТРА ДСП17В-100-411 У1**

расшифровка модификации:

1 цифра • монтаж, конструктивное исполнение:
- 1- (*А2*) универсальный, ЭИП в алюминиевом профиле
- 2- (*А1*) на горизонтальный або вертикальный профиль, ЭИП в алюминиевом профиле
- 3- (*А1*) на крюк, ЭИП в алюминиевом профиле
- 4- (*А3*) с помощью лиры, ЭИП в круглом корпусе из алюминиевого сплава
- 5- (*А4*) на крюк, ЭИП в круглом корпусе из алюминиевого сплава
- 6- (*А5*) с помощью лиры, ЭИП в прямоугольном корпусе из алюминия

2 цифра • тип КСС - угол рассеивания:
- 1- Л (полуширокая) - 120°
- 2- Г (глубокая) - 90°
- 3- К (концентрированная) - 60°

3 цифра • способ электроподключения; тип светодиодной матрицы:
- 1- индивидуально; с оптической стеклянной линзой
- 2- транзитно в линию (для модели *А1* и *А2*, а для моделей *А3, А4* и *А5* по заказу); с оптической стеклянной линзой

Фото	Тип светильника	Напряжение, В	Степень защиты	Мощность, Вт ±5%	ИС	Световой поток, лм	тип КСС	Габариты, DxH, мм	Масса, кг ±10%
А1	ДСП17В-60-211, -212, -311, -312 У2	220 АС	IP65	60	LED	7800	Л / 120°	375x165	2,4
А1	ДСП17В-60-221, -222, -321, -322 У2	220 АС	IP65	60	LED	7800	Г / 90°	375x165	2,4
А1	ДСП17В-60-231, -232, -331, -332 У2	220 АС	IP65	60	LED	7800	К / 60°	375x165	2,4
А1	ДСП17В-80-211, -212, -311, -312 У2	220 АС	IP65	80	LED	10400	Л / 120°	375x165	2,4
А1	ДСП17В-80-221, -222, -321, -322 У2	220 АС	IP65	80	LED	10400	Г / 90°	375x165	2,4
А1	ДСП17В-80-231, -232, -331, -332 У2	220 АС	IP65	80	LED	10400	К / 60°	375x165	2,4
А2	ДСП17В-60-111, -112 У2	220 АС	IP65	60	LED	7800	Л / 120°	375x240	3,7
А2	ДСП17В-60-121, -122 У2	220 АС	IP65	60	LED	7800	Г / 90°	375x240	3,7
А2	ДСП17В-60-131, -132 У2	220 АС	IP65	60	LED	7800	К / 60°	375x240	3,7
А2	ДСП17В-80-111, -112 У2	220 АС	IP65	80	LED	10400	Л / 120°	375x240	3,7
А2	ДСП17В-80-121, -122 У2	220 АС	IP65	80	LED	10400	Г / 90°	375x240	3,7
А2	ДСП17В-80-131, -132 У2	220 АС	IP65	80	LED	10400	К / 60°	375x240	3,7
А2	ДСП17В-100-111, -112 У2	220 АС	IP65	100	LED	13000	Л / 120°	375x240	3,7
А2	ДСП17В-100-121, -122 У2	220 АС	IP65	100	LED	13000	Г / 90°	375x240	3,7
А2	ДСП17В-100-131, -132 У2	220 АС	IP65	100	LED	13000	К / 60°	375x240	3,7
А3	ДСП17В-80-411 У1	220 АС	IP65	80	LED	10400	Л / 120°	375x240	3,8
А3	ДСП17В-80-421 У1	220 АС	IP65	80	LED	10400	Г / 90°	375x240	3,8
А3	ДСП17В-80-431 У1	220 АС	IP65	80	LED	10400	К / 60°	375x240	3,8
А3	ДСП17В-100-411 У1	220 АС	IP65	100	LED	13000	Л / 120°	375x240	3,8
А3	ДСП17В-100-421 У1	220 АС	IP65	100	LED	13000	Г / 90°	375x240	3,8
А3	ДСП17В-100-431 У1	220 АС	IP65	100	LED	13000	К / 60°	375x240	3,8
А4	ДСП17В-80-511 У1	220 АС	IP65	80	LED	10400	Л / 120°	375x210	3,6
А4	ДСП17В-80-521 У1	220 АС	IP65	80	LED	10400	Г / 90°	375x210	3,6
А4	ДСП17В-80-531 У1	220 АС	IP65	80	LED	10400	К / 60°	375x210	3,6
А4	ДСП17В-100-511 У1	220 АС	IP65	100	LED	13000	Л / 120°	375x210	3,6
А4	ДСП17В-100-521 У1	220 АС	IP65	100	LED	13000	Г / 90°	375x210	3,6
А4	ДСП17В-100-531 У1	220 АС	IP65	100	LED	13000	К / 60°	375x210	3,6
А5	ДСП17В-60-611 У1	220 АС	IP65	60	LED	7800	Л / 120°	375x240	3,9
А5	ДСП17В-60-621 У1	220 АС	IP65	60	LED	7800	Г / 90°	375x240	3,9
А5	ДСП17В-60-631 У1	220 АС	IP65	60	LED	7800	К / 60°	375x240	3,9
А5	ДСП17В-80-611 У1	220 АС	IP65	80	LED	10400	Л / 120°	375x240	3,9
А5	ДСП17В-80-621 У1	220 АС	IP65	80	LED	10400	Г / 90°	375x240	3,9
А5	ДСП17В-80-631 У1	220 АС	IP65	80	LED	10400	К / 60°	375x240	3,9
А5	ДСП17В-100-611 У1	220 АС	IP65	100	LED	13000	Л / 120°	375x240	3,9
А5	ДСП17В-100-621 У1	220 АС	IP65	100	LED	13000	Г / 90°	375x240	3,9
А5	ДСП17В-100-631 У1	220 АС	IP65	100	LED	13000	К / 60°	375x240	3,9

ДСП27У

 ТУ У 31.5-33680115-046:2012

источник света и мощность номинал., Вт.....	**светодиоды • 60; 80; 100; 125; 150; 190; 240; 250**
напряжение питания номинал., В.....	**220 АС**
степень пылевлагозащиты.....	**IP65**
класс электрозащиты (ДСТУ IEC 60598-1:2002)...	**I**
механическая стойкость (ГОСТ 30631-99).....	**М1**
коррелированная цветовая температура (ССТ)...	**4000К**
компенсация реактивной мощности (PFC).....	**0,95...0,97**
температура окружающей среды.....	**В1 - 60Вт, 80Вт, 100Вт, 125Вт, 150Вт, 190Вт: -40°С...+60°С (У2), 240Вт: -40°С...+50°С (У2) В2, В3, В4 - 80Вт, 100Вт, 125Вт, 150Вт, 190Вт: -40°С...+60°С (У1), 250Вт: -40°С...+50°С (У1)**

Для общего освещения производственных, коммерческих, сельскохозяйственных, складских, вспомогательных и других помещений, в т.ч. взрывоопасной зоны класса 22 и пожароопасных зон классов П-I, П-II.

Корпус электроблока: экструдированный анодированный алюминиевый профиль или алюминиевый сплав.
Корпус оптической системы: алюминиевый сплав.
Светопропускающий защитный элемент: матовый колпак - ударопрочный светостабилизированный самозатухающий поликарбонат.
Монтажные элементы (модификация):
• поворотная лира или универсальный узел крепления: сталь,
• узел подвеса на крюк: алюминиевый сплав.
Аппаратура управления: встроенная ЭИП *Mean Well*.
Кабельный ввод: 1 или 2шт.
Источник света: светодиоды *Seoul Semiconductor*.

Комплектация: светильник с светодиодным источником света, на заказ для В1 - узел монтажа на вертикальную трубу G3/4-B.

ОСОБЕННОСТИ:
- в светильниках 240Вт, 250Вт уникальное конструктивное решение - обеспечено большую мощность при относительно небольших габаритах и массе светильника;
- в светильниках с монтажной лирой возможность регулировки направления освещения;
- источник света - энергоэкономные светодиоды - класс энергоэффективности «А++»! больше 50тыс. часов непрерывной работы, стабильный световой поток, стойкие к перепадам напряжения и многократных включений/выключений, мгновенно зажигаются/перезажигаются, имеют высокую цветопередачу, нет ультрафиолетового излучения, отсутствует вредный эффект низкочастотных пульсаций, экологически безвредны (без ртути): не требуют специальных условий утилизации;
- на заказ коррелированная цветовая температура - 3000К или 5000К;
- электронные компоненты и светодиоды исключительно ведущих мировых производителей;
- есть модификации с двумя кабельными вводами или специальным кабельным разъемом для электрокабеля - обеспечено транзитное (магистральное) электроподсоединение в линию;
- модели В2, В3 и В4 комплектуются уже присоединенным электрокабелем длиной 200мм - значительно упрощен электромонтаж;
- высокая степень пылевлагозащиты, пожаробезопасен;
- атмосферостойкий - длительный срок службы.

ДСП27У

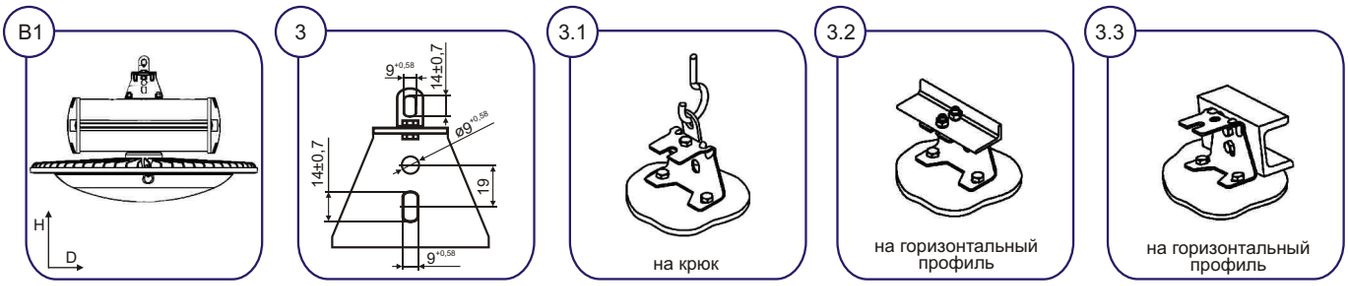

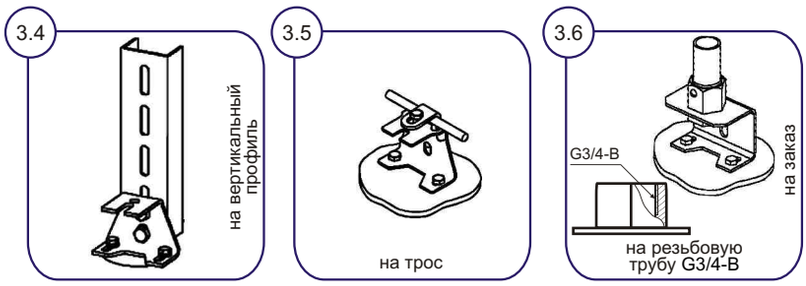

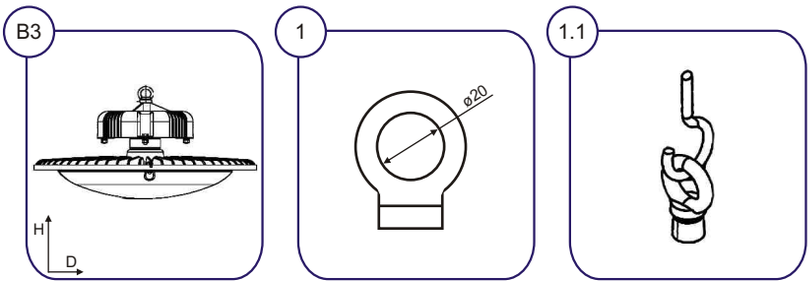

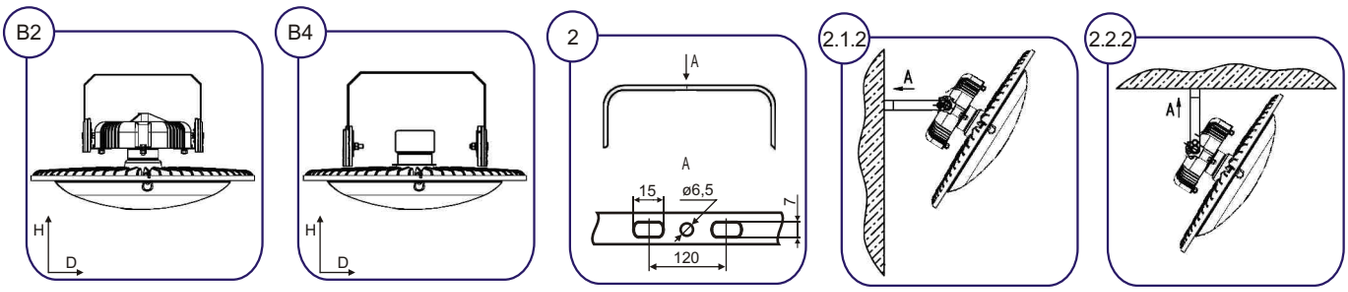

МОНТАЖ:
• (*B1*) на крюк (*3.1*), на горизонтальный (*3.2 или 3.3*) или вертикальный (*3.4*) монтажный профиль, на горизонтальный трос (*3.5*), на заказ: на резьбовую трубу G3/4-B (*3.6*).
• (*B2, B4*) с помощью поворотной лиры на горизонтальную или вертикальную опорную поверхность (*2.1.2 или 2.2.2*). Регулировка положения светильника в вертикальной плоскости относительно лиры до 45° в обе стороны.
• (*B3*) на крюк (*1.1*).

ЭЛЕКТРОПОДКЛЮЧЕНИЕ:
• (*B1*) индивидуальное или транзитное кабелем Ø9...12мм (сечение жил 0,75...2,5мм^2).
• (*B2, B3, B4*) индивидуальное или, по заказу, транзитное кабелем Ø6...10мм (сечение жил 0,75...2,5мм^2).

ДСП27У

Пример для заказа: **ВАТРА ДСП27У-150-101 У1**

расшифровка модификации:

1 цифра • монтаж; конструктивное исполнение:
- 0- (*В1*) универсальный; ЭИП в корпусе из алюминиевого профиля
- 1- (*В2*) с помощью лиры; ЭИП в круглом корпусе из алюминиевого сплава
- 2- (*В3*) на крюк; ЭИП в круглом корпусе из алюминиевого сплава
- 3- (*В4*) с помощью лиры; ЭИП в прямоугольном корпусе из алюминия

2 цифра • тип КСС / угол рассеивания:
- 0- Д (косинусная) / 120°

3 цифра • способ электроподключения:
- 1- индивидуально
- 2- транзитно в линию (для модели *В1*, а для моделей *В2, В3* и *В4* по заказу)

Фото	Тип светильника	Напряжение, В	Степень защиты	Мощность, Вт ±5%	ИС	Световой поток, лм ±5%	тип КСС	Габариты, DxH, мм	Масса, кг ±10%
В1	ДСП27У-60-001, -002 У2	220 АС	IP65	60	LED	7800	Д / 120°	445x290	5,5
В1	ДСП27У-80-001, -002 У2	220 АС	IP65	80	LED	10400	Д / 120°	445x290	5,8
В1	ДСП27У-100-001, -002 У2	220 АС	IP65	100	LED	13000	Д / 120°	445x290	5,8
В1	ДСП27У-125-001, -002 У2	220 АС	IP65	125	LED	16250	Д / 120°	445x290	5,9
В1	ДСП27У-150-001, -002 У2	220 АС	IP65	150	LED	19500	Д / 120°	445x290	5,9
В1	ДСП27У-190-001, -002 У2	220 АС	IP65	190	LED	25650	Д / 120°	445x290	6
В1	ДСП27У-240-001, -002 У2	220 АС	IP65	240	LED	33600	Д / 120°	445x290	6
В2	ДСП27У-80-101 У1	220 АС	IP65	80	LED	10400	Д / 120°	445x285	5,9
В2	ДСП27У-100-101 У1	220 АС	IP65	100	LED	13000	Д / 120°	445x285	5,9
В2	ДСП27У-125-101 У1	220 АС	IP65	125	LED	16250	Д / 120°	445x285	5,9
В2	ДСП27У-150-101 У1	220 АС	IP65	150	LED	19500	Д / 120°	445x285	6,1
В2	ДСП27У-190-101 У1	220 АС	IP65	190	LED	25650	Д / 120°	445x285	6,3
В2	ДСП27У-250-101 У1	220 АС	IP65	250	LED	35000	Д / 120°	445x285	6,4
В3	ДСП27У-80-201 У1	220 АС	IP65	80	LED	10400	Д / 120°	445x250	5,7
В3	ДСП27У-100-201 У1	220 АС	IP65	100	LED	13000	Д / 120°	445x250	5,7
В3	ДСП27У-125-201 У1	220 АС	IP65	125	LED	16250	Д / 120°	445x250	5,7
В3	ДСП27У-150-201 У1	220 АС	IP65	150	LED	19500	Д / 120°	445x250	5,9
В3	ДСП27У-190-201 У1	220 АС	IP65	190	LED	25650	Д / 120°	445x250	6,1
В3	ДСП27У-250-201 У1	220 АС	IP65	250	LED	35000	Д / 120°	445x250	6,2
В4	ДСП27У-80-301 У1	220 АС	IP65	80	LED	10400	Д / 120°	445x285	5,9
В4	ДСП27У-100-301 У1	220 АС	IP65	100	LED	13000	Д / 120°	445x285	5,9
В4	ДСП27У-125-301 У1	220 АС	IP65	125	LED	16250	Д / 120°	445x285	5,9
В4	ДСП27У-150-301 У1	220 АС	IP65	150	LED	19500	Д / 120°	445x285	6,1
В4	ДСП27У-190-301 У1	220 АС	IP65	190	LED	25650	Д / 120°	445x285	6,3
В4	ДСП27У-240-301 У1	220 АС	IP65	240	LED	33600	Д / 120°	445x285	6,4
В4	ДСП27У-250-301 У1	220 АС	IP65	250	LED	35000	Д / 120°	445x285	6,4

ДСП37В

 ТУ У 31.5-33680115-046:2012

источник света и мощность номинал., Вт.....	**светодиоды• 80; 100; 140; 160; 190; 230; 460**
напряжение питания номинал., В.....	**220 АС**
степень пылевлагозащиты.....	**IP65**
класс электрозащиты (ДСТУ IEC 60598-1:2002)...	**I**
механическая стойкость (ГОСТ 30631-99).....	**М1**
коррелированная цветовая температура (ССТ)...	**4000К**
компенсация реактивной мощности (PFC).....	**0,95...0,97**
температура окружающей среды.....	**С1 - 80Вт, 100Вт, 160Вт: -40°С...+60°С (У2), 190Вт: -40°С...+50°С (У2), 230Вт: -40°С...+40°С (У2) С2, С3, С4, С5, С6 - 80Вт, 100Вт, 140Вт, 160Вт: -40°С...+60°С (У1), 190Вт: -40°С...+50°С (У1), 230Вт, 460Вт: -40°С...+40°С (У1)**

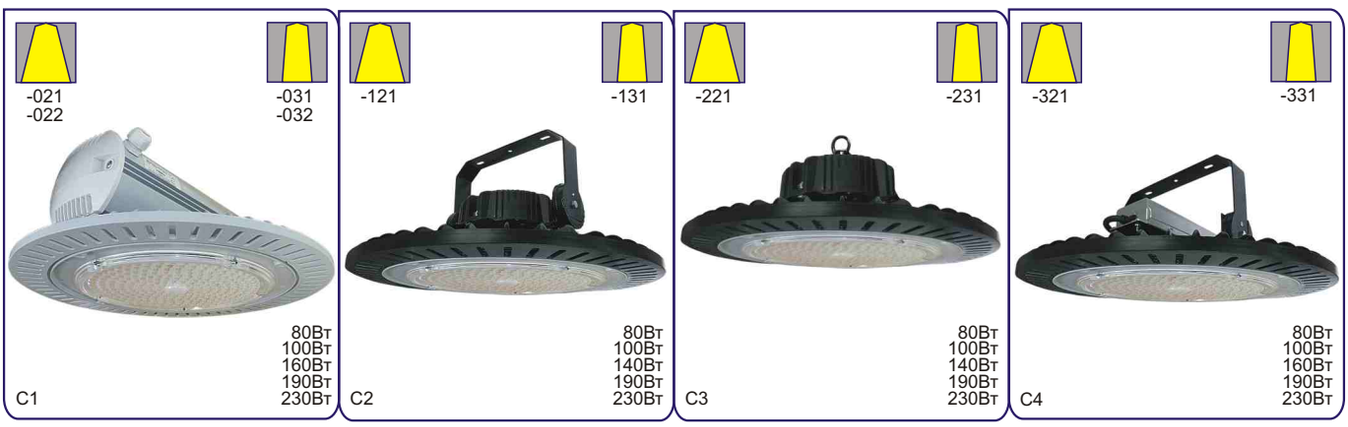

Для общего освещения производственных, коммерческих, сельскохозяйственных, складских, вспомогательных и других помещений, в т.ч. взрывоопасной зоны класса 22 и пожароопасных зон классов П-I, П-II.

Корпус электроблока: экструдированный анодированный алюминиевый профиль или алюминиевый сплав.
Корпус оптической системы: алюминиевый сплав.
Светопропускающий защитный элемент: моноблок линз вторичной оптики - поликарбонат
Монтажные элементы (модификация):
• поворотная лира или универсальный узел крепления: сталь,
• узел подвеса на крюк: алюминиевый сплав.
Аппаратура управления: встроенная ЭИП *Mean Well*.
Кабельный ввод: 1 или 2шт.
Источник света: светодиоды *Seoul Semiconductor*.

Комплектация: светильник с светодиодным источником света, на заказ для С1 - узел монтажа на вертикальную трубу G3/4-B.

ОСОБЕННОСТИ:
- уникальное конструктивное решение - обеспечено большую мощность при относительно небольших габаритах и массе светильника;
- в светильниках с монтажной лирой возможность регулировки направления освещения;
- источник света - энергоэкономные светодиоды - класс энергоэффективности «А++»! больше 50тыс. часов непрерывной работы, стабильный световой поток, стойкие к перепадам напряжения и многократных включений/выключений, мгновенно зажигаются/перезажигаются, имеют высокую цветопередачу, нет ультрафиолетового излучения, отсутствует вредный эффект низкочастотных пульсаций, экологически безвредны (без ртути): не требуют специальных условий утилизации;
- на заказ коррелированная цветовая температура - 3000К или 5000К;
- электронные компоненты и светодиоды исключительно ведущих мировых производителей;
- есть модификации с двумя кабельными вводами или специальным кабельным разъемом для электрокабеля - обеспечено транзитное (магистральное) электроподсоединение в линию;
- модели С2, С3, С4, С5 и С6 комплектуются уже присоединенным электрокабелем длиной 200мм - значительно упрощен электромонтаж;
- высокая степень пылевлагозащиты, пожаробезопасен;
- атмосферостойкий - длительный срок службы.

ДСП37В

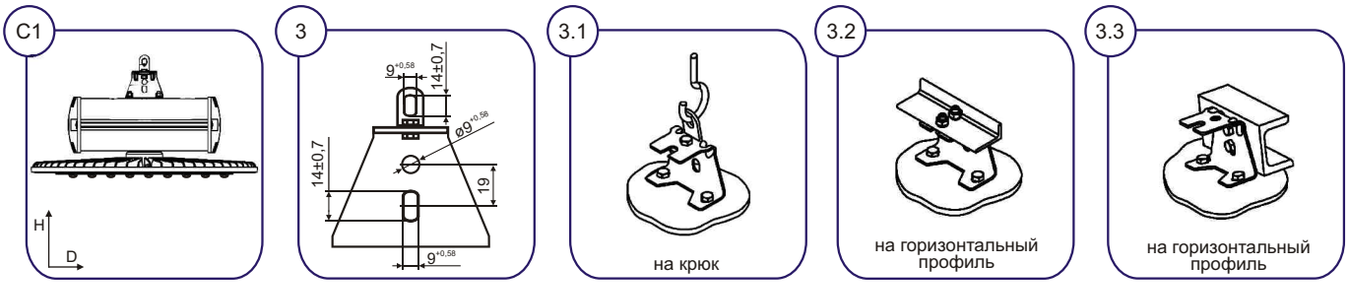

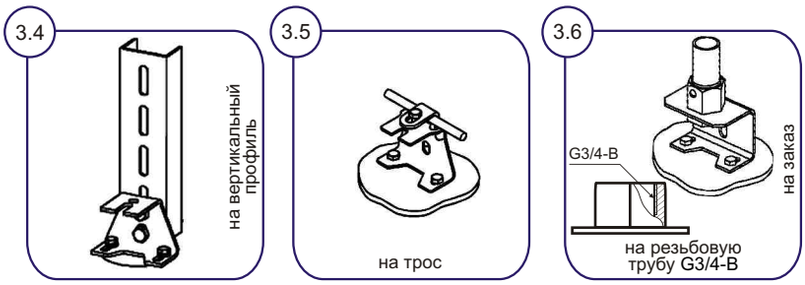

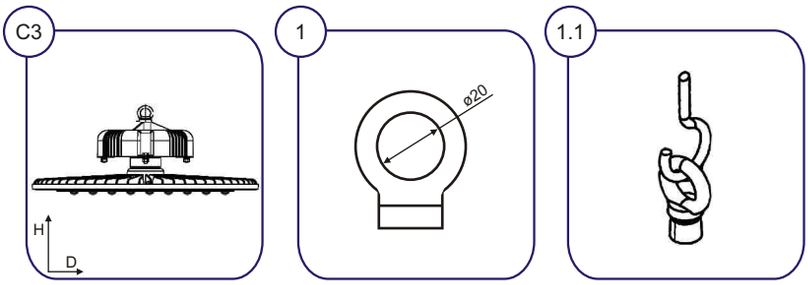

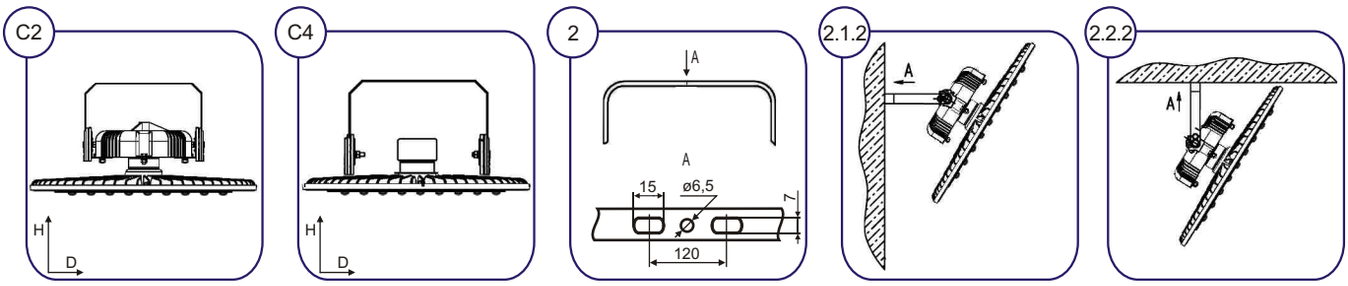

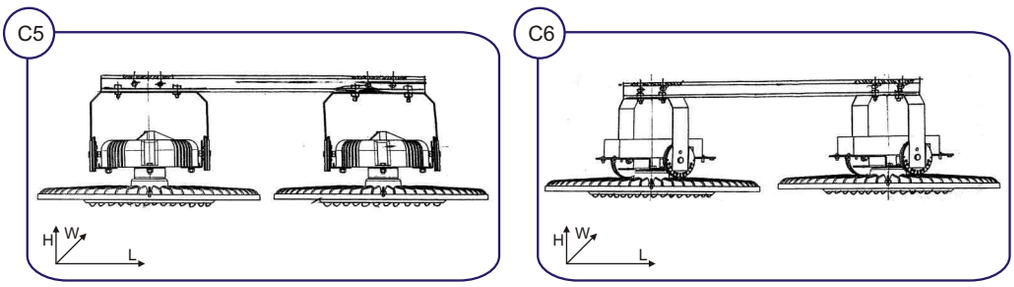

МОНТАЖ:
- (*C1*) универсальный: на крюк (*3.1*), на горизонтальный (*3.2 или 3.3*) или вертикальный (*3.4*) монтажный профиль, на горизонтальный трос (*3.5*), на заказ: на резьбовую трубу G3/4-B (*3.6*).
- (*C2*) с помощью поворотной лиры на горизонтальную или вертикальную опорную поверхность (*2.1.2 или 2.2.2*). Регулировка положения светильника в вертикальной плоскости относительно лиры до 45° в обе стороны.
- (*C3*) на крюк (*3.1*)
- (*C4*) с помощью поворотной лиры на горизонтальную или вертикальную опорную поверхность (*2.1.2 или 2.2.2*). Регулировка положения светильника в вертикальной плоскости относительно лиры до 45° в обе стороны.
- (*C5, C6*) на горизонтальный ( ) или вертикальный ( ) монтажный профиль.

ЭЛЕКТРОПОДКЛЮЧЕНИЕ:
- (*C1*) индивидуальное или транзитное кабелем Ø9...12мм (сечение жил 0,75...2,5мм^2).
- (*C2, C3, C4, C5, C6*) индивидуальное или транзитное кабелем Ø6...10мм (сечение жил 0,75...2,5мм^2).

ДСП37В

Пример для заказа: **ВАТРА ДСП37В-190-121 У1**

расшифровка модификации:

1 цифра • монтаж, конструктивное исполнение:
- 0- (*С1*) универсальный, ЭИП в алюминиевом профиле
- 1- (*С2*) с помощью лиры, ЭИП в круглом корпусе из алюминиевого сплава
- 2- (*С3*) на крюк, ЭИП в круглом корпусе из алюминиевого сплава
- 3- (*С4*) с помощью лиры, ЭИП в прямоугольном корпусе из алюминия
- 4- (*С5*) на горизонтальный або вертикальный профиль, ЭИП в прямоугольном корпусе из алюминия
- 5- (*С6*) на горизонтальный або вертикальный профиль, ЭИП в круглом корпусе из алюминиевого сплава

2 цифра • тип КСС - угол рассеивания:
- 2- Г (глубокая) - 90°
- 3- К (концентрированная) - 60°

3 цифра • способ электроподключения:
- 1- индивидуально
- 2- транзитно в линию

Фото	Тип светильника	Напряже-ние, В	Степень защиты	Мощность, Вт ±5%	ИС	Световой поток, лм ±5%	тип КСС	Габариты, DxH (LxWxH), мм	Масса, кг ±10%
С1	ДСП37В-80-021, -022 У2	220 АС	IP65	80	LED	10900	Г / 90°	445x235	6,1
С1	ДСП37В-80-031, -032 У2	220 АС	IP65	80	LED	10900	К / 60°	445x235	6,1
С1	ДСП37В-100-021, -022 У2	220 АС	IP65	100	LED	13500	Г / 90°	445x235	6,1
С1	ДСП37В-100-031, -032 У2	220 АС	IP65	100	LED	13500	К / 60°	445x235	6,1
С1	ДСП37В-160-021, -022 У2	220 АС	IP65	160	LED	20480	Г / 90°	445x235	6,1
С1	ДСП37В-160-031, -032 У2	220 АС	IP65	160	LED	20480	К / 60°	445x235	6,1
С1	ДСП37В-190-021, -022 У2	220 АС	IP65	190	LED	25650	Г / 90°	445x235	6,1
С1	ДСП37В-190-031, -032 У2	220 АС	IP65	190	LED	25650	К / 60°	445x235	6,1
С1	ДСП37В-230-021, -022 У2	220 АС	IP65	230	LED	31050	Г / 90°	445x235	6,4
С1	ДСП37В-230-031, -032 У2	220 АС	IP65	230	LED	31050	К / 60°	445x235	6,4
С2	ДСП37В-80-121, -122 У1	220 АС	IP65	80	LED	10900	Г / 90°	445x235	5,4
С2	ДСП37В-80-131, -132 У1	220 АС	IP65	80	LED	10900	К / 60°	445x235	5,4
С2	ДСП37В-100-121, -122 У1	220 АС	IP65	100	LED	13500	Г / 90°	445x235	5,4
С2	ДСП37В-100-131, -132 У1	220 АС	IP65	100	LED	13500	К / 60°	445x235	5,4
С2	ДСП37В-140-121, -122 У1	220 АС	IP65	140	LED	17920	Г / 90°	445x235	5,9
С2	ДСП37В-140-131, -132 У1	220 АС	IP65	140	LED	17920	К / 60°	445x235	5,9
С2	ДСП37В-190-121, -122 У1	220 АС	IP65	190	LED	25650	Г / 90°	445x235	6,5
С2	ДСП37В-190-131, -132 У1	220 АС	IP65	190	LED	25650	К / 60°	445x235	6,5
С2	ДСП37В-230-121, -122 У1	220 АС	IP65	230	LED	31050	Г / 90°	445x235	6,5
С2	ДСП37В-230-131, -132 У1	220 АС	IP65	230	LED	31050	К / 60°	445x235	6,5
С3	ДСП37В-80-221, -222 У1	220 АС	IP65	80	LED	10900	Г / 90°	445x200	5
С3	ДСП37В-80-231, -232 У1	220 АС	IP65	80	LED	10900	К / 60°	445x200	5
С3	ДСП37В-100-221, -222 У1	220 АС	IP65	100	LED	13500	Г / 90°	445x200	5
С3	ДСП37В-100-231, -232 У1	220 АС	IP65	100	LED	13500	К / 60°	445x200	5
С3	ДСП37В-140-221, -222 У1	220 АС	IP65	140	LED	17920	Г / 90°	445x200	5,3
С3	ДСП37В-140-231, -232 У1	220 АС	IP65	140	LED	17920	К / 60°	445x200	5,3
С3	ДСП37В-190-221, -222 У1	220 АС	IP65	190	LED	25650	Г / 90°	445x200	5,9
С3	ДСП37В-190-231, -232 У1	220 АС	IP65	190	LED	25650	К / 60°	445x200	5,9
С3	ДСП37В-230-221, -222 У1	220 АС	IP65	230	LED	31050	Г / 90°	445x200	5,9
С3	ДСП37В-230-231, -232 У1	220 АС	IP65	230	LED	31050	К / 60°	445x200	5,9
С4	ДСП37В-80-321, -322 У1	220 АС	IP65	80	LED	10900	Г / 90°	445x235	5,4
С4	ДСП37В-80-331, -332 У1	220 АС	IP65	80	LED	10900	К / 60°	445x235	5,4
С4	ДСП37В-100-321, -322 У1	220 АС	IP65	100	LED	13500	Г / 90°	445x235	5,4
С4	ДСП37В-100-331, -332 У1	220 АС	IP65	100	LED	13500	К / 60°	445x235	5,4
С4	ДСП37В-160-321, -322 У1	220 АС	IP65	160	LED	20480	Г / 90°	445x235	5,4
С4	ДСП37В-160-331, -332 У1	220 АС	IP65	160	LED	20480	К / 60°	445x235	5,4
С4	ДСП37В-190-321, -322 У1	220 АС	IP65	190	LED	25650	Г / 90°	445x235	5,5
С4	ДСП37В-190-331, -332 У1	220 АС	IP65	190	LED	25650	К / 60°	445x235	5,5
С4	ДСП37В-230-321, -322 У1	220 АС	IP65	230	LED	31050	Г / 90°	445x235	5,5
С4	ДСП37В-230-331, -332 У1	220 АС	IP65	230	LED	31050	К / 60°	445x235	5,5
С5	ДСП37В-460-421, -422 У1	220 АС	IP65	460	LED	62100	Г / 90°	950x445x310	14,5
С5	ДСП37В-460-431, -432 У1	220 АС	IP65	460	LED	62100	К / 60°	950x445x310	14,5
С6	ДСП37В-460-521, -522 У1	220 АС	IP65	460	LED	62100	Г / 90°	950x445x310	12,5
С6	ДСП37В-460-531, -532 У1	220 АС	IP65	460	LED	62100	К / 60°	950x445x310	12,5

ДСП47В

 ТУ У 31.5-33680115-046:2012

источник света и мощность номинал., Вт..... **светодиоды • 200; 250; 300; 600**
напряжение питания номинал., В..... **220 АС**
степень пылевлагозащиты..... **IP65**
класс электрозащиты (ДСТУ IEC 60598-1:2002)... **I**
механическая стойкость (ГОСТ 30631-99)..... **М1**
коррелированная цветовая температура (ССТ)... **4000К**
компенсация реактивной мощности (PFC)..... **0,95...0,97**
температура окружающей среды..... **-40°С...+60°С (У2)**

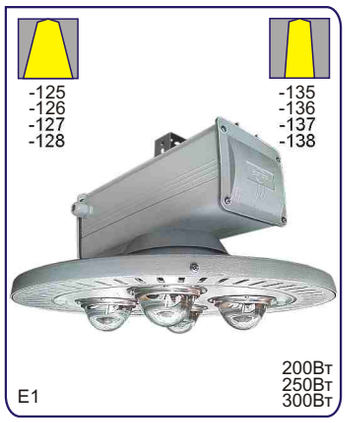

Для общего освещения производственных, коммерческих, сельскохозяйственных, складских, вспомогательных и других помещений, в т.ч. взрывоопасной зоны класса 22 и пожароопасных зон классов П-I, П-II.

Корпус электроблока: экструдированный анодированный алюминиевый профиль.

Корпус оптической системы: алюминиевый сплав.
Корпус отсека вентилятора: листовая сталь.
Светопропускающий защитный элемент (модификация):
• матовый колпак - ударопрочный светостабилизированный самозатухающий поликарбонат.
• оптическая линза - термостойкое стекло.
Монтажный узел: сталь.
Аппаратура управления: встроенная ЭИП *Mean Well*.
Кабельный ввод: 1 или 2шт.
Источник света: светодиоды *Seoul Semiconductor*.
Комплектация: светильник с светодиодным источником света, на заказ - для моделей D и E1 узел монтажа на крюк.

ОСОБЕННОСТИ:
- уникальное конструктивное решение активного теплоотвода - специальный отсек вентилятора;
- источник света - энергоэкономные светодиоды - класс энергоэффективности «А++»! больше 50тыс. часов непрерывной работы, стабильный световой поток, стойкие к перепадам напряжения и многократных включений/выключений, мгновенно зажигаются/перезажигаются, имеют высокую цветопередачу, нет ультрафиолетового излучения, отсутствует вредный эффект низкочастотных пульсаций, экологически безвредны (без ртути): не требуют специальных условий утилизации;
- на заказ коррелированная цветовая температура - 3000К или 5000К;
- электронные компоненты и светодиоды исключительно ведущих мировых производителей;
- есть модификации с двумя кабельными вводами для электрокабеля - транзитное (магистральное) электроподсоединение в линию;
- высокая степень пылевлагозащиты, пожаробезопасен;
- атмосферостойкий - длительный срок службы.

ДСП47В

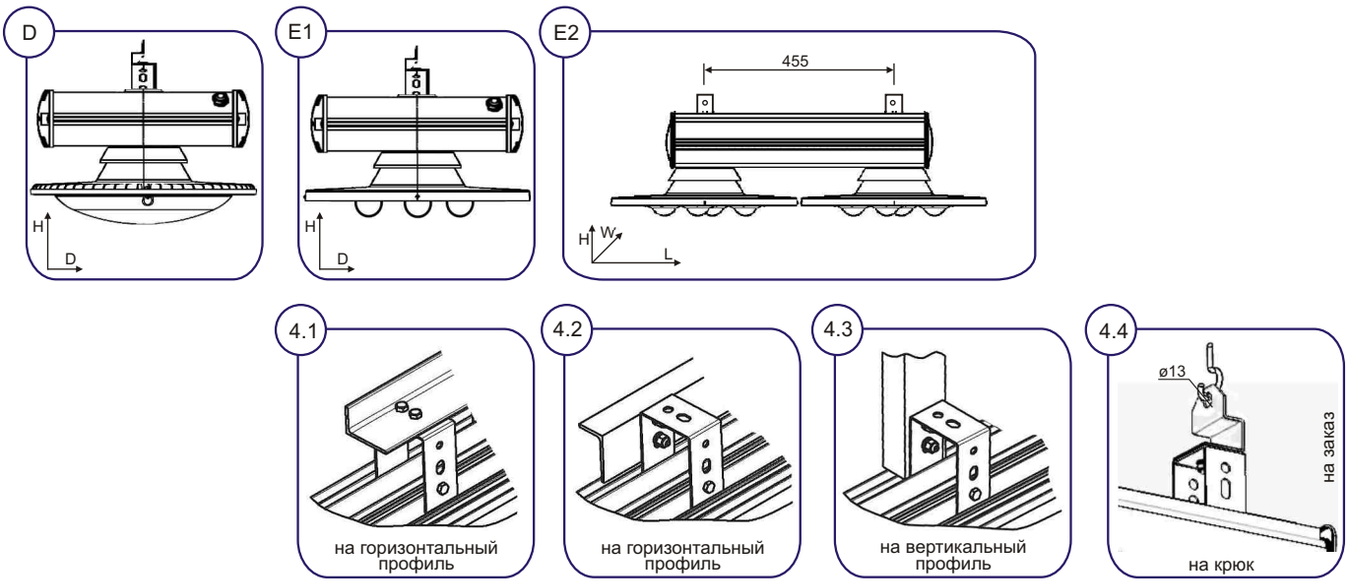

МОНТАЖ:
- (*D*) на горизонтальный (*4.1 або 4.2*) или вертикальный (*4.3*) монтажный профиль, на заказ: на крюк (*4.4*).
- (*E1*) на горизонтальный (*4.1 або 4.2*) или вертикальный (*4.3*) монтажный профиль, на заказ: на крюк (*4.4*).
- (*E2*) на горизонтальный (*4.1 або 4.2*) или вертикальный (*4.3*) монтажный профиль.

ЭЛЕКТРОПОДКЛЮЧЕНИЕ: индивидуальное или транзитное кабелем Ø9...12мм (сечение жил 1,5...4мм^2).

Пример для заказа: **ВАТРА ДСП47В-300-104 У2**

расшифровка модификации:
1 цифра • монтаж, конструктивное исполнение:
1- на горизонтальный или вертикальный профиль, на заказ для моделей *D* и *E1* на крюк
2 цифра • тип КСС - угол рассеивания:
0- Д (косинусная) - 120°
2- Г (глубокая) - 90°
3- К (концентрированная) - 60°
3 цифра • способ электроподключения; тип светодиодной матрицы:
1- индивидуально; с матовым колпаком
2- транзитно в линию; с матовым колпаком
5- индивидуально; с оптической стеклянной линзой
6- транзитно в линию; с оптической стеклянной линзой

Фото	Тип светильника	Напряжение, В	Степень защиты	Мощность, Вт ±5%	ИС	Световой поток, лм ±5%	тип КСС	Габариты, DxH (LxWxH), мм	Масса, кг ±10%
D	ДСП47В-200-101, -102 У2	220 АС	IP65	200	LED	25000	Д / 120°	450x365	9,5
D	ДСП47В-250-101, -102 У2	220 АС	IP65	250	LED	31250	Д / 120°	450x365	9,5
D	ДСП47В-300-101, -102 У2	220 АС	IP65	300	LED	37500	Д / 120°	450x365	9,5
E1	ДСП47В-200-125, -126 У2	220 АС	IP65	200	LED	26000	Г / 90°	450x365	9,5
E1	ДСП47В-200-135, -136 У2	220 АС	IP65	200	LED	26000	К / 60°	450x365	9,5
E1	ДСП47В-250-125, -126 У2	220 АС	IP65	250	LED	32500	Г / 90°	450x365	9,5
E1	ДСП47В-250-135, -136 У2	220 АС	IP65	250	LED	32500	К / 60°	450x365	9,5
E1	ДСП47В-300-125, -126 У2	220 АС	IP65	300	LED	39000	Г / 90°	450x365	9,5
E1	ДСП47В-300-135, -136 У2	220 АС	IP65	300	LED	39000	К / 60°	450x365	9,5
E2	ДСП47В-600-125, -126 У2	220 АС	IP65	600	LED	78000	Г / 90°	900x365x448	18
E2	ДСП47В-600-135, -136 У2	220 АС	IP65	600	LED	78000	К / 60°	900x365x448	18

ГСП04В, ЖСП04В, РСП04В

 ТУ У 31.5-21167170-034:2008

источник света и мощность номинал., Вт.....	**лампа металлогалогенная • (Е40) 250; 400** **лампа натриевая • (Е40) 250; 400; 600** **лампа ртутная • (Е40) 250; 400**
напряжение питания номинал., В.....	**220 АС**
степень пылевлагозащиты.....	**IP23; IP23+сетка; IP65**
класс пожароопасной зоны.....	**IP65: П-I; П-II**
класс электрозащиты (ДСТУ IEC 60598-1:2002)...	**I**
механическая стойкость (ГОСТ 30631-99).....	**М1**
компенсация реактивной мощности (PFC).....	**0,4...0,55; 0,85**
температура окружающей среды.....	**-40°С...+40°С (У3; Т3)**

отражатель - сталь, фацеты+кольца, IP23
ГСП 250Вт, 400Вт
ЖСП 250Вт, 400Вт
РСП 250Вт
-588
-598
-688
-698
-788
-798
-888
-898

отражатель - сталь, фацеты+кольца, IP65
ГСП 250Вт, 400Вт
ЖСП 250Вт, 400Вт
РСП 250Вт
-578
-678
-778
-878

отражатель - алюминий, фацеты+кольца, IP23
ГСП 250Вт, 400Вт
ЖСП 250Вт, 400Вт
РСП 250Вт
-087
-097
-187
-197
-287
-297
-987
-997

отражатель - алюминий, фацеты+кольца, IP65
ГСП 250Вт, 400Вт
ЖСП 250Вт, 400Вт
РСП 250Вт
-077
-177
-277
-977

отражатель - алюминий, гладкий, IP23
ГСП 250Вт, 400Вт
ЖСП 250Вт, 400Вт
РСП 250Вт
-585
-595
-685
-695
-785
-795
-885
-895

отражатель - алюминий, гладкий, IP65
ГСП 250Вт, 400Вт
ЖСП 250Вт, 400Вт
РСП 250Вт
-575
-675
-775
-875

отражатель - сталь, кольца, IP23
РСП 400Вт
-583
-593
-683
-693
-783
-793
-883
-893

отражатель - сталь, кольца, IP65
РСП 400Вт
-573
-673
-773
-873

отражатель - алюминий, кольца, IP23
ГСП 400Вт
ЖСП 400Вт
-584
-594
-684
-694
-784
-794
-884
-894

ЖСП 600Вт
РСП 400Вт
-081
-091
-181
-191
-281
-291
-981
-991

отражатель - алюминий, кольца, IP65
ГСП 400Вт
ЖСП 400Вт
-574
-674
-774
-874

ЖСП 600Вт
РСП 400Вт
-071
-171
-271
-971

отражатель - алюминий, фацеты, IP23
ГСП 400Вт
ЖСП 400Вт
-586
-596
-686
-696
-786
-796
-886
-896

ЖСП 600Вт
РСП 400Вт
-082
-092
-182
-192
-282
-292
-982
-992

отражатель - алюминий, фацеты, IP65
ГСП 400Вт
ЖСП 400Вт
-576
-676
-776
-876

ЖСП 600Вт
РСП 400Вт
-072
-172
-272
-972

Для общего освещения производственных, коммерческих (выставочных и торговых комплексов), сельскохозяйственных, складских, вспомогательных и других помещений. Светильники со степенью защиты IP65 могут применяться во взрывоопасных зонах класса 22 и пожароопасных зонах классов П-I, П-II.

Корпусные детали: алюминиевый сплав.
Светопропускающий защитный элемент (IP65): прозрачное плоское закаленное стекло.
Защитная сетка (модификация): стальная проволока.
Отражатель: листовой алюминий или листовая сталь (модификация).
Аппаратура управления: встроенный ЭМПРА.
Кабельный ввод: 1 или 2шт.
Комплект поставки: светильник, по заказу - лампа, монтажный узел (см. схемы крепления).

ГСП04В, ЖСП04В, РСП04В

Источник света - газоразрядные лампы:
• металлогалогенные типа HQI-E 250, HQI-T 250 (*Osram*), HQI-E 400 (только для работы с ПРА HQI) (*Osram*), ДРИ-400-7 (*Лисма*), MASTER HPI Plus 400 Bu (*Philips*)
• натриевые типа ДНаТ-250, ДНаТ-400 (*Лисма*), NAV-E 250, NAV-T 250 4Y, NAV-T 250, NAV-E 400, NAV-T 400 4Y, NAV-T 400 (*Osram*), MASTER SON-T PIA Plus 250, SON-T Pro 250, MASTER SON-T PIA Plus 400, SON-T Pro 400, SON-T Plus 600 (*Philips*)
• ртутные типа HQL 250, HQL 400 (*Osram*), HPL 250, HPL 400 (*Philips*), ДРЛ-250, ДРЛ-400 (*Лисма*)
или аналогичные.

Способ монтажа:
• (*А1*) на крюк (*1*), горизонтальный монтажный профиль (*2*), на вертикальный монтажный профиль (*3*), на трос (*4*), по заказу на резьбовую трубу G3/4-B (*5*).
• (*А2*) на горизонтальную трубу Ø25...28мм.
Рекомендуемая высота установки:
ГСП 250Вт, ЖСП 250Вт, РСП 250(400)Вт - 5...10м
ГСП 400Вт, ЖСП 400(600)Вт - 8...15м
Электроподключение: транзитное или индивидуальное кабелем Ø6...12мм (сечение жил 1,5...4мм^2).

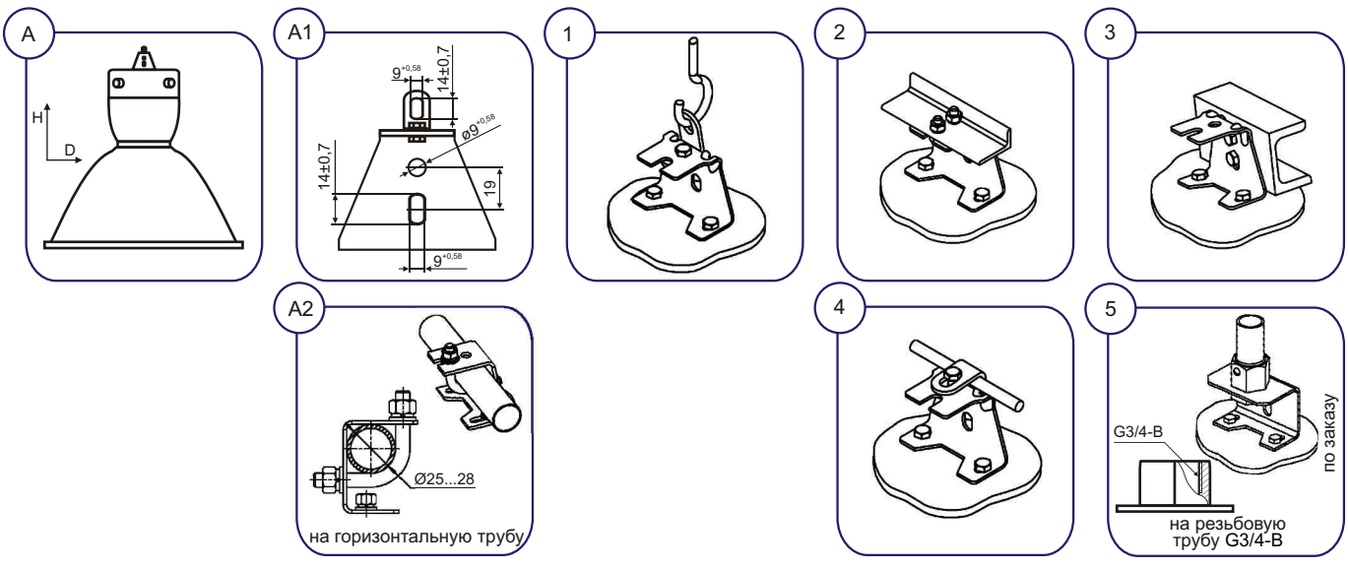

ОСОБЕННОСТИ:
- встроенная аппаратура управления и два кабельных ввода для электрокабеля уменьшают затраты на монтаж, эксплуатацию и обеспечивают транзитное (магистральное) электроподключение в линию;
- индивидуальная компенсация реактивной мощности, высокий коэффициент мощности;
- высокая степень пылевлагозащиты, пожаробезопасный;
- атмосферостойкий - длительный срок службы.

Пример для заказа: **ВАТРА ГСП04В-400-177 УЗ**

расшифровка модификации:
1 цифра • конструктивное исполнение светильников:
0- не компенсированный, два кабельных ввода, фацетный отражатель
1- компенсированный, два кабельных ввода, фацетный отражатель
2- компенсированный, один кабельный ввод, фацетный отражатель
5- не компенсированный, два кабельных ввода, не фацетный отражатель
6- не компенсированный, один кабельный ввод, не фацетный отражатель
7- компенсированный, два кабельных ввода, не фацетный отражатель (или фацетный для ламп ДРЛ-250, ДРИ-250, ДРИ-400, ДНаТ-250, ДНаТ-400)
8- компенсированный, один кабельный ввод, не фацетный отражатель (или фацетный для ламп ДРЛ-250, ДРИ-250, ДРИ-400, ДНаТ-250, ДНаТ-400)
9- не компенсированный, один кабельный ввод, фацетный отражатель
2 цифра • степень защиты:
7- IP65
8- IP23 с сеткой
9- IP23 без сетки
3 цифра • тип КСС, материал и тип отражателя:
- для ламп ДНаТ-600, ДРЛ-400:
1- К (концентрированная), алюминиевый
2- Г (глубокая), алюминиевый
3- Д (косинусная), стальной
- для ламп ДРИ-250, ДРИ-400, ДНаТ-250, ДНаТ-400, ДРЛ-250:
4- К (концентрированная), для ламп ДНаТ-400, ДРИ-400 - алюминиевый, нефацетный с кольцами
5- К (концентрированная), алюминиевый, нефацетный
6- Г (глубокая), для ламп ДНаТ-400, ДРИ-400 - алюминиевый, фацетный без колец
7- Г (глубокая), алюминиевый, фацетный с кольцами
8- Д (косинусная), стальной, фацетный с кольцами, порошково-эмалированный

ГСП04В, ЖСП04В, РСП04В

Тип светильника	Напряжение, В	Степень защиты	ИС	Цоколь	тип КСС	КПД, %	PFC	Габариты, DxH, мм	Масса, кг ±10%
ГСП04В-250-077 У3	220 АС	IP65	MHL	E40	Г	70	0,4	460x535	8,1
ГСП04В-250-977 У3	220 АС	IP65	MHL	E40	Г	70	0,4	460x535	8,1
ГСП04В-250-087 У3	220 АС	IP23+сетка	MHL	E40	Г	75	0,4	455x512	6
ГСП04В-250-987 У3	220 АС	IP23+сетка	MHL	E40	Г	75	0,4	455x512	6
ГСП04В-250-097 У3	220 АС	IP23	MHL	E40	Г	75	0,4	450x512	5,8
ГСП04В-250-997 У3	220 АС	IP23	MHL	E40	Г	75	0,4	450x512	5,8
ГСП04В-250-177 У3	220 АС	IP65	MHL	E40	Г	70	0,85	460x535	8,15
ГСП04В-250-277 У3	220 АС	IP65	MHL	E40	Г	70	0,85	460x535	8,15
ГСП04В-250-187 У3	220 АС	IP23+сетка	MHL	E40	Г	75	0,85	455x512	6,05
ГСП04В-250-287 У3	220 АС	IP23+сетка	MHL	E40	Г	75	0,85	455x512	6,05
ГСП04В-250-197 У3	220 АС	IP23	MHL	E40	Г	75	0,85	450x512	5,85
ГСП04В-250-297 У3	220 АС	IP23	MHL	E40	Г	75	0,85	450x512	5,85
ГСП04В-250-575 У3	220 АС	IP65	MHL	E40	К	70	0,4	460x535	8,1
ГСП04В-250-675 У3	220 АС	IP65	MHL	E40	К	70	0,4	460x535	8,1
ГСП04В-250-578 У3	220 АС	IP65	MHL	E40	Д	70	0,4	460x535	9,1
ГСП04В-250-678 У3	220 АС	IP65	MHL	E40	Д	70	0,4	460x535	9,1
ГСП04В-250-585 У3	220 АС	IP23+сетка	MHL	E40	К	75	0,4	455x512	6
ГСП04В-250-685 У3	220 АС	IP23+сетка	MHL	E40	К	75	0,4	455x512	6
ГСП04В-250-588 У3	220 АС	IP23+сетка	MHL	E40	Д	75	0,4	455x512	7
ГСП04В-250-688 У3	220 АС	IP23+сетка	MHL	E40	Д	75	0,4	455x512	7
ГСП04В-250-595 У3	220 АС	IP23	MHL	E40	К	75	0,4	450x512	5,8
ГСП04В-250-695 У3	220 АС	IP23	MHL	E40	К	75	0,4	450x512	5,8
ГСП04В-250-598 У3	220 АС	IP23	MHL	E40	Д	75	0,4	450x512	6,8
ГСП04В-250-698 У3	220 АС	IP23	MHL	E40	Д	75	0,4	450x512	6,8
ГСП04В-250-775 У3	220 АС	IP65	MHL	E40	К	70	0,85	460x535	8,15
ГСП04В-250-875 У3	220 АС	IP65	MHL	E40	К	70	0,85	460x535	8,15
ГСП04В-250-778 У3	220 АС	IP65	MHL	E40	Д	70	0,85	460x535	9,15
ГСП04В-250-878 У3	220 АС	IP65	MHL	E40	Д	70	0,85	460x535	9,15
ГСП04В-250-785 У3	220 АС	IP23+сетка	MHL	E40	К	75	0,85	455x512	6,05
ГСП04В-250-885 У3	220 АС	IP23+сетка	MHL	E40	К	75	0,85	455x512	6,05
ГСП04В-250-788 У3	220 АС	IP23+сетка	MHL	E40	Д	75	0,85	455x512	7,05
ГСП04В-250-888 У3	220 АС	IP23+сетка	MHL	E40	Д	75	0,85	455x512	7,05
ГСП04В-250-795 У3	220 АС	IP23	MHL	E40	К	75	0,85	450x512	5,85
ГСП04В-250-895 У3	220 АС	IP23	MHL	E40	К	75	0,85	450x512	5,85
ГСП04В-250-798 У3	220 АС	IP23	MHL	E40	Д	75	0,85	450x512	6,85
ГСП04В-250-898 У3	220 АС	IP23	MHL	E40	Д	75	0,85	450x512	6,85
ГСП04В-400-077 У3	220 АС	IP65	MHL	E40	Г	70	0,45	460x575	10,44
ГСП04В-400-977 У3	220 АС	IP65	MHL	E40	Г	70	0,45	460x575	10,44
ГСП04В-400-087 У3	220 АС	IP23+сетка	MHL	E40	Г	75	0,45	455x565	8,27
ГСП04В-400-987 У3	220 АС	IP23+сетка	MHL	E40	Г	75	0,45	455x565	8,27
ГСП04В-400-097 У3	220 АС	IP23	MHL	E40	Г	75	0,45	450x565	8,05
ГСП04В-400-997 У3	220 АС	IP23	MHL	E40	Г	75	0,45	450x565	8,05
ГСП04В-400-177 У3	220 АС	IP65	MHL	E40	Г	70	0,85	460x575	10,54
ГСП04В-400-277 У3	220 АС	IP65	MHL	E40	Г	70	0,85	460x575	10,54
ГСП04В-400-187 У3	220 АС	IP23+сетка	MHL	E40	Г	75	0,85	455x565	8,37
ГСП04В-400-287 У3	220 АС	IP23+сетка	MHL	E40	Г	75	0,85	455x565	8,37
ГСП04В-400-197 У3	220 АС	IP23	MHL	E40	Г	75	0,85	450x565	8,15
ГСП04В-400-297 У3	220 АС	IP23	MHL	E40	Г	75	0,85	450x565	8,15
ГСП04В-400-575 У3	220 АС	IP65	MHL	E40	К	70	0,45	460x575	10,44
ГСП04В-400-675 У3	220 АС	IP65	MHL	E40	К	70	0,45	460x575	10,44
ГСП04В-400-574 У3	220 АС	IP65	MHL	E40	К	70	0,45	610x670	12,54
ГСП04В-400-674 У3	220 АС	IP65	MHL	E40	К	70	0,45	610x670	12,54
ГСП04В-400-576 У3	220 АС	IP65	MHL	E40	Г	70	0,45	610x670	12,54
ГСП04В-400-676 У3	220 АС	IP65	MHL	E40	Г	70	0,45	610x670	12,54
ГСП04В-400-578 У3	220 АС	IP65	MHL	E40	Д	70	0,45	460x575	11,44
ГСП04В-400-678 У3	220 АС	IP65	MHL	E40	Д	70	0,45	460x575	11,44
ГСП04В-400-584 У3	220 АС	IP23+сетка	MHL	E40	К	75	0,45	585x660	9,07
ГСП04В-400-684 У3	220 АС	IP23+сетка	MHL	E40	К	75	0,45	585x660	9,07
ГСП04В-400-585 У3	220 АС	IP23+сетка	MHL	E40	К	75	0,45	455x565	8,27
ГСП04В-400-685 У3	220 АС	IP23+сетка	MHL	E40	К	75	0,45	455x565	8,27
ГСП04В-400-586 У3	220 АС	IP23+сетка	MHL	E40	Г	75	0,45	585x660	9,02
ГСП04В-400-686 У3	220 АС	IP23+сетка	MHL	E40	Г	75	0,45	585x660	9,02
ГСП04В-400-588 У3	220 АС	IP23+сетка	MHL	E40	Д	75	0,45	455x565	9,27
ГСП04В-400-688 У3	220 АС	IP23+сетка	MHL	E40	Д	75	0,45	455x565	9,27
ГСП04В-400-594 У3	220 АС	IP23	MHL	E40	К	75	0,45	580x660	8,8
ГСП04В-400-694 У3	220 АС	IP23	MHL	E40	К	75	0,45	580x660	8,8
ГСП04В-400-595 У3	220 АС	IP23	MHL	E40	К	75	0,45	450x565	8,05
ГСП04В-400-695 У3	220 АС	IP23	MHL	E40	К	75	0,45	450x565	8,05
ГСП04В-400-596 У3	220 АС	IP23	MHL	E40	Г	75	0,45	580x660	8,8
ГСП04В-400-696 У3	220 АС	IP23	MHL	E40	Г	75	0,45	580x660	8,8
ГСП04В-400-598 У3	220 АС	IP23	MHL	E40	Д	75	0,45	450x565	9,05
ГСП04В-400-698 У3	220 АС	IP23	MHL	E40	Д	75	0,45	450x565	9,05

ГСП04В, ЖСП04В, РСП04В

Тип светильника	Напряжение, В	Степень защиты	ИС	Цоколь	тип КСС	КПД, %	PFC	Габариты, DxH, мм	Масса, кг ±10%
ГСП04В-400-774 У3	220 АС	IP65	MHL	E40	К	70	0,85	610x670	12,64
ГСП04В-400-874 У3	220 АС	IP65	MHL	E40	К	70	0,85	610x670	12,64
ГСП04В-400-775 У3	220 АС	IP65	MHL	E40	К	70	0,85	460x575	10,54
ГСП04В-400-875 У3	220 АС	IP65	MHL	E40	К	70	0,85	460x575	10,54
ГСП04В-400-776 У3	220 АС	IP65	MHL	E40	Г	70	0,85	610x670	12,64
ГСП04В-400-876 У3	220 АС	IP65	MHL	E40	Г	70	0,85	610x670	12,64
ГСП04В-400-778 У3	220 АС	IP65	MHL	E40	Д	70	0,85	460x575	11,54
ГСП04В-400-878 У3	220 АС	IP65	MHL	E40	Д	70	0,85	460x575	11,54
ГСП04В-400-784 У3	220 АС	IP23+сетка	MHL	E40	К	75	0,85	585x660	9,12
ГСП04В-400-884 У3	220 АС	IP23+сетка	MHL	E40	К	75	0,85	585x660	9,12
ГСП04В-400-785 У3	220 АС	IP23+сетка	MHL	E40	К	75	0,85	455x565	8,37
ГСП04В-400-885 У3	220 АС	IP23+сетка	MHL	E40	К	75	0,85	455x565	8,37
ГСП04В-400-786 У3	220 АС	IP23+сетка	MHL	E40	Г	75	0,85	585x660	9,12
ГСП04В-400-886 У3	220 АС	IP23+сетка	MHL	E40	Г	75	0,85	585x660	9,12
ГСП04В-400-788 У3	220 АС	IP23+сетка	MHL	E40	Д	75	0,85	455x565	9,37
ГСП04В-400-888 У3	220 АС	IP23+сетка	MHL	E40	Д	75	0,85	455x565	9,37
ГСП04В-400-794 У3	220 АС	IP23	MHL	E40	К	75	0,85	580x660	8,9
ГСП04В-400-894 У3	220 АС	IP23	MHL	E40	К	75	0,85	580x660	8,9
ГСП04В-400-795 У3	220 АС	IP23	MHL	E40	К	75	0,85	450x565	8,15
ГСП04В-400-895 У3	220 АС	IP23	MHL	E40	К	75	0,85	450x565	8,15
ГСП04В-400-796 У3	220 АС	IP23	MHL	E40	Г	75	0,85	580x660	8,9
ГСП04В-400-896 У3	220 АС	IP23	MHL	E40	Г	75	0,85	580x660	8,9
ГСП04В-400-798 У3	220 АС	IP23	MHL	E40	Д	75	0,85	450x565	9,15
ГСП04В-400-898 У3	220 АС	IP23	MHL	E40	Д	75	0,85	450x565	9,15
Ж СП04В-250-077 У3	220 АС	IP65	SL	E40	Г	70	0,4	460x535	8,37
Ж СП04В-250-977 У3	220 АС	IP65	SL	E40	Г	70	0,4	460x535	8,37
Ж СП04В-250-087 У3	220 АС	IP23+сетка	SL	E40	Г	75	0,4	455x512	6,27
Ж СП04В-250-987 У3	220 АС	IP23+сетка	SL	E40	Г	75	0,4	455x512	6,27
Ж СП04В-250-097 У3	220 АС	IP23	SL	E40	Г	75	0,4	450x512	6,05
Ж СП04В-250-997 У3	220 АС	IP23	SL	E40	Г	75	0,4	450x512	6,05
Ж СП04В-250-177 У3	220 АС	IP65	SL	E40	Г	70	0,85	460x535	8,47
Ж СП04В-250-277 У3	220 АС	IP65	SL	E40	Г	70	0,85	460x535	8,47
Ж СП04В-250-187 У3	220 АС	IP23+сетка	SL	E40	Г	75	0,85	455x512	6,37
Ж СП04В-250-287 У3	220 АС	IP23+сетка	SL	E40	Г	75	0,85	455x512	6,37
Ж СП04В-250-197 У3	220 АС	IP23	SL	E40	Г	75	0,85	450x512	6,15
Ж СП04В-250-297 У3	220 АС	IP23	SL	E40	Г	75	0,85	450x512	6,15
Ж СП04В-250-575 У3	220 АС	IP65	SL	E40	К	70	0,4	460x535	8,37
Ж СП04В-250-675 У3	220 АС	IP65	SL	E40	К	70	0,4	460x535	8,37
Ж СП04В-250-578 У3	220 АС	IP65	SL	E40	Д	70	0,4	460x535	9,37
Ж СП04В-250-678 У3	220 АС	IP65	SL	E40	Д	70	0,4	460x535	9,37
Ж СП04В-250-585 У3	220 АС	IP23+сетка	SL	E40	К	75	0,4	455x512	6,27
Ж СП04В-250-685 У3	220 АС	IP23+сетка	SL	E40	К	75	0,4	455x512	6,27
Ж СП04В-250-588 У3	220 АС	IP23+сетка	SL	E40	Д	75	0,4	455x512	7,27
Ж СП04В-250-688 У3	220 АС	IP23+сетка	SL	E40	Д	75	0,4	455x512	7,27
Ж СП04В-250-595 У3	220 АС	IP23	SL	E40	К	75	0,4	450x512	6,05
Ж СП04В-250-695 У3	220 АС	IP23	SL	E40	К	75	0,4	450x512	6,05
Ж СП04В-250-598 У3	220 АС	IP23	SL	E40	Д	75	0,4	450x512	7,05
Ж СП04В-250-698У3	220 АС	IP23	SL	E40	Д	75	0,4	450x512	7,05
Ж СП04В-250-775 У3	220 АС	IP65	SL	E40	К	70	0,85	460x535	8,47
Ж СП04В-250-875 У3	220 АС	IP65	SL	E40	К	70	0,85	460x535	8,47
Ж СП04В-250-778 У3	220 АС	IP65	SL	E40	Д	70	0,85	460x535	9,47
Ж СП04В-250-878 У3	220 АС	IP65	SL	E40	Д	70	0,85	460x535	9,47
Ж СП04В-250-785 У3	220 АС	IP23+сетка	SL	E40	К	75	0,85	455x512	6,37
Ж СП04В-250-885 У3	220 АС	IP23+сетка	SL	E40	К	75	0,85	455x512	6,37
Ж СП04В-250-788 У3	220 АС	IP23+сетка	SL	E40	Д	75	0,85	455x512	7,37
Ж СП04В-250-888 У3	220 АС	IP23+сетка	SL	E40	Д	75	0,85	455x512	7,37
Ж СП04В-250-795 У3	220 АС	IP23	SL	E40	К	75	0,85	450x512	6,15
Ж СП04В-250-895 У3	220 АС	IP23	SL	E40	К	75	0,85	450x512	6,15
Ж СП04В-250-798 У3	220 АС	IP23	SL	E40	Д	75	0,85	450x512	7,15
Ж СП04В-250-898 У3	220 АС	IP23	SL	E40	Д	75	0,85	450x512	7,15
Ж СП04В-400-077 У3	220 АС	IP65	SL	E40	Г	70	0,4	460x575	12,17
Ж СП04В-400-977 У3	220 АС	IP65	SL	E40	Г	70	0,4	460x575	12,17
Ж СП04В-400-087 У3	220 АС	IP23+сетка	SL	E40	Г	75	0,4	455x565	10,07
Ж СП04В-400-987 У3	220 АС	IP23+сетка	SL	E40	Г	75	0,4	455x565	10,07
Ж СП04В-400-097 У3	220 АС	IP23	SL	E40	Г	75	0,4	450x565	9,85
Ж СП04В-400-997 У3	220 АС	IP23	SL	E40	Г	75	0,4	450x565	9,85
Ж СП04В-400-177 У3	220 АС	IP65	SL	E40	Г	70	0,85	460x575	12,37
Ж СП04В-400-277 У3	220 АС	IP65	SL	E40	Г	70	0,85	460x575	12,37
Ж СП04В-400-187 У3	220 АС	IP23+сетка	SL	E40	Г	75	0,85	455x565	10,27
Ж СП04В-400-287 У3	220 АС	IP23+сетка	SL	E40	Г	75	0,85	455x565	10,27
Ж СП04В-400-197 У3	220 АС	IP23	SL	E40	Г	75	0,85	450x565	10,05
Ж СП04В-400-297 У3	220 АС	IP23	SL	E40	Г	75	0,85	450x565	10,05

ГСП04В, ЖСП04В, РСП04В

Тип светильника	Напряжение, В	Степень защиты	ИС	Цоколь	тип КСС	КПД, %	PFC	Габариты, DxH, мм	Масса, кг ±10%
Ж СП04В-400-574 У3	220 АС	IP65	SL	E40	К	70	0,4	610x670	14,27
Ж СП04В-400-674 У3	220 АС	IP65	SL	E40	К	70	0,4	610x670	14,27
Ж СП04В-400-575 У3	220 АС	IP65	SL	E40	К	70	0,4	460x575	12,17
Ж СП04В-400-675 У3	220 АС	IP65	SL	E40	К	70	0,4	460x575	12,17
Ж СП04В-400-576 У3	220 АС	IP65	SL	E40	Г	70	0,4	610x670	14,27
Ж СП04В-400-676 У3	220 АС	IP65	SL	E40	Г	70	0,4	610x670	14,27
Ж СП04В-400-578 У3	220 АС	IP65	SL	E40	Д	70	0,4	460x575	13,17
Ж СП04В-400-678 У3	220 АС	IP65	SL	E40	Д	70	0,4	460x575	13,17
Ж СП04В-400-584 У3	220 АС	IP23+сетка	SL	E40	К	75	0,4	585x660	10,82
Ж СП04В-400-684 У3	220 АС	IP23+сетка	SL	E40	К	75	0,4	585x660	10,82
Ж СП04В-400-585 У3	220 АС	IP23+сетка	SL	E40	К	75	0,4	455x565	10,07
Ж СП04В-400-685 У3	220 АС	IP23+сетка	SL	E40	К	75	0,4	455x565	10,07
Ж СП04В-400-586 У3	220 АС	IP23+сетка	SL	E40	Г	75	0,4	585x660	10,6
Ж СП04В-400-686 У3	220 АС	IP23+сетка	SL	E40	Г	75	0,4	585x660	10,6
Ж СП04В-400-588 У3	220 АС	IP23+сетка	SL	E40	Д	75	0,4	455x565	11,07
Ж СП04В-400-688 У3	220 АС	IP23+сетка	SL	E40	Д	75	0,4	455x565	11,07
Ж СП04В-400-594 У3	220 АС	IP23	SL	E40	К	75	0,4	580x660	10,6
Ж СП04В-400-694 У3	220 АС	IP23	SL	E40	К	75	0,4	580x660	10,6
Ж СП04В-400-595 У3	220 АС	IP23	SL	E40	К	75	0,4	450x565	9,85
Ж СП04В-400-695 У3	220 АС	IP23	SL	E40	К	75	0,4	450x565	9,85
Ж СП04В-400-596 У3	220 АС	IP23	SL	E40	Г	75	0,4	580x660	10,6
Ж СП04В-400-696 У3	220 АС	IP23	SL	E40	Г	75	0,4	580x660	10,6
Ж СП04В-400-598 У3	220 АС	IP23	SL	E40	Д	75	0,4	450x565	10,85
Ж СП04В-400-698 У3	220 АС	IP23	SL	E40	Д	75	0,4	450x565	10,85
Ж СП04В-400-774 У3	220 АС	IP65	SL	E40	К	70	0,85	610x670	14,47
Ж СП04В-400-874 У3	220 АС	IP65	SL	E40	К	70	0,85	610x670	14,47
Ж СП04В-400-775 У3	220 АС	IP65	SL	E40	К	70	0,85	460x575	12,37
Ж СП04В-400-875 У3	220 АС	IP65	SL	E40	К	70	0,85	460x575	12,37
Ж СП04В-400-776 У3	220 АС	IP65	SL	E40	Г	70	0,85	610x670	14,47
Ж СП04В-400-876 У3	220 АС	IP65	SL	E40	Г	70	0,85	610x670	14,47
Ж СП04В-400-778 У3	220 АС	IP65	SL	E40	Д	70	0,85	460x575	13,37
Ж СП04В-400-878 У3	220 АС	IP65	SL	E40	Д	70	0,85	460x575	13,37
Ж СП04В-400-784 У3	220 АС	IP23+сетка	SL	E40	К	75	0,85	585x660	10,02
Ж СП04В-400-884 У3	220 АС	IP23+сетка	SL	E40	К	75	0,85	585x660	10,02
Ж СП04В-400-785 У3	220 АС	IP23+сетка	SL	E40	К	75	0,85	455x565	10,27
Ж СП04В-400-885 У3	220 АС	IP23+сетка	SL	E40	К	75	0,85	455x565	10,27
Ж СП04В-400-786 У3	220 АС	IP23+сетка	SL	E40	Г	75	0,85	585x660	11,02
Ж СП04В-400-886 У3	220 АС	IP23+сетка	SL	E40	Г	75	0,85	585x660	11,02
Ж СП04В-400-788 У3	220 АС	IP23+сетка	SL	E40	Д	75	0,85	455x565	11,27
Ж СП04В-400-888 У3	220 АС	IP23+сетка	SL	E40	Д	75	0,85	455x565	11,27
Ж СП04В-400-794 У3	220 АС	IP23	SL	E40	К	75	0,85	580x660	10,8
Ж СП04В-400-894 У3	220 АС	IP23	SL	E40	К	75	0,85	580x660	10,8
Ж СП04В-400-795 У3	220 АС	IP23	SL	E40	К	75	0,85	450x565	10,05
Ж СП04В-400-895 У3	220 АС	IP23	SL	E40	К	75	0,85	450x565	10,05
Ж СП04В-400-796 У3	220 АС	IP23	SL	E40	Г	75	0,85	580x660	10,8
Ж СП04В-400-896 У3	220 АС	IP23	SL	E40	Г	75	0,85	580x660	10,8
Ж СП04В-400-798 У3	220 АС	IP23	SL	E40	Д	75	0,85	450x565	11,05
Ж СП04В-400-898 У3	220 АС	IP23	SL	E40	Д	75	0,85	450x565	11,05
Ж СП04В-600-071 У3	220 АС	IP65	SL	E40	К	70	0,49	610x670	16,55
Ж СП04В-600-971 У3	220 АС	IP65	SL	E40	К	70	0,49	610x670	16,55
Ж СП04В-600-072 У3	220 АС	IP65	SL	E40	Г	70	0,49	610x670	16,55
Ж СП04В-600-972 У3	220 АС	IP65	SL	E40	Г	70	0,49	610x670	16,55
Ж СП04В-600-081 У3	220 АС	IP23+сетка	SL	E40	К	75	0,49	585x660	13,25
Ж СП04В-600-981 У3	220 АС	IP23+сетка	SL	E40	К	75	0,49	585x660	13,25
Ж СП04В-600-082 У3	220 АС	IP23+сетка	SL	E40	Г	75	0,49	585x660	13,25
Ж СП04В-600-982 У3	220 АС	IP23+сетка	SL	E40	Г	75	0,49	585x660	13,25
Ж СП04В-600-091 У3	220 АС	IP23	SL	E40	К	75	0,49	580x660	13
Ж СП04В-600-991 У3	220 АС	IP23	SL	E40	К	75	0,49	580x660	13
Ж СП04В-600-092 У3	220 АС	IP23	SL	E40	Г	75	0,49	580x660	13
Ж СП04В-600-992 У3	220 АС	IP23	SL	E40	Г	75	0,49	580x660	13
Ж СП04В-600-171 У3	220 АС	IP65	SL	E40	К	70	0,85	610x670	16,8
Ж СП04В-600-271 У3	220 АС	IP65	SL	E40	К	70	0,85	610x670	16,8
Ж СП04В-600-172 У3	220 АС	IP65	SL	E40	Г	70	0,85	610x670	16,8
Ж СП04В-600-272 У3	220 АС	IP65	SL	E40	Г	70	0,85	610x670	16,8
Ж СП04В-600-181 У3	220 АС	IP23+сетка	SL	E40	К	75	0,85	585x660	13,5
Ж СП04В-600-281 У3	220 АС	IP23+сетка	SL	E40	К	75	0,85	585x660	13,5
Ж СП04В-600-182 У3	220 АС	IP23+сетка	SL	E40	Г	75	0,85	585x660	13,5
Ж СП04В-600-282 У3	220 АС	IP23+сетка	SL	E40	Г	75	0,85	585x660	13,5
Ж СП04В-600-191 У3	220 АС	IP23	SL	E40	К	75	0,85	580x660	13,25
Ж СП04В-600-291 У3	220 АС	IP23	SL	E40	К	75	0,85	580x660	13,25
Ж СП04В-600-192 У3	220 АС	IP23	SL	E40	Г	75	0,85	580x660	13,25
Ж СП04В-600-292 У3	220 АС	IP23	SL	E40	Г	75	0,85	580x660	13,25

ГСП04В, ЖСП04В, РСП04В

Тип светильника	Напряжение, В	Степень защиты	ИС	Цоколь	тип КСС	КПД, %	PFC	Габариты, DxH, мм	Масса, кг ±10%
РСП04В-250-077 У3	220 АС	IP65	QL	E40	Г	70	0,55	460x535	7,62
РСП04В-250-977 У3	220 АС	IP65	QL	E40	Г	70	0,55	460x535	7,62
РСП04В-250-087 У3	220 АС	IP23+сетка	QL	E40	Г	75	0,55	455x512	5,52
РСП04В-250-987 У3	220 АС	IP23+сетка	QL	E40	Г	75	0,55	455x512	5,52
РСП04В-250-097 У3	220 АС	IP23	QL	E40	Г	75	0,55	450x512	5,3
РСП04В-250-997 У3	220 АС	IP23	QL	E40	Г	75	0,55	450x512	5,3
РСП04В-250-177 У3	220 АС	IP65	QL	E40	Г	70	0,85	460x535	7,72
РСП04В-250-277 У3	220 АС	IP65	QL	E40	Г	70	0,85	460x535	7,72
РСП04В-250-187 У3	220 АС	IP23+сетка	QL	E40	Г	75	0,85	455x512	5,62
РСП04В-250-287 У3	220 АС	IP23+сетка	QL	E40	Г	75	0,85	455x512	5,62
РСП04В-250-197 У3	220 АС	IP23	QL	E40	Г	75	0,85	450x512	5,4
РСП04В-250-297 У3	220 АС	IP23	QL	E40	Г	75	0,85	450x512	5,4
РСП04В-250-575 У3	220 АС	IP65	QL	E40	К	70	0,55	460x535	7,62
РСП04В-250-675 У3	220 АС	IP65	QL	E40	К	70	0,55	460x535	7,62
РСП04В-250-578 У3	220 АС	IP65	QL	E40	Д	70	0,55	460x535	8,62
РСП04В-250-678 У3	220 АС	IP65	QL	E40	Д	70	0,55	460x535	8,62
РСП04В-250-585 У3	220 АС	IP23+сетка	QL	E40	К	75	0,55	455x512	5,52
РСП04В-250-685 У3	220 АС	IP23+сетка	QL	E40	К	75	0,55	455x512	5,52
РСП04В-250-588 У3	220 АС	IP23+сетка	QL	E40	Д	75	0,55	455x512	6,52
РСП04В-250-688 У3	220 АС	IP23+сетка	QL	E40	Д	75	0,55	455x512	6,52
РСП04В-250-595 У3	220 АС	IP23	QL	E40	К	75	0,55	450x512	5,3
РСП04В-250-695 У3	220 АС	IP23	QL	E40	К	75	0,55	450x512	5,3
РСП04В-250-598 У3	220 АС	IP23	QL	E40	Д	75	0,55	450x512	6,3
РСП04В-250-698 У3	220 АС	IP23	QL	E40	Д	75	0,55	450x512	6,3
РСП04В-250-775 У3	220 АС	IP65	QL	E40	К	70	0,85	460x535	7,72
РСП04В-250-875 У3	220 АС	IP65	QL	E40	К	70	0,85	460x535	7,72
РСП04В-250-778 У3	220 АС	IP65	QL	E40	Д	70	0,85	460x535	8,72
РСП04В-250-878 У3	220 АС	IP65	QL	E40	Д	70	0,85	460x535	8,72
РСП04В-250-785 У3	220 АС	IP23+сетка	QL	E40	К	75	0,85	455x512	5,62
РСП04В-250-885 У3	220 АС	IP23+сетка	QL	E40	К	75	0,85	455x512	5,62
РСП04В-250-788 У3	220 АС	IP23+сетка	QL	E40	Д	75	0,85	455x512	6,62
РСП04В-250-888 У3	220 АС	IP23+сетка	QL	E40	Д	75	0,85	455x512	6,62
РСП04В-250-795 У3	220 АС	IP23	QL	E40	К	75	0,85	450x512	5,4
РСП04В-250-895 У3	220 АС	IP23	QL	E40	К	75	0,85	450x512	5,4
РСП04В-250-798 У3	220 АС	IP23	QL	E40	Д	75	0,85	450x512	6,4
РСП04В-250-898 У3	220 АС	IP23	QL	E40	Д	75	0,85	450x512	6,4
РСП04В-400-071 У3	220 АС	IP65	QL	E40	К	70	0,5	610x670	12,2
РСП04В-400-971 У3	220 АС	IP65	QL	E40	К	70	0,5	610x670	12,2
РСП04В-400-072 У3	220 АС	IP65	QL	E40	Г	70	0,5	610x670	12,2
РСП04В-400-972 У3	220 АС	IP65	QL	E40	Г	70	0,5	610x670	12,2
РСП04В-400-081 У3	220 АС	IP23+сетка	QL	E40	К	75	0,5	585x660	8,8
РСП04В-400-981 У3	220 АС	IP23+сетка	QL	E40	К	75	0,5	585x660	8,8
РСП04В-400-082 У3	220 АС	IP23+сетка	QL	E40	Г	75	0,5	585x660	8,8
РСП04В-400-982 У3	220 АС	IP23+сетка	QL	E40	Г	75	0,5	585x660	8,8
РСП04В-400-091 У3	220 АС	IP23	QL	E40	К	75	0,5	580x660	8,55
РСП04В-400-991 У3	220 АС	IP23	QL	E40	К	75	0,5	580x660	8,55
РСП04В-400-092 У3	220 АС	IP23	QL	E40	Г	75	0,5	580x660	8,55
РСП04В-400-992 У3	220 АС	IP23	QL	E40	Г	75	0,5	580x660	8,55
РСП04В-400-171 У3	220 АС	IP65	QL	E40	К	70	0,85	610x670	12,3
РСП04В-400-271 У3	220 АС	IP65	QL	E40	К	70	0,85	610x670	12,3
РСП04В-400-172 У3	220 АС	IP65	QL	E40	Г	70	0,85	610x670	12,3
РСП04В-400-272 У3	220 АС	IP65	QL	E40	Г	70	0,85	610x670	12,3
РСП04В-400-181 У3	220 АС	IP23+сетка	QL	E40	К	75	0,85	585x660	8,9
РСП04В-400-281 У3	220 АС	IP23+сетка	QL	E40	К	75	0,85	585x660	8,9
РСП04В-400-182 У3	220 АС	IP23+сетка	QL	E40	Г	75	0,85	585x660	8,9
РСП04В-400-282 У3	220 АС	IP23+сетка	QL	E40	Г	75	0,85	585x660	8,9
РСП04В-400-191 У3	220 АС	IP23	QL	E40	К	75	0,85	580x660	8,65
РСП04В-400-291 У3	220 АС	IP23	QL	E40	К	75	0,85	580x660	8,65
РСП04В-400-192 У3	220 АС	IP23	QL	E40	Г	75	0,85	580x660	8,65
РСП04В-400-292 У3	220 АС	IP23	QL	E40	Г	75	0,85	580x660	8,65
РСП04В-400-573 У3	220 АС	IP65	QL	E40	Д	70	0,5	610x670	13,65
РСП04В-400-673 У3	220 АС	IP65	QL	E40	Д	70	0,5	610x670	13,65
РСП04В-400-583 У3	220 АС	IP23+сетка	QL	E40	Д	75	0,5	585x660	10,25
РСП04В-400-683 У3	220 АС	IP23+сетка	QL	E40	Д	75	0,5	585x660	10,25
РСП04В-400-593 У3	220 АС	IP23	QL	E40	Д	75	0,5	580x660	10
РСП04В-400-693 У3	220 АС	IP23	QL	E40	Д	75	0,5	580x660	10
РСП04В-400-773 У3	220 АС	IP65	QL	E40	Д	70	0,85	610x670	13,75
РСП04В-400-873 У3	220 АС	IP65	QL	E40	Д	70	0,85	610x670	13,75
РСП04В-400-783 У3	220 АС	IP23+сетка	QL	E40	Д	75	0,85	585x660	10,35
РСП04В-400-883 У3	220 АС	IP23+сетка	QL	E40	Д	75	0,85	585x660	10,35
РСП04В-400-793 У3	220 АС	IP23	QL	E40	Д	75	0,85	580x660	10,1
РСП04В-400-893 У3	220 АС	IP23	QL	E40	Д	75	0,85	580x660	10,1

ГСП20, ЖСП20, ЛСП20, НСП20, РСП20. РСП16. РСП12

ТУ У 31.5-21167170-034:2008

источник света и мощность номинал., Вт.....	**лампа металлогалогенная • (Е40) 250; 400** **лампа натриевая • (Е40) 250; 400** **лампа ртутная • (Е40) 250; 400; 700** **лампа люминесцентная компактная с ЭПРА • (Е40) 105; 250** **лампа накаливания • (Е40) 500; 1000**
напряжение питания номинал., В.....	**220 АС**
степень пылевлагозащиты.....	**IP23; IP23+сетка; IP65**
класс пожароопасной зоны.....	**IP65: П-I; П-II**
класс электрозащиты (ДСТУ IEC 60598-1:2002)...	**I**
механическая стойкость (ГОСТ 30631-99).....	**М1**
компенсация реактивной мощности (PFC).....	**0,5; 0,6; 0,85**
температура окружающей среды.....	**ГСП; ЖСП; РСП; НСП: -40°С...+40°С (У3; Т3)** **ЛСП: -10°С...+40°С (У3; Т3)**

отражатель: сталь, фацеты+кольца
ГСП20-250-121, -181, -171
ГСП20-400-121, -181, -171
ЖСП20-250-121, -181, -171
ЖСП20-400-121, -181, -171
РСП20-250-121, -181, -171
НСП20-500-121, -171

отражатель: сталь, фацеты+кольца
ГСП20-250-151, -161
ГСП20-400-151, -161
ЖСП20-250-151, -161
ЖСП20-400-151, -161
РСП20-250-151, -161
НСП20-500-151

отражатель: алюминий, фацеты+кольца
ГСП20-250-122, -182, -172
ГСП20-400-122, -182, -172
ЖСП20-250-122, -182, -172
ЖСП20-400-122, -182, -172
РСП20-250-122, -182, -172
НСП20-500-122, -172

отражатель: алюминий, фацеты+кольца
ГСП20-250-152, -162
ГСП20-400-152, -162
ЖСП20-250-152, -162
ЖСП20-400-152, -162
РСП20-250-152, -162
НСП20-500-152

отражатель: алюминий, гладкий
ГСП20-250-123, -183, -173
ГСП20-400-123, -183, -173
ЖСП20-250-123, -183, -173
ЖСП20-400-123, -183, -173
РСП20-250-123, -183, -173
НСП20-500-123, -173

отражатель: алюминий, гладкий
ГСП20-250-153, -163
ГСП20-400-153, -163
ЖСП20-250-153, -163
ЖСП20-400-153, -163
РСП20-250-153, -163
НСП20-500-153

отражатель: сталь, кольца
РСП20-400-121, -181, -171
РСП20-700-121, -171, -181
НСП20-1000-191

отражатель: сталь, кольца
РСП16-400-221, -231
РСП12-700-221, -231

отражатель: алюминий, кольца
РСП20-400-122, -123, -172, -173, -182, -183
РСП20-700-122, -123, -172, -182
НСП20-1000-192
ЛСП20-250-181

отражатель: алюминий, кольца
РСП12-700-223, -233

отражатель: алюминий, фацеты
ЛСП20-105-181

отражатель: алюминий, фацеты
РСП16-400-223, -224, -233, -234
ЛСП20-105-151

Для общего освещения производственных, коммерческих (выставочных и торговых комплексов), сельскохозяйственных, складских, вспомогательных и других помещений. Светильники со степенью защиты IP65 могут применяться во взрывоопасных зонах класса 22 и пожароопасных зонах классов П-I, П-II.

Корпусные детали: алюминиевый сплав.
Отражатель: листовой алюминий или листовая сталь (модификация).
Защитная сетка (модификация): стальная проволока.
Светопропускающий защитный элемент (IP65): прозрачное плоское закаленное стекло.
Аппаратура управления (ГСП, ЖСП, РСП): независимый ЭМПРА в корпусе из экструдированного алюминиевого профиля.
Кабельный ввод: в светильнике 1шт., в корпусе независимого ЭМПРА - 2шт.
Комплект поставки: светильник, по заказу - лампа.

ГСП20, ЖСП20, ЛСП20, НСП20, РСП20. РСП16. РСП12

Источник света:
• газоразрядные лампы
- металлогалогенные типа HQI-E 250 (*Osram*), MASTER HPI Plus 400W Bu (*Philips*), HQI-E 400 (только для работы с ПРА HQI) (*Osram*), ДРИ-400-7 (*Лисма*)
- натриевые типа ДНаТ-250, ДНаТ-400 (*Лисма*), NAV-T 250 4Y, NAV-T 250, NAV-T 400 4Y, NAV-T 400 (*Osram*), SON-T Pro 250, SON-T Pro 400 (*Philips*)
- ртутные типа ртутные типа HQL 400, HQL 700 (*Osram*), ДРЛ-250, ДРЛ-400, ДРЛ-700 (*Лисма*)
• люминесцентные с встроенным ЭПРА компактные лампы для IP65 и IP23 - типа 1-ESL-112/113/114-105 spiral (*Maxus*), для IP23 - типа 10W4U105 (*Wolta*), R4V 105 ESL-5U, R4W 250 ECL-8U (*Ecola*)
• лампы накаливания 500, 1000Вт
или аналогичные.

Способ монтажа:
• светильник (*А*) - индивидуально (*А1 - А1.1*): на резьбовую трубу G3/4-В, на монтажный профиль.
• независимый ЭМПРА (*1А или 1В*) - на горизонтальную или вертикальную опорную поверхность.
Рекомендуемая высота установки:
ГСП 250Вт, ЖСП 250Вт, РСП 250(400)Вт, НСП 500Вт - 5...10м,
ГСП 400Вт, ЖСП 400Вт, РСП 700, НСП 1000Вт - 8...20м,
ЛСП 105Вт - 5...8м,
ЛСП 250Вт - 8...10м.
Электроподключение: кабелем Ø9...14мм (сечение жил 1,5...4мм^2).

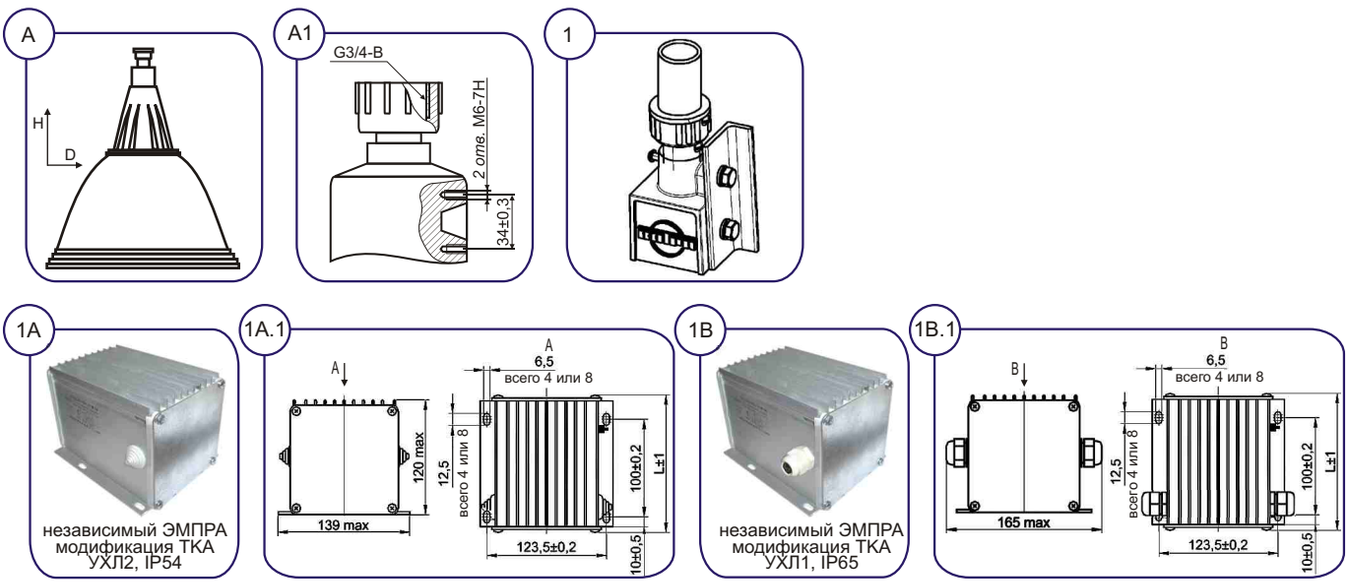

ОСОБЕННОСТИ:
- в ГСП, ЖСП, РСП индивидуальная компенсация реактивной мощности, высокий коэффициент мощности;
- в ЛСП энергоэкономная компактная люминесцентная лампа: высокая энергоэффективность и светоотдача, нет стробоскопического эффекта, срок службы ок. 10тыс. часов;
- в корпусе независимого ЭМПРА два кабельных ввода для электрокабеля уменьшают затраты на монтаж, эксплуатацию и обеспечивают транзитное (магистральное) электроподключение в линию;
- высокая степень пылевлагозащиты (IP65), пожаробезопасный;
- атмосферостойкий - длительный срок службы.

Пример для заказа: **ВАТРА ГСП20-400-182 У3**

расшифровка модификации:
1 цифра • 1- крепление на трубу G3/4-В или монтажный профиль
2 цифра • 2- не компенсированные, степень защиты IP23
5- компенсированные, степень защиты IP65
6- не компенсированные, степень защиты IP65
7- компенсированные, степень защиты IP23+сетка
8- компенсированные, степень защиты IP23
9- не компенсированные, степень защиты IP23+сетка
3 цифра • тип КСС; материал отражателя:
1- Д (косинусная); отражатель стальной, в ЛСП - алюминиевый
2- Г (глубокая); отражатель алюминиевый
3- К (концентрированная); отражатель алюминиевый

Пример для заказа: **ВАТРА РСП12-400-221 У3, ВАТРА РСП16-700-223 У3**

расшифровка модификации:
1 цифра • 2- степень защиты IP65
2 цифра • 2- компенсированный
3- не компенсированный
3 цифра • тип КСС, материал отражателя:
1- Д (косинусная), отражатель стальной
3- Г (глубокая), отражатель алюминиевый
4- К (концентрированая), отражатель алюминиевый

ГСП20, ЖСП20, ЛСП20, НСП20, РСП20. РСП16. РСП12

Тип светильника	Напряжение, В	Степень защиты	ИС	Цоколь	тип КСС	КПД, %	Cos φ	Габариты, DxH, мм	Масса, кг ±10%		Масса ЭМПРА, кг ±10%
									с Ст	с Ал	
ГСП20-250-121	220 АС	IP23	MHL	E40	Д	75	0,5	450x420	2,55	1,55	5,55
ГСП20-250-122	220 АС	IP23	MHL	E40	Г	75	0,5	450x420	2,55	1,55	5,55
ГСП20-250-123	220 АС	IP23	MHL	E40	К	75	0,5	450x420	2,55	1,55	5,55
ГСП20-250-151	220 АС	IP65	MHL	E40	Д	70	0,85	460x445	4,67	3,67	5,62
ГСП20-250-152	220 АС	IP65	MHL	E40	Г	70	0,85	460x445	4,67	3,67	5,62
ГСП20-250-153	220 АС	IP65	MHL	E40	К	70	0,85	460x445	4,67	3,67	5,62
ГСП20-250-161	220 АС	IP65	MHL	E40	Д	70	0,5	460x445	4,67	3,67	5,55
ГСП20-250-162	220 АС	IP65	MHL	E40	Г	70	0,5	460x445	4,67	3,67	5,55
ГСП20-250-163	220 АС	IP65	MHL	E40	К	70	0,5	460x445	4,67	3,67	5,55
ГСП20-250-171	220 АС	IP23+C	MHL	E40	Д	75	0,85	450x420	2,77	1,77	5,62
ГСП20-250-172	220 АС	IP23+C	MHL	E40	Г	75	0,85	450x420	2,77	1,77	5,62
ГСП20-250-173	220 АС	IP23+C	MHL	E40	К	75	0,85	450x420	2,77	1,77	5,62
ГСП20-250-181	220 АС	IP23	MHL	E40	Д	75	0,85	450x420	2,55	1,55	5,62
ГСП20-250-182	220 АС	IP23	MHL	E40	Г	75	0,85	450x420	2,55	1,55	5,62
ГСП20-250-183	220 АС	IP23	MHL	E40	К	75	0,85	450x420	2,55	1,55	5,62
ГСП20-400-121	220 АС	IP23	MHL	E40	Д	75	0,5	450x460	2,65	1,65	5,58
ГСП20-400-122	220 АС	IP23	MHL	E40	Г	75	0,5	450x460	2,65	1,65	5,58
ГСП20-400-123	220 АС	IP23	MHL	E40	К	75	0,5	450x460	2,65	1,65	5,58
ГСП20-400-151	220 АС	IP65	MHL	E40	Д	70	0,85	460x485	4,77	3,77	5,66
ГСП20-400-152	220 АС	IP65	MHL	E40	Г	70	0,85	460x485	4,77	3,77	5,66
ГСП20-400-153	220 АС	IP65	MHL	E40	К	70	0,85	460x485	4,77	3,77	5,66
ГСП20-400-161	220 АС	IP65	MHL	E40	Д	70	0,5	460x485	4,77	3,77	5,58
ГСП20-400-162	220 АС	IP65	MHL	E40	Г	70	0,5	460x485	4,77	3,77	5,58
ГСП20-400-163	220 АС	IP65	MHL	E40	К	70	0,5	460x485	4,77	3,77	5,58
ГСП20-400-171	220 АС	IP23+C	MHL	E40	Д	75	0,85	450x460	2,87	1,87	5,66
ГСП20-400-172	220 АС	IP23+C	MHL	E40	Г	75	0,85	450x460	2,87	1,87	5,66
ГСП20-400-173	220 АС	IP23+C	MHL	E40	К	75	0,85	450x460	2,87	1,87	5,66
ГСП20-400-181	220 АС	IP23	MHL	E40	Д	75	0,85	450x460	2,65	1,65	5,66
ГСП20-400-182	220 АС	IP23	MHL	E40	Г	75	0,85	450x460	2,65	1,65	5,66
ГСП20-400-183	220 АС	IP23	MHL	E40	К	75	0,85	450x460	2,65	1,65	5,66
Ж СП20-250-121	220 АС	IP23	SL	E40	Д	75	0,5	450x420	2,55	1,55	5,55
Ж СП20-250-122	220 АС	IP23	SL	E40	Г	75	0,5	450x420	2,55	1,55	5,55
Ж СП20-250-123	220 АС	IP23	SL	E40	К	75	0,5	450x420	2,55	1,55	5,55
Ж СП20-250-151	220 АС	IP65	SL	E40	Д	70	0,85	460x445	4,67	3,67	5,64
Ж СП20-250-152	220 АС	IP65	SL	E40	Г	70	0,85	460x445	4,67	3,67	5,64
Ж СП20-250-153	220 АС	IP65	SL	E40	К	70	0,85	460x445	4,67	3,67	5,64
Ж СП20-250-161	220 АС	IP65	SL	E40	Д	70	0,5	460x445	4,67	3,67	5,55
Ж СП20-250-162	220 АС	IP65	SL	E40	Г	70	0,5	460x445	4,67	3,67	5,55
Ж СП20-250-163	220 АС	IP65	SL	E40	К	70	0,5	460x445	4,67	3,67	5,55
Ж СП20-250-171	220 АС	IP23+C	SL	E40	Д	75	0,85	450x420	2,77	1,77	5,64
Ж СП20-250-172	220 АС	IP23+C	SL	E40	Г	75	0,85	450x420	2,77	1,77	5,64
Ж СП20-250-173	220 АС	IP23+C	SL	E40	К	75	0,85	450x420	2,77	1,77	5,64
Ж СП20-250-181	220 АС	IP23	SL	E40	Д	75	0,85	450x420	2,55	1,55	5,64
Ж СП20-250-182	220 АС	IP23	SL	E40	Г	75	0,85	450x420	2,55	1,55	5,64
Ж СП20-250-183	220 АС	IP23	SL	E40	К	75	0,85	450x420	2,55	1,55	5,64
Ж СП20-400-121	220 АС	IP23	SL	E40	Д	75	0,5	450x460	2,65	1,65	7,52
Ж СП20-400-122	220 АС	IP23	SL	E40	Г	75	0,5	450x460	2,65	1,65	7,52
Ж СП20-400-123	220 АС	IP23	SL	E40	К	75	0,5	450x460	2,65	1,65	7,52
Ж СП20-400-151	220 АС	IP65	SL	E40	Д	70	0,85	460x485	4,77	3,77	7,66
Ж СП20-400-152	220 АС	IP65	SL	E40	Г	70	0,85	460x485	4,77	3,77	7,66
Ж СП20-400-153	220 АС	IP65	SL	E40	К	70	0,85	460x485	4,77	3,77	7,66
Ж СП20-400-161	220 АС	IP65	SL	E40	Д	70	0,5	460x485	4,77	3,77	7,52
Ж СП20-400-162	220 АС	IP65	SL	E40	Г	70	0,5	460x485	4,77	3,77	7,52
Ж СП20-400-163	220 АС	IP65	SL	E40	К	70	0,5	460x485	4,77	3,77	7,52
Ж СП20-400-171	220 АС	IP23+C	SL	E40	Д	75	0,85	450x460	2,87	1,87	7,66
Ж СП20-400-172	220 АС	IP23+C	SL	E40	Г	75	0,85	450x460	2,87	1,87	7,66
Ж СП20-400-173	220 АС	IP23+C	SL	E40	К	75	0,85	450x460	2,87	1,87	7,66
Ж СП20-400-181	220 АС	IP23	SL	E40	Д	75	0,85	450x460	2,65	1,65	7,66
Ж СП20-400-182	220 АС	IP23	SL	E40	Г	75	0,85	450x460	2,65	1,65	7,66
Ж СП20-400-183	220 АС	IP23	SL	E40	К	75	0,85	450x460	2,65	1,65	7,66
ЛСП20-105-151	220 АС	IP65	CFL	E40	Д	70	0,6	580x505	-	5,85	-
ЛСП20-105-181	220 АС	IP23	CFL	E40	Д	75	0,6	580x500	-	2,4	-
ЛСП20-250-181	220 АС	IP23	CFL	E40	Д	75	0,6	575x540	-	2,4	-

ГСП20, ЖСП20, ЛСП20, НСП20, РСП20. РСП16. РСП12

Тип светильника	Напряжение, В	Степень защиты	ИС	Цоколь	тип КСС	КПД, %	Cosφ	Габариты, DxH, мм	Масса, кг ±10%		Масса ЭМПРА, кг ±10%
									с Ст	с Ал	
РСП20-250-121	220 AC	IP23	QL	E40	Д	75	0,5	450x420	2,55	1,55	4,5
РСП20-250-122	220 AC	IP23	QL	E40	Г	75	0,5	450x420	2,55	1,55	4,5
РСП20-250-123	220 AC	IP23	QL	E40	К	75	0,5	450x420	2,55	1,55	4,5
РСП20-250-151	220 AC	IP65	QL	E40	Д	70	0,85	460x445	4,67	3,67	5,3
РСП20-250-152	220 AC	IP65	QL	E40	Г	70	0,85	460x445	4,67	3,67	5,3
РСП20-250-153	220 AC	IP65	QL	E40	К	70	0,85	460x445	4,67	3,67	5,3
РСП20-250-161	220 AC	IP65	QL	E40	Д	70	0,5	460x445	4,67	3,67	4,5
РСП20-250-162	220 AC	IP65	QL	E40	Г	70	0,5	460x445	4,67	3,67	4,5
РСП20-250-163	220 AC	IP65	QL	E40	К	70	0,5	460x445	4,67	3,67	4,5
РСП20-250-171	220 AC	IP23+C	QL	E40	Д	75	0,85	450x420	2,77	1,77	5,3
РСП20-250-172	220 AC	IP23+C	QL	E40	Г	75	0,85	450x420	2,77	1,77	5,3
РСП20-250-173	220 AC	IP23+C	QL	E40	К	75	0,85	450x420	2,77	1,77	5,3
РСП20-250-181	220 AC	IP23	QL	E40	Д	75	0,85	450x420	2,55	1,55	5,3
РСП20-250-182	220 AC	IP23	QL	E40	Г	75	0,85	450x420	2,55	1,55	5,3
РСП20-250-183	220 AC	IP23	QL	E40	К	75	0,85	450x420	2,55	1,55	5,3
РСП20-400-121	220 AC	IP23	QL	E40	Д	75	0,5	575x540	3,85	2,45	5,1
РСП20-400-122	220 AC	IP23	QL	E40	Г	75	0,5	575x540	3,85	2,45	5,1
РСП20-400-123	220 AC	IP23	QL	E40	К	75	0,5	575x540	3,85	2,45	5,1
РСП20-400-171	220 AC	IP23+C	QL	E40	Д	75	0,85	575x540	4,1	2,7	5,33
РСП20-400-172	220 AC	IP23+C	QL	E40	Г	75	0,85	575x540	4,1	2,7	5,33
РСП20-400-173	220 AC	IP23+C	QL	E40	К	75	0,85	575x540	4,1	2,7	5,33
РСП20-400-181	220 AC	IP23	QL	E40	Д	75	0,85	575x540	3,85	2,45	5,33
РСП20-400-182	220 AC	IP23	QL	E40	Г	75	0,85	575x540	3,85	2,45	5,33
РСП20-400-183	220 AC	IP23	QL	E40	К	75	0,85	575x540	3,85	2,45	5,33
РСП16-400-231	220 AC	IP65	QL	E40	Д	70	0,5	590x570	7,3		5,35
РСП16-400-221	220 AC	IP65	QL	E40	Д	70	0,85	590x570	7,3		5,35
РСП16-400-233	220 AC	IP65	QL	E40	Г	70	0,5	590x570		5,9	5,35
РСП16-400-223	220 AC	IP65	QL	E40	Г	70	0,85	590x570		5,9	5,35
РСП16-400-234	220 AC	IP65	QL	E40	К	70	0,5	590x570		5,9	5,35
РСП16-400-224	220 AC	IP65	QL	E40	К	70	0,85	590x570		5,9	5,35
РСП20-700-121	220 AC	IP23	QL	E40	Д	75	0,5	575x540	3,85	2,45	7,74
РСП20-700-122	220 AC	IP23	QL	E40	Г	75	0,5	575x540	3,85	2,45	7,74
РСП20-700-171	220 AC	IP23+C	QL	E40	Д	75	0,85	575x540	4,1	2,7	8,07
РСП20-700-172	220 AC	IP23+C	QL	E40	Г	75	0,85	575x540	4,1	2,7	8,07
РСП20-700-181	220 AC	IP23	QL	E40	Д	75	0,85	575x540	3,85	2,45	8,07
РСП20-700-182	220 AC	IP23	QL	E40	Г	75	0,85	575x540	3,85	2,45	8,07
РСП12-700-231	220 AC	IP65	QL	E40	Д	70	0,5	590x570	7,3		8,1
РСП12-700-221	220 AC	IP65	QL	E40	Д	70	0,85	590x570	7,3		8,1
РСП12-700-233	220 AC	IP65	QL	E40	Г	70	0,5	590x570		5,9	8,1
РСП12-700-223	220 AC	IP65	QL	E40	Г	70	0,85	590x570		5,9	8,1
НСП20-500-121	220 AC	IP23	IncL	E40	Д	75	-	450x420	2,55	1,55	-
НСП20-500-122	220 AC	IP23	IncL	E40	Г	75	-	450x420	2,55	1,55	-
НСП20-500-123	220 AC	IP23	IncL	E40	К	75	-	450x420	2,55	1,55	-
НСП20-500-151	220 AC	IP65	IncL	E40	Д	70	-	460x445	4,67	3,67	-
НСП20-500-152	220 AC	IP65	IncL	E40	Г	70	-	460x445	4,67	3,67	-
НСП20-500-153	220 AC	IP65	IncL	E40	К	70	-	460x445	4,67	3,67	-
НСП20-500-171	220 AC	IP23+C	IncL	E40	Д	75	-	450x420	2,77	1,77	-
НСП20-500-172	220 AC	IP23+C	IncL	E40	Г	75	-	450x420	2,77	1,77	-
НСП20-500-173	220 AC	IP23+C	IncL	E40	К	75	-	450x420	2,77	1,77	-
НСП20-1000-191	220 AC	IP23+C	IncL	E40	Д	75	-	575x540	4,35	2,95	-
НСП20-1000-192	220 AC	IP23+C	IncL	E40	Г	75	-	575x540	4,35	2,95	-

НСП22У Астра-2М

 ТУ У 31.5-21167170-033:2008

источник света и мощность номинал., Вт..... **лампа накаливания (Е27) • 100**
напряжение питания номинал., В..... **220 АС**
степень пылевлагозащиты..... **IP23**
класс электрозащиты (ДСТУ IEC 60598-1:2002)... **I**
механическая стойкость (ГОСТ 30631-99)..... **М1**
температура окружающей среды..... **-40°С...+40°С (У5)**

Для освещения тоннелей метрополитенов, тоннелей другого назначения, а также для общего освещения производственных, сельскохозяйственных, вспомогательных и других помещений.

Корпус: алюминиевый сплав.
Отражатель: листовая сталь.
Кабельный ввод: 1шт.
Источник света: лампы накаливания 100Вт.
Комплект поставки: светильник с присоединенным электрокабелем (L до 0,5м), по заказу - лампа.

ОСОБЕННОСТИ:
- отражатель типа "кососвет" позволяет освещать вертикальные поверхности;
- регулирование направления освещения;
- атмосферостойкий - длительный срок службы.

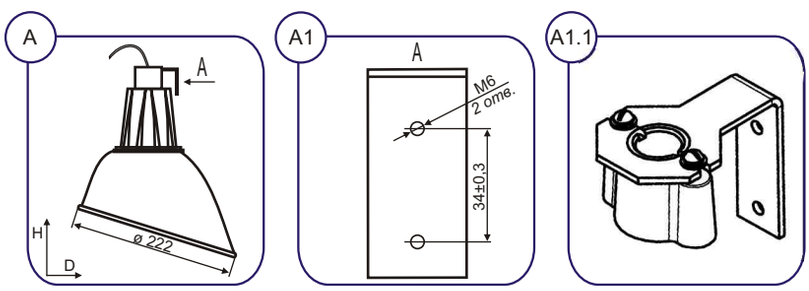

Способ монтажа: на горизонтальный или вертикальный монтажный профиль, на вертикальную опорную поверхность.
Регулировка положения отражателя относительно корпуса - 30°.
Рекомендуемая высота установки: 3...4м.
Электроподключение: индивидуальное, с помощью присоединенного электрокабеля.

Пример для заказа: **ВАТРА НСП22У-100 У3 Астра-2М**

Тип светильника	Напряжение, В	Степень защиты	ИС	Цоколь	тип КСС	КПД, %	Габариты, DxH, мм	Масса, кг ±10%
НСП22У-100 Астра-2М	220 АС	IP23	IncL	Е27	спец.	80	225x280	1,1

ГСП12В, ЖСП12В, РСП12В

 ТУ У 31.5-33680115-035:2009

источник света и мощность номинал., Вт..... **лампа металлогалогенная • (Е40) 250; 400**
лампа натриевая • (Е40) 250; 400
лампа ртутная • (Е40) 250; 400
напряжение питания номинал., В..... **220 АС**
степень пылевлагозащиты..... **IP65**
класс пожароопасной зоны..... **П-I; П-II**
класс электрозащиты (ДСТУ IEC 60598-1:2002)... **I**
механическая стойкость (ГОСТ 30631-99)..... **М1**
компенсация реактивной мощности (PFC)..... **0,4...0,55; 0,85**
температура окружающей среды..... **-40°С...+40°С (У3, Т3)**

Для общего освещения производственных, сельскохозяйственных, складских и других помещений взрывоопасной зоны класса 22 и пожароопасных зон классов П-I, П-II.

Корпусные детали: алюминиевый сплав.
Внутренний отражатель: листовой алюминий
Светопропускающий защитный элемент - колпак: стекло.
Защитная сетка (модификация): стальная проволока.
Аппаратура управления: встроенный ЭМПРА.
Кабельный ввод: 1 или 2шт.
Комплект поставки: светильник, по заказу - лампа, узел крепления (*6 или 7*).

Источник света - газоразрядные лампы:
• металлогалогенные типа HQI-E 250, HQI-E 400 (только для работы с ПРА HQI) (*Osram*), MASTER HPI Plus 400W Bu (*Philips*), ДРИ-400-7 (*Лисма*)
• натриевые типа ДНаТ-250, ДНаТ-400 (*Лисма*), NAV-T 250 4Y, NAV-T 250, NAV-T 400 4Y, NAV-T 400 (*Osram*), SON-T Pro 250, SON-T Pro 400 (*Philips*)
• ртутные типа ДРЛ-250, ДРЛ-400 (*Лисма*), HQL 400 (*Osram*)
или аналогичные.

ОСОБЕННОСТИ:
- встроенная аппаратура управления и два кабельных ввода для электрокабеля уменьшают затраты на монтаж, эксплуатацию и обеспечивают транзитное (магистральное) электроподключение в линию;
- высокая степень пылевлагозащиты, пожаробезопасный,
- атмосферостойкий - имеет длительный срок службы.

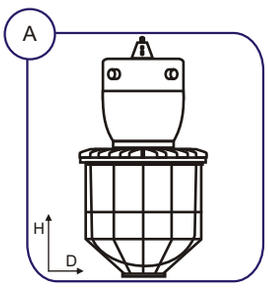

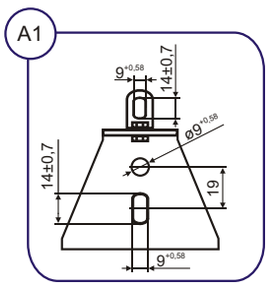

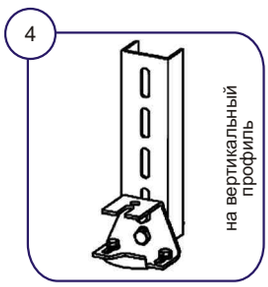

Способ монтажа: на крюк (*1*), на горизонтальный (*2 или 3*) или вертикальный (*4*) монтажный профиль, на трос (*5*), по заказу: на резьбовую трубу G3/4-B (*6*), на горизонтальную трубу с наружным Ø25...28мм (*7*)
Рекомендуемая высота установки: 5...10м.
Электроподключение: индивидуальное или транзитное кабелем Ø6...10мм (сечение жил 1,5...4мм^2).

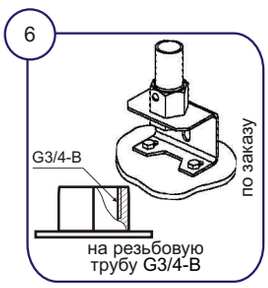

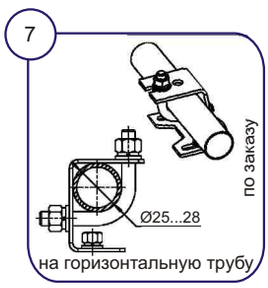

ГСП12В, ЖСП12В, РСП12В

Пример для заказа: **ВАТРА ГСП12В-400-142 У3**

расшифровка модификации:
1 цифра • 1- степень защиты IP65
2 цифра • 3- компенсированный, один кабельный ввод
4- компенсированный, два кабельных ввода
7- не компенсированный, один кабельный ввод
8- не компенсированный, два кабельных ввода
3 цифра • тип КСС:
1- Д (косинусная)
2- М (равномерная)

Тип светильника	Напряжение, В	Степень защиты	ИС	Цоколь	тип КСС	КПД, %	Cos φ	Габариты, DxH, мм	Масса, кг ±10%
ГСП12В-250-132 У3	220 АС	IP65	MHL	E40	М	75	0,9	325x585	12,8
ГСП12В-250-132 Т3	220 АС	IP65	MHL	E40	М	75	0,9	325x585	12,8
ГСП12В-250-142 Т3	220 АС	IP65	MHL	E40	М	75	0,9	325x585	12,8
ГСП12В-250-142 У3	220 АС	IP65	MHL	E40	М	75	0,9	325x585	12,8
ГСП12В-250-172 У3	220 АС	IP65	MHL	E40	М	75	0,55	325x585	12,7
ГСП12В-250-182 У3	220 АС	IP65	MHL	E40	М	75	0,55	325x585	12,7
ГСП12В-400-132 Т3	220 АС	IP65	MHL	E40	М	75	0,9	325x660	14,8
ГСП12В-400-132 У3	220 АС	IP65	MHL	E40	М	75	0,9	325x660	14,8
ГСП12В-400-142 Т3	220 АС	IP65	MHL	E40	М	75	0,9	325x660	14,8
ГСП12В-400-142 У3	220 АС	IP65	MHL	E40	М	75	0,9	325x660	14,8
ГСП12В-400-172 У3	220 АС	IP65	MHL	E40	М	75	0,55	325x660	14,65
ГСП12В-400-182 У3	220 АС	IP65	MHL	E40	М	75	0,55	325x660	14,65
ЖСП12В-250-132 Т3	220 АС	IP65	SL	E40	М	75	0,9	325x585	13,05
ЖСП12В-250-132 У3	220 АС	IP65	SL	E40	М	75	0,9	325x585	13,05
ЖСП12В-250-142 Т3	220 АС	IP65	SL	E40	М	75	0,9	325x585	13,05
ЖСП12В-250-142 У3	220 АС	IP65	SL	E40	М	75	0,9	325x585	13,05
ЖСП12В-250-172 У3	220 АС	IP65	SL	E40	М	75	0,4	325x585	12,95
ЖСП12В-250-182 У3	220 АС	IP65	SL	E40	М	75	0,4	325x585	12,95
ЖСП12В-400-131 Т3	220 АС	IP65	SL	E40	Д	75	0,9	325x660	15,9
ЖСП12В-400-131 У3	220 АС	IP65	SL	E40	Д	75	0,9	325x660	15,9
ЖСП12В-400-141 Т3	220 АС	IP65	SL	E40	Д	75	0,9	325x660	15,9
ЖСП12В-400-141 У3	220 АС	IP65	SL	E40	Д	75	0,9	325x660	15,9
ЖСП12В-400-171 У3	220 АС	IP65	SL	E40	Д	75	0,4	325x660	15,7
ЖСП12В-400-181 У3	220 АС	IP65	SL	E40	Д	75	0,4	325x660	15,7
РСП12В-250-132 Т3	220 АС	IP65	QL	E40	М	75	0,9	325x585	12,5
РСП12В-250-132 У3	220 АС	IP65	QL	E40	М	75	0,9	325x585	12,5
РСП12В-250-142 Т3	220 АС	IP65	QL	E40	М	75	0,9	325x585	12,5
РСП12В-250-142 У3	220 АС	IP65	QL	E40	М	75	0,9	325x585	12,5
РСП12В-250-172 У3	220 АС	IP65	QL	E40	М	75	0,5	325x585	12,4
РСП12В-250-182 У3	220 АС	IP65	QL	E40	М	75	0,5	325x585	12,4
РСП12В-400-132 Т3	220 АС	IP65	QL	E40	М	75	0,9	325x660	14,5
РСП12В-400-132 У3	220 АС	IP65	QL	E40	М	75	0,9	325x660	14,5
РСП12В-400-142 Т3	220 АС	IP65	QL	E40	М	75	0,9	325x660	14,5
РСП12В-400-142 У3	220 АС	IP65	QL	E40	М	75	0,9	325x660	14,5
РСП12В-400-172 У3	220 АС	IP65	QL	E40	М	75	0,5	325x660	14,35
РСП12В-400-182 У3	220 АС	IP65	QL	E40	М	75	0,5	325x660	14,35

ГСП05В, ЖСП05В

 ТУ У 31.5-33680115-035:2009

источник света и мощность номинал., Вт..... **лампа металлогалогенная • (Е40) 150**
лампа натриевая • (Е40) 150
напряжение питания номинал., В..... **220 АС**
степень пылевлагозащиты..... **IP65**
класс пожароопасной зоны..... **П-I; П-II**
класс электрозащиты (ДСТУ IEC 60598-1:2002)... **I**
механическая стойкость (ГОСТ 30631-99)..... **М1**
компенсация реактивной мощности (PFC)..... **0,4; 0,85**
температура окружающей среды..... **ЭМПРА: -40°С...+40°С (У3, Т3)**
ЭПРА: -30°С...+40°С (У3, Т3)

Для общего освещения производственных, сельскохозяйственных, складских и других помещений взрывоопасной зоны класса 22 и пожароопасных зон классов П-I, П-II.

Корпусные детали: алюминиевый сплав.
Светопропускающий защитный элемент - колпак: стекло.
Аппаратура управления: встроенный ЭМПРА или, по заказу, ЭПРА (*Osram*).
Кабельный ввод: 1 или 2шт.
Комплект поставки: светильник, по заказу - лампа, ЭПРА, узел крепления (*6 или 7*).
Источник света - газоразрядные лампы:
• металлогалогенные типа HCI-TT 150/WDL (*Osram*), MASTER City White CDO-TT 150W/828 (*Philips*)
• натриевые типа NAV-T 150 4Y, NAV-T 150 (*Osram*), SON-T Pro 150 (*Philips*), ДНаТ-150 (*Лисма*) или аналогичные.
Способ монтажа: на крюк (*1*), на горизонтальный (*2 или 3*) или вертикальный (*4*) монтажный профиль, на трос (*5*), по заказу: на резьбовую трубу G3/4-В (*6*), на горизонтальную трубу с наружным Ø25...28мм (*7*)
Рекомендуемая высота установки: 5...8м.
Электроподключение: индивидуальное или транзитное кабелем Ø6...10мм (сечение жил 1,5...4мм^2).

ОСОБЕННОСТИ:
- встроенная аппаратура управления и два кабельных ввода для электрокабеля уменьшают затраты на монтаж, эксплуатацию и обеспечивают транзитное (магистральное) электроподключение в линию;
- по заказу, светильники комплектуются электронным ПРА (*Osram*), который обеспечивает мгновенное зажигание газоразрядной лампы;
- высокая степень пылевлагозащиты, пожаробезопасный,
- атмосферостойкий - имеет длительный срок службы.

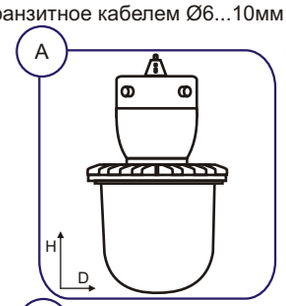

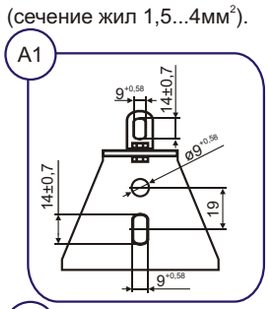

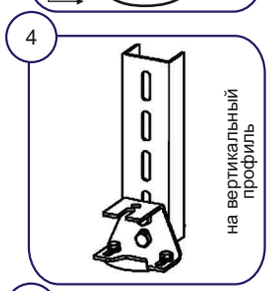

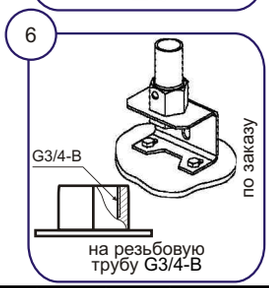

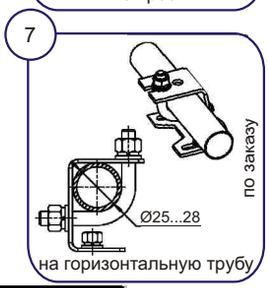

Пример для заказа: **ВАТРА ГСП05В-150-142 У3**
расшифровка модификации:
1 цифра • 1- степень защиты IP65
2 цифра • 3- компенсированный, один кабельный ввод
4- компенсированный, два кабельных ввода
7- не компенсированный, один кабельный ввод
8- не компенсированный, два кабельных ввода
3 цифра • 2- тип КСС: М (равномерная)

Тип светильника	Напряжение, В	Степень защиты	ИС	Цоколь	тип КСС	КПД, %	Cos φ	Габариты, DxH, мм	Масса, кг ±10%
ГСП05В-150-132 У3	220	IP65	MHL	E40	M	75	0,85	325x500	11,85
ГСП05В-150-132 Т3 Е	220	IP65	MHL	E40	M	75	0,85	325x500	11,85
ГСП05В-150-142 У3	220	IP65	MHL	E40	M	75	0,85	325x500	11,85
ГСП05В-150-142 Т3 Е	220	IP65	MHL	E40	M	75	0,85	325x500	11,85
ГСП05В-150-172 У3	220	IP65	MHL	E40	M	75	0,4	325x500	11,77
ГСП05В-150-182 У3	220	IP65	MHL	E40	M	75	0,4	325x500	11,77
ЖСП05В-150-132 У3	220	IP65	SL	E40	M	75	0,85	325x500	11,85
ЖСП05В-150-132 Т3 Е	220	IP65	SL	E40	M	75	0,85	325x500	11,85
ЖСП05В-150-142 У3	220	IP65	SL	E40	M	75	0,85	325x500	11,85
ЖСП05В-150-142 Т3 Е	220	IP65	SL	E40	M	75	0,85	325x500	11,85
ЖСП05В-150-172 У3	220	IP65	SL	E40	M	75	0,4	325x500	11,77
ЖСП05В-150-182 У3	220	IP65	SL	E40	M	75	0,4	325x500	11,77

ГСП11, ЖСП11, РСП11, ЛСП11, НСП11

 ТУ У 31.5-33680115-035:2009

источник света и мощность номинал., Вт.....	**лампа металлогалогенная • (Е40) 250; 400** **лампа натриевая • (Е40) 250; 400** **лампа ртутная • (Е40) 400** **лампа ртутно-вольфрамовая смешанного света (Е40) • 250; 400** **лампа люминесцентная компактная с ЭПРА (Е40) • 85** **лампа накаливания • (Е40) 500**
напряжение питания номинал., В.....	**220 АС**
степень пылевлагозащиты.....	**IP65**
класс пожароопасной зоны.....	**П-I; П-II**
класс электрозащиты (ДСТУ IEC 60598-1:2002)...	**I**
механическая стойкость (ГОСТ 30631-99).....	**М1**
компенсация реактивной мощности (PFC).....	**0,4...0,55; 0,6; 0,9**
температура окружающей среды.....	**ГСП, ЖСП, РСП, НСП: -40°С...+40°С (У3, Т3)** **ЛСП: -10°С...+40°С (У3, Т3)**

Для общего освещения производственных, сельскохозяйственных, складских и других помещений взрывоопасной зоны 22 и пожароопасных зон классов П-I, П-II.

Корпусные детали: алюминиевый сплав.
Светопропускающий защитный элемент - колпак: стекло.
Защитная сетка: стальная проволока.
Аппаратура управления ГСП и ЖСП 250(400)Вт, РСП с ртутной лампой 400Вт: независимый ЭМПРА в корпусе из экструдированного алюминиевого профиля.
Кабельный ввод: в светильнике 1шт., в корпусе независимого ЭМПРА - 1 или 2шт.
Комплект поставки: светильник, независимый ЭМПРА (только для ГСП и ЖСП 250(400)Вт, РСП с ртутной лампой 400Вт), по заказу - лампа.
Источник света:
• газоразрядные лампы
- металлогалогенные типа HQI-E 250 (*Osram*), HSI-MP 250W (*Sylvania*), MASTER HPI Plus 400W Bu (*Philips*), HQI-E 400 (только для работы с ПРА HQI) (*Osram*), ДРИ-400-7 (*Лисма*)
- натриевые типа NAV-T 250 4Y, NAV-T 250, NAV-T 400 4Y, NAV-T 400 (*Osram*), SON-T Pro 250, SON-T Pro 400 (*Philips*)
- ртутные типа ДРЛ-400 (*Лисма*)
- ртутно-вольфрамовые смешанного света типа ML-250, ML-500 (*Philips*), HWL 250, HWL 500 (*Osram*)
• люминесцентные с встроенным ЭПРА компактные лампы типа 1-ESL-109-85 spiral, 1-ESL-110-85 spiral, 1-ESL-111-85 spiral (*Maxus*)
• лампа накаливания 500Вт
или аналогичные.

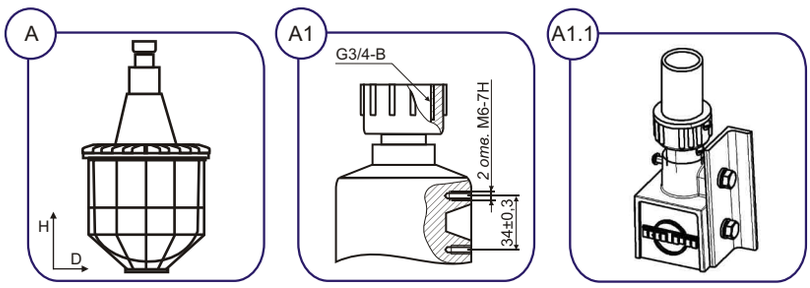

Способ монтажа:
• светильник (*А*) - индивидуально (*А1 - А1.1*): на резьбовую трубу G3/4-B, на монтажный профиль.
• независимый ЭМПРА (*1А или 1В*) - на горизонтальную или вертикальную опорную поверхность.

Рекомендуемая высота установки: 5...10м.

Электроподключение: индивидуальное кабелем Ø9...14мм (сечение жил 1,5...4мм^2).

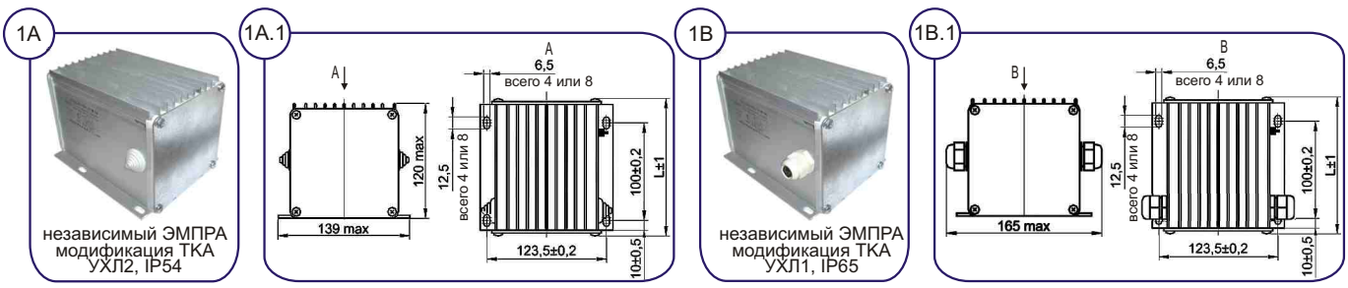

ГСП11, ЖСП11, РСП11, ЛСП11, НСП11

ОСОБЕННОСТИ:
- в ГСП, ЖСП, РСП индивидуальная компенсация реактивной мощности, высокий коэффициент мощности;
- в ЛСП энергоэкономная компактная люминесцентная лампа: высокая энергоэффективность и светоотдача, нет стробоскопического эффекта, срок службы ок. 10тыс. часов;
- высокая степень пылевлагозащиты, пожаробезопасный;
- атмосферостойкий - длительный срок службы.

Пример для заказа: **ВАТРА ГСП11-400-022 У3**

расшифровка модификации:
1 цифра • 0- степень защиты IP65
2 цифра • 0- не компенсированный
2- компенсированный
3 цифра • тип КСС:
1- Д (косинусная)
2- М (равномерная)

Тип светильника	Напряжение, В	Степень защиты	ИС	Цоколь	тип КСС	КПД, %	Cosφ	Габариты, DxH, мм	Масса, кг ±10%	Масса ПРА, кг ±10%
ГСП11-250-002 У3	220 АС	IP65	MHL	E40	М	75	0,55	325x510	7,2	5,55
ГСП11-250-022 Т3 Е	220 АС	IP65	MHL	E40	М	75	0,9	325x510	7,2	5,62
ГСП11-250-022 У3	220 АС	IP65	MHL	E40	М	75	0,9	325x510	7,2	5,62
ГСП11-400-002 У3	220 АС	IP65	MHL	E40	М	75	0,5	325x530	7,2	5,58
ГСП11-400-022 Т3 Е	220 АС	IP65	MHL	E40	М	75	0,9	325x530	7,2	5,66
ГСП11-400-022 У3	220 АС	IP65	MHL	E40	М	75	0,9	325x530	7,2	5,66
ЖСП11-250-002 У3	220 АС	IP65	SL	E40	М	75	0,4	325x510	7,2	5,55
ЖСП11-250-022 Т3 Е	220 АС	IP65	SL	E40	М	75	0,9	325x510	7,2	5,64
ЖСП11-250-022 У3	220 АС	IP65	SL	E40	М	75	0,9	325x510	7,2	5,64
ЖСП11-400-001 У3	220 АС	IP65	SL	E40	Д	75	0,4	325x530	7,2	7,52
ЖСП11-400-021 Т3 Е	220 АС	IP65	SL	E40	Д	75	0,9	325x530	7,2	7,66
ЖСП11-400-021 У3	220 АС	IP65	SL	E40	Д	75	0,9	325x530	7,2	7,66
РСП11-250-002 Т3 Е	220 АС	IP65	QIncL	E40	М	75	–	325x510	7,2	-
РСП11-250-002 У3	220 АС	IP65	QIncL	E40	М	75	–	325x510	7,2	-
РСП11-400-002 У3	220 АС	IP65	QL	E40	М	75	0,5	325x530	7,2	5,26
РСП11-400-022 Т3 Е	220 АС	IP65	QL	E40	М	75	0,9	325x530	7,2	5,33
РСП11-400-022 У3	220 АС	IP65	QL	E40	М	75	0,9	325x530	7,2	5,33
РСП11-500-002 Т3 Е	220 АС	IP65	QIncL	E40	М	75	–	325x510	7,2	-
РСП11-500-002 У3	220 АС	IP65	QIncL	E40	М	75	–	325x510	7,2	-
ЛСП11-85-022 У3	220 АС	IP65	CFL	E40	М	70	0,6	325x510	7,2	-
НСП11-500-002 Т3 Е	220 АС	IP65	IncL	E40	М	75	–	325x510	7,2	-
НСП11-500-002 У3	220 АС	IP65	IncL	E40	М	75	–	325x510	7,2	-

ДСП23

 ТУ 3 Украины 0214279.007-92

источник света и мощность номинал., Вт..... **светодиоды • 30; 45**
напряжение питания номинал., В..... **220 AC; 220 DC**
степень пылевлагозащиты..... **IP65**
класс пожароопасной зоны..... **П-I; П-II**
класс электрозащиты (ДСТУ IEC 60598-1:2002)... **I**
механическая стойкость (ГОСТ 30631-99)..... **M1**
коррелированная цветовая температура (CCT)... **5000...7500К**
компенсация реактивной мощности (PFC)..... **0,9**
температура окружающей среды..... **-40°С...+40°С (У1)**

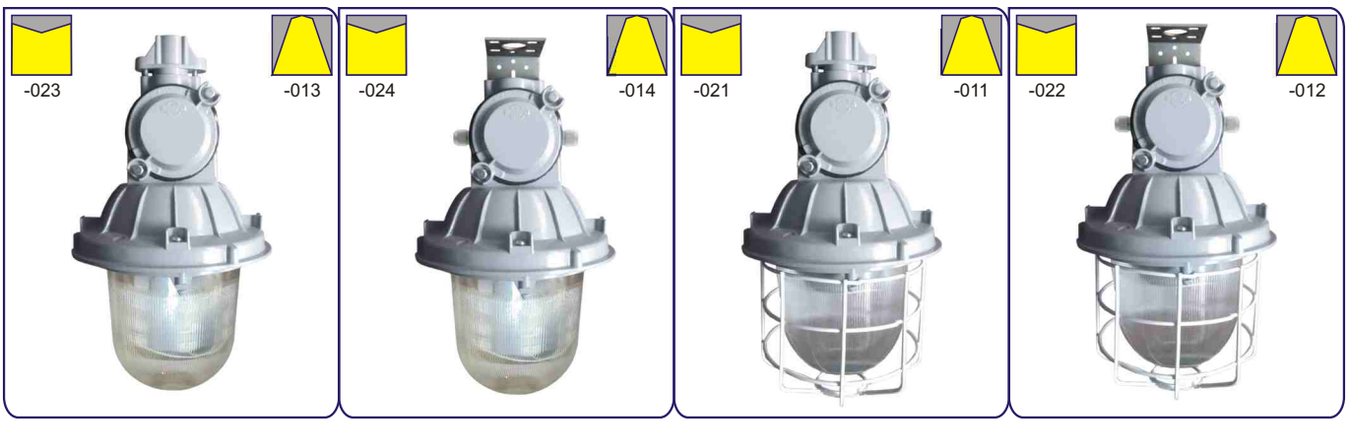

Для общего освещения производственных, сельскохозяйственных, складских, вспомогательных и других помещений взрывоопасной зоны класса 22 и пожароопасных зон классов П-I, П-II.

Корпусные детали: алюминиевый сплав.
Светопропускающий защитный элемент - колпак: стекло.
Защитная сетка (модификация): стальная проволока.
Аппаратура управления: встроенный ЭИП *Mean Well*.
Кабельный ввод: 1 или 2шт.
Источник света: светодиоды *Osram*.

ОСОБЕННОСТИ:
- рабочий диапазон напряжения переменного тока 160...264В и постоянного тока 127...370В;
- источник света - энергоэкономные светодиоды - класс энергоэффективности «А++»! больше 50тыс. часов непрерывной работы, стабильный световой поток, стойкие к перепадам напряжения и многократных включений/выключений, мгновенно зажигаются/перезажигаются, имеют высокую цветопередачу, нет ультрафиолетового излучения, отсутствует вредный эффект низкочастотных пульсаций, экологически безвредны (без ртути): не требуют специальных условий утилизации;
- электронные компоненты и светодиоды исключительно ведущих мировых производителей;
- высокая степень пылевлагозащиты, пожаробезопасный;
- атмосферостойкий - имеет длительный срок службы;
- встроенный источник питания и два кабельных ввода для электрокабеля обеспечивают транзитное (магистральное) электроподключение в линию.

ДСП23

Электроподключение - индивидуальное (*А*) кабелем Ø8...16мм (сечение жил 1,5...4мм^2) или транзитное (*В*) кабелем Ø7...13мм (сечение жил 1,5...4мм^2).
Способ монтажа:
• индивидуально - на вертикальную резьбовую трубу G3/4-B (*1*), вертикальный монтажный профиль (*2*).
• транзит - на горизонтальный (*3*) или вертикальный (*4*) монтажный профиль, на горизонтальную трубу Ø25...28мм (*5*).
Рекомендованная высота установки: 3...5м.

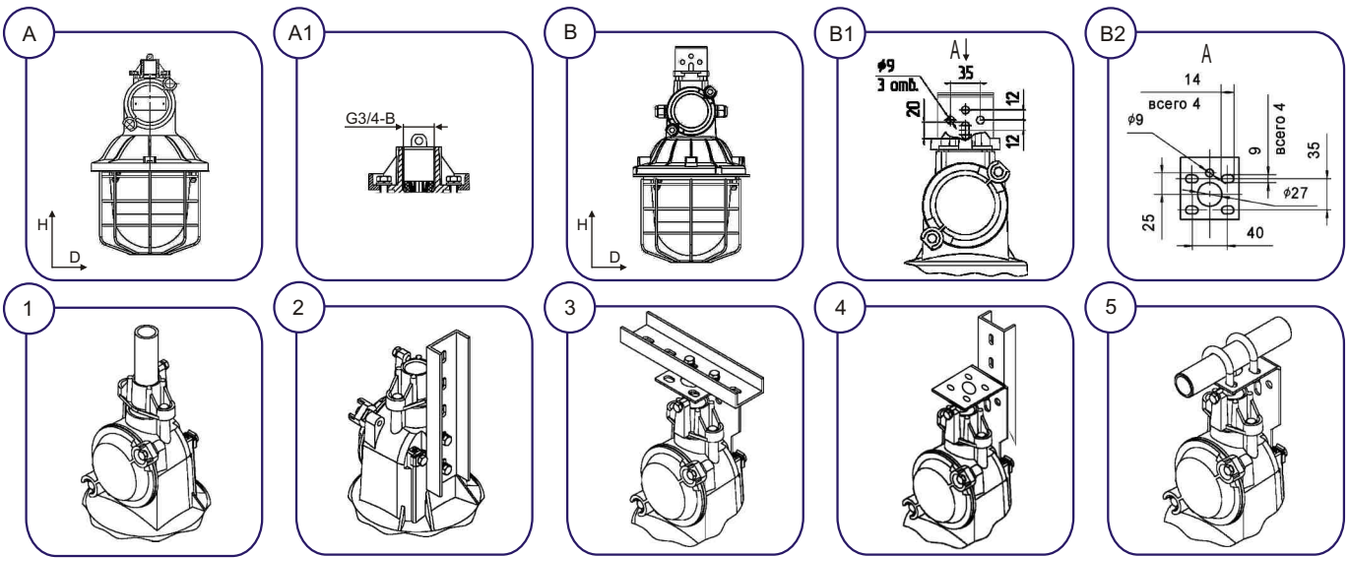

Пример для заказа: **ВАТРА ДСП23-45-023 У1**

расшифровка модификации:
1 цифра • 0
2 цифра • тип КСС:
1- Д (косинусная)
2- М (равномерная)
3 цифра • конструктивное исполнение:
1- с сеткой; на вертикальную резьбовую трубу G3/4-B, на горизонтальный или вертикальный монтажный профиль, или горизонтальную трубу; один кабельный ввод
2- с сеткой; на горизонтальный или вертикальный монтажный профиль, или горизонтальную трубу; два кабельных ввода
3- без сетки; на вертикальную резьбовую трубу G3/4-B, на горизонтальный или вертикальный монтажный профиль, или горизонтальную трубу; один кабельный ввод
4- без сетки; на горизонтальный или вертикальный монтажный профиль, или горизонтальную трубу; два кабельных ввода

Тип светильника	Напряжение, В	Степень защиты	ИС	Мощность, Вт	Световой поток, лм	Тип КСС	Габарити, DxH, мм	Маса, кг ±10%
ДСП23-30-011 У1	220 AC/DC	IP65	LED	30	3600	Д	240x440	4,1
ДСП23-30-012 У1	220 AC/DC	IP65	LED	30	3600	Д	240x440	4,1
ДСП23-30-013 У1	220 AC/DC	IP65	LED	30	3600	Д	240x425	3,8
ДСП23-30-014 У1	220 AC/DC	IP65	LED	30	3600	Д	240x425	3,8
ДСП23-30-021 У1	220 AC/DC	IP65	LED	30	3600	М	240x440	4,6
ДСП23-30-022 У1	220 AC/DC	IP65	LED	30	3600	М	240x440	4,6
ДСП23-30-023 У1	220 AC/DC	IP65	LED	30	3600	М	240x425	4,3
ДСП23-30-024 У1	220 AC/DC	IP65	LED	30	3600	М	240x425	4,3
ДСП23-45-011 У1	220 AC/DC	IP65	LED	45	5400	Д	240x440	4,1
ДСП23-45-012 У1	220 AC/DC	IP65	LED	45	5400	Д	240x440	4,1
ДСП23-45-013 У1	220 AC/DC	IP65	LED	45	5400	Д	240x425	3,8
ДСП23-45-014 У1	220 AC/DC	IP65	LED	45	5400	Д	240x425	3,8
ДСП23-45-021 У1	220 AC/DC	IP65	LED	45	5400	М	240x440	4,6
ДСП23-45-022 У1	220 AC/DC	IP65	LED	45	5400	М	240x440	4,6
ДСП23-45-023 У1	220 AC/DC	IP65	LED	45	5400	М	240x425	4,3
ДСП23-45-024 У1	220 AC/DC	IP65	LED	45	5400	М	240x425	4,3

ГСП02В, ЖСП02В, РСП02В

 ТУ 3 Украины 0214279.007-92

источник света и мощность номинал., Вт.....	**лампа металлогалогенная • (E27) 35; 70; 100** **лампа натриевая • (E27) 50; 70; (E40) 100** **лампа ртутная • (E27) 80; 125**
напряжение питания номинал., В.....	**220 АС**
степень пылевлагозащиты.....	**IP54**
класс пожароопасной зоны.....	**П-I; П-II**
класс электрозащиты (ДСТУ IEC 60598-1:2002)...	**I**
механическая стойкость (ГОСТ 30631-99).....	**М1**
компенсация реактивной мощности (PFC).....	**0,35...0,51; 0,85**
температура окружающей среды.....	**ЭМПРА: -40°С...+40°С (УХЛ3, Т3)** **ЭПРА: -30°С...+40°С (УХЛ3, Т3)**

Для общего освещения производственных, сельскохозяйственных, складских, вспомогательных и других помещений взрывоопасной зоны класса 22 и пожароопасных зон классов П-I, П-II.

Корпус электроблока: экструдированный анодированный алюминиевый профиль.
Боковые крышки электроблока: негорючий пластик “Армамид”.
Корпусные детали: листовая сталь.
Светопропускающий защитный элемент - колпак: стекло.
Защитная сетка (по заказу): стальная проволока.
Аппаратура управления: встроенный ЭМПРА или ЭПРА (*Osram*).
Кабельный ввод: 1 или 2шт.
Комплект поставки: светильник, по заказу - лампа, защитная сетка, узел крепления (*6 или 7*).

Источник света - газоразрядные лампы:
• металлогалогенные типа HCI-E/P 35, HCI-E/P 70, HCI-E/P 100 (*Osram*), HSI-MP 70 (*Sylvania*)
• натриевые типа NAV-T 50, NAV-E 70 4Y, NAV-E 70/E, NAV-T 70 4Y, NAV-T 70, NAV-E 100 (*Osram*), MASTER SON-T PIA 50, SON Pro 70, SON-T Pro 70 (*Philips*), ДНаТ-70 (*Лисма*)
• ртутные типа HQL 80, HQL 125 (*Osram*), HPL 80, HPL 125 *(Philips)*, ДРЛ-125 (*Лисма*)
или аналогичные.

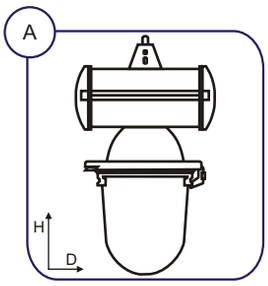

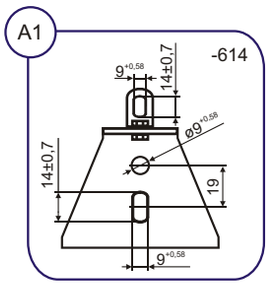

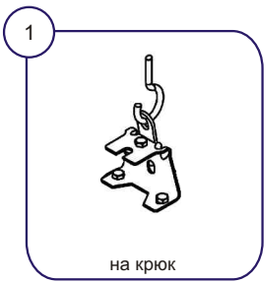

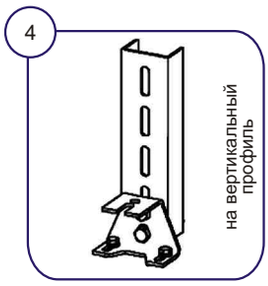

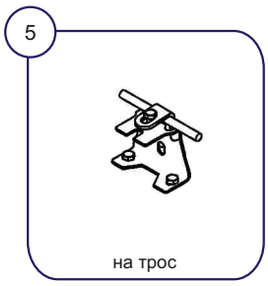

Способ монтажа: на крюк (*1*), на горизонтальный (*2 или 3*) или вертикальный (*4*) монтажный профиль, на трос (*5*), по заказу: на резьбовую трубу G3/4-B (*6*), на горизонтальную трубу с наружным Ø25...28мм (*7*)
Рекомендуемая высота установки: 3...8м.
Электроподключение: индивидуальное или транзитное кабелем Ø7...12мм (сечение жил 1,5...4мм^2).

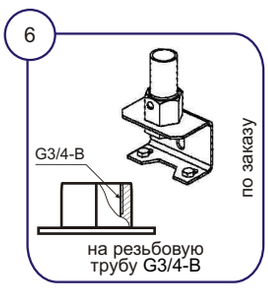

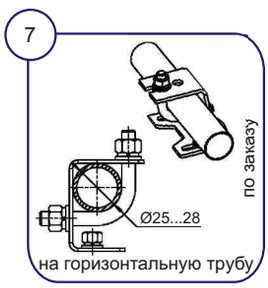

ОСОБЕННОСТИ:
- для светильников ГСП 35Вт, 70Вт, 100Вт и ЖСП 70Вт, 100Вт есть модификации с электронным ПРА, который обеспечивает мгновенное зажигание газоразрядной лампы;
- встроенная аппаратура управления и два кабельных ввода для электрокабеля уменьшают затраты на монтаж, эксплуатацию и обеспечивают транзитное (магистральное) электроподключение в линию;
- высокая степень пылевлагозащиты, пожаробезопасный;
- атмосферостойкий - имеет длительный срок службы.

ГСП02В, ЖСП02В, РСП02В

Пример для заказа: **ВАТРА ГСП02В-70-611 УЗ**

расшифровка модификации:
1 цифра • компенсированные:
1- два кабельных ввода, электромагнитный ПРА
2- один кабельный ввод, электромагнитный ПРА
5- два кабельных ввода, электронный ПРА
6- один кабельный ввод, электронный ПРА
не компенсированные:
3- два кабельных ввода, электромагнитный ПРА
4- один кабельный ввод, электромагнитный ПРА
2 цифра • 1- степень защиты IP54
3 цифра • тип КСС:
1- С (синусная)
2- М (равномерная)

Тип светильника	Напряжение, В	Степень защиты	ИС	Цоколь	тип КСС	КПД, %	Cos φ	Габариты, LxH, мм	Масса, кг ±10%
ГСП02В-35-511	220 АС	IP54	MHL	E27	C	80	0,85	205x420	3,4
ГСП02В-35-611	220 АС	IP54	MHL	E27	C	80	0,85	205x420	3,4
ГСП02В-70-111	220 АС	IP54	MHL	E27	C	80	0,85	205x420	4,51
ГСП02В-70-211	220 АС	IP54	MHL	E27	C	80	0,85	205x420	4,51
ГСП02В-70-311	220 АС	IP54	MHL	E27	C	80	0,36	205x420	4,51
ГСП02В-70-411	220 АС	IP54	MHL	E27	C	80	0,36	205x420	4,51
ГСП02В-70-511	220 АС	IP54	MHL	E27	C	80	0,85	205x420	3,4
ГСП02В-70-611	220 АС	IP54	MHL	E27	C	80	0,85	205x420	3,4
ГСП02В-100-111	220 АС	IP54	MHL	E27	C	80	0,85	205x420	4,65
ГСП02В-100-211	220 АС	IP54	MHL	E27	C	80	0,85	205x420	4,65
ГСП02В-100-311	220 АС	IP54	MHL	E27	C	80	0,42	205x420	4,65
ГСП02В-100-411	220 АС	IP54	MHL	E27	C	80	0,42	205x420	4,65
ГСП02В-100-511	220 АС	IP54	MHL	E27	C	80	0,85	255x420	3,8
ГСП02В-100-611	220 АС	IP54	MHL	E27	C	80	0,85	255x420	3,8
ЖСП02В-50-111	220 АС	IP54	SL	E27	C	80	0,85	205x420	4,51
ЖСП02В-50-211	220 АС	IP54	SL	E27	C	80	0,85	205x420	4,51
ЖСП02В-50-311	220 АС	IP54	SL	E27	C	80	0,35	205x420	4,51
ЖСП02В-50-411	220 АС	IP54	SL	E27	C	80	0,35	205x420	4,51
ЖСП02В-70-111	220 АС	IP54	SL	E27	C	80	0,85	205x420	4,51
ЖСП02В-70-211	220 АС	IP54	SL	E27	C	80	0,85	205x420	4,51
ЖСП02В-70-311	220 АС	IP54	SL	E27	C	80	0,36	205x420	4,51
ЖСП02В-70-411	220 АС	IP54	SL	E27	C	80	0,36	205x420	4,51
ЖСП02В-70-511	220 АС	IP54	SL	E27	C	80	0,85	205x420	3,4
ЖСП02В-70-611	220 АС	IP54	SL	E27	C	80	0,85	205x420	3,4
ЖСП02В-100-111	220 АС	IP54	SL	E40	C	80	0,85	205x420	4,65
ЖСП02В-100-211	220 АС	IP54	SL	E40	C	80	0,85	205x420	4,65
ЖСП02В-100-311	220 АС	IP54	SL	E40	C	80	0,42	205x420	4,65
ЖСП02В-100-411	220 АС	IP54	SL	E40	C	80	0,42	205x420	4,65
ЖСП02В-100-511	220 АС	IP54	SL	E40	C	80	0,85	255x420	3,8
ЖСП02В-100-611	220 АС	IP54	SL	E40	C	80	0,85	255x420	3,8
РСП02В-80-112	220 АС	IP54	QL	E27	M	80	0,85	205x420	4,1
РСП02В-80-212	220 АС	IP54	QL	E27	M	80	0,85	205x420	4,1
РСП02В-80-312	220 АС	IP54	QL	E27	M	80	0,51	170x420	4,1
РСП02В-80-412	220 АС	IP54	QL	E27	M	80	0,51	170x420	4,1
РСП02В-125-112	220 АС	IP54	QL	E27	M	80	0,85	205x420	4,2
РСП02В-125-212	220 АС	IP54	QL	E27	M	80	0,85	205x420	4,2
РСП02В-125-312	220 АС	IP54	QL	E27	M	80	0,53	170x420	4,2
РСП02В-125-412	220 АС	IP54	QL	E27	M	80	0,53	170x420	4,2

ДСП11 (модель А)

 ТУ У 3.62-00214267-044-97

источник света и мощность номинал., Вт..... **светодиоды • 9; 13**
напряжение питания номинал., В..... **220 АС; по заказу 12 АС, 24 АС, 36 АС**
степень пылевлагозащиты..... **IP65**
класс пожароопасной зоны..... **П-I; П-II**
класс электрозащиты (ДСТУ IEC 60598-1:2002)... **I**
механическая стойкость (ГОСТ 30631-99)..... **М1**
коррелированная цветовая температура (ССТ)... **4750...7000К**
компенсация реактивной мощности (PFC)..... **0,95**
температура окружающей среды..... **-30°С...+40°С (У1)**

Для общего освещения производственных, складских, сельскохозяйственных, вспомогательных и других помещений, а также в наружных установках взрывоопасной зоны класса 22 и пожароопасных зон классов П-I, П-II.
Корпусные детали: алюминиевый сплав.
Светопропускающий защитный элемент - светорассеиватель: ударопрочный светостабилизированный поликарбонат.
Аппаратура управления: встроенный ЭИП *VATRA*.
Кабельный ввод: 1 или 2шт.
Источник света: светодиоды *Seoul Semiconductor*.

ОСОБЕННОСТИ:
- по заказу светильники с напряжением питания 12В, 24В или 36В переменного тока;
- источник света - энергоэкономные светодиоды! больше 50тыс. часов непрерывной работы, стабильный световой поток, стойкие к перепадам напряжения и многоразовым включениям/выключениям, мгновенно зажигаются/перезажигаются, имеют высокую цветопередачу, нет ультрафиолетового излучения, отсутствует вредный эффект низкочастотных пульсаций, экологически безвредны (без ртути): не требуют специальных условий утилизации;
- высокая степень пылевлагозащиты, пожаробезопасный;
- атмосферостойкий - имеет длительный срок службы;
- встроенный источник питания и два кабельных ввода для электрокабеля обеспечивают транзитное электроподключение в линию.

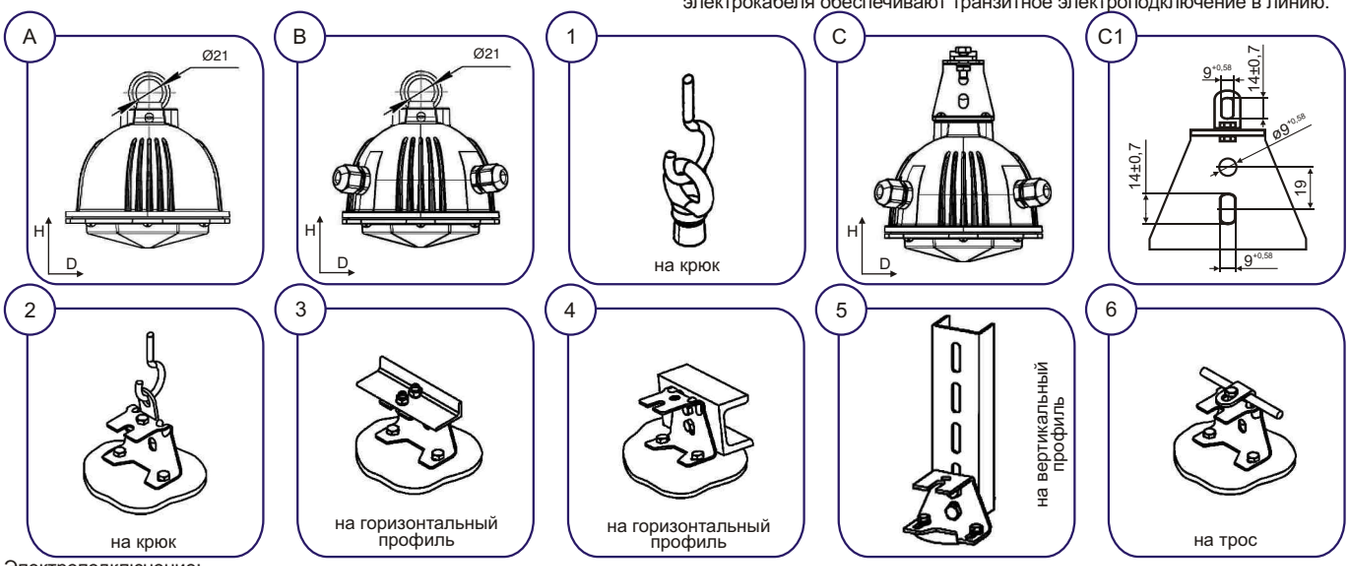

Электроподключение:
• (*А*) кабельный ввод сверху - индивидуальное кабелем max. Ø7мм (сечение жил 1,5...2,5мм²).
• (*В, С*) кабельный ввод (1 или 2шт.) сбоку - индивидуальное или транзитное кабелем Ø7...12мм (сечение жил 1,5...4мм²).
Способ монтажа:
• индивидуально (кабельный ввод сверху) - на крюк (*1*)
• индивидуально (один кабельный ввод сбоку) или транзит (два кабельных ввода сбоку) - на крюк (*2*), на горизонтальный (*3 или 4*) или вертикальный (*5*) монтажный профиль, на трос (*6*).
Рекомендованная высота установки: до 5м.

Пример для заказа: **ВАТРА ДСП11-9-111 У1**

расшифровка модификации:
1 цифра • 1- на крюк; один кабельный ввод сверху
2- на крюк; один кабельный ввод сбоку
3- на крюк; два кабельных ввода сбоку
4- на горизонтальный или вертикальный монтажный профиль, или на крюк, или на трос; один кабельный ввод сбоку
5- на горизонтальный или вертикальный монтажный профиль, или на крюк, или на трос; два кабельных ввода сбоку
2 цифра • 1- степень защиты IP65
3 цифра • 1- тип КСС: Д (косинусная)

Тип светильника	Напряжение, В	Степень защиты	ИС	Мощность, Вт	Световой поток, лм	тип КСС	Габариты, DxH, мм	Масса, кг ±10%
ДСП11-9-111 У1	12 АС, 24 АС, 36 АС, 220 АС	IP65	LED	8,7	1050	Д	148x165	0,4
ДСП11-9-211 У1	12 АС, 24 АС, 36 АС, 220 АС	IP65	LED	8,7	1050	Д	148x165	0,4
ДСП11-9-311 У1	12 АС, 24 АС, 36 АС, 220 АС	IP65	LED	8,7	1050	Д	148x165	0,4
ДСП11-9-411 У1	12 АС, 24 АС, 36 АС, 220 АС	IP65	LED	8,7	1050	Д	148x165	0,4
ДСП11-9-511 У1	12 АС, 24 АС, 36 АС, 220 АС	IP65	LED	8,7	1050	Д	148x165	0,4
ДСП11-13-111 У1	12 АС, 24 АС, 36 АС, 220 АС	IP65	LED	13	1560	Д	148x165	0,4
ДСП11-13-211 У1	12 АС, 24 АС, 36 АС, 220 АС	IP65	LED	13	1560	Д	148x165	0,4
ДСП11-13-311 У1	12 АС, 24 АС, 36 АС, 220 АС	IP65	LED	13	1560	Д	148x165	0,4
ДСП11-13-411 У1	12 АС, 24 АС, 36 АС, 220 АС	IP65	LED	13	1560	Д	148x165	0,4
ДСП11-13-511 У1	12 АС, 24 АС, 36 АС, 220 АС	IP65	LED	13	1560	Д	148x165	0,4

ДСП11 (модель В)

 ТУ У 3.62-00214267-044-97

источник света и мощность номинал., Вт..... **светодиоды • 25; 30; 35; 40**
напряжение питания номинал., В..... **220 АС; на заказ 12 АС, 24 АС, 36 АС**
степень пылевлагозащиты..... **IP65**
класс пожароопасной зоны..... **П-I; П-II**
класс электрозащиты (ДСТУ IEC 60598-1:2002)... **I**
механическая стойкость (ГОСТ 30631-99)..... **М1**
коррелированная цветовая температура (CCT)... **4750...7000К**
компенсация реактивной мощности (PFC)..... **0,95**
температура окружающей среды..... **-30°С...+40°С (У1)**

Для общего освещения производственных, складских, сельскохозяйственных, вспомогательных и других помещений взрывоопасной зоны класса 22 и пожароопасных зон классов П-I, П-II, а также для наружной установки.

Корпусные детали: алюминиевый сплав.
Светопропускающий элемент - защитный светорассеиватель: ударопрочный светостабилизированный поликарбонат.
Аппаратура управления: встроенный электронный источник питания (ЭИП) *VATRA*.
Кабельный ввод: 1 или 2шт.
Источник света: светодиоды *Seoul Semiconductor*.

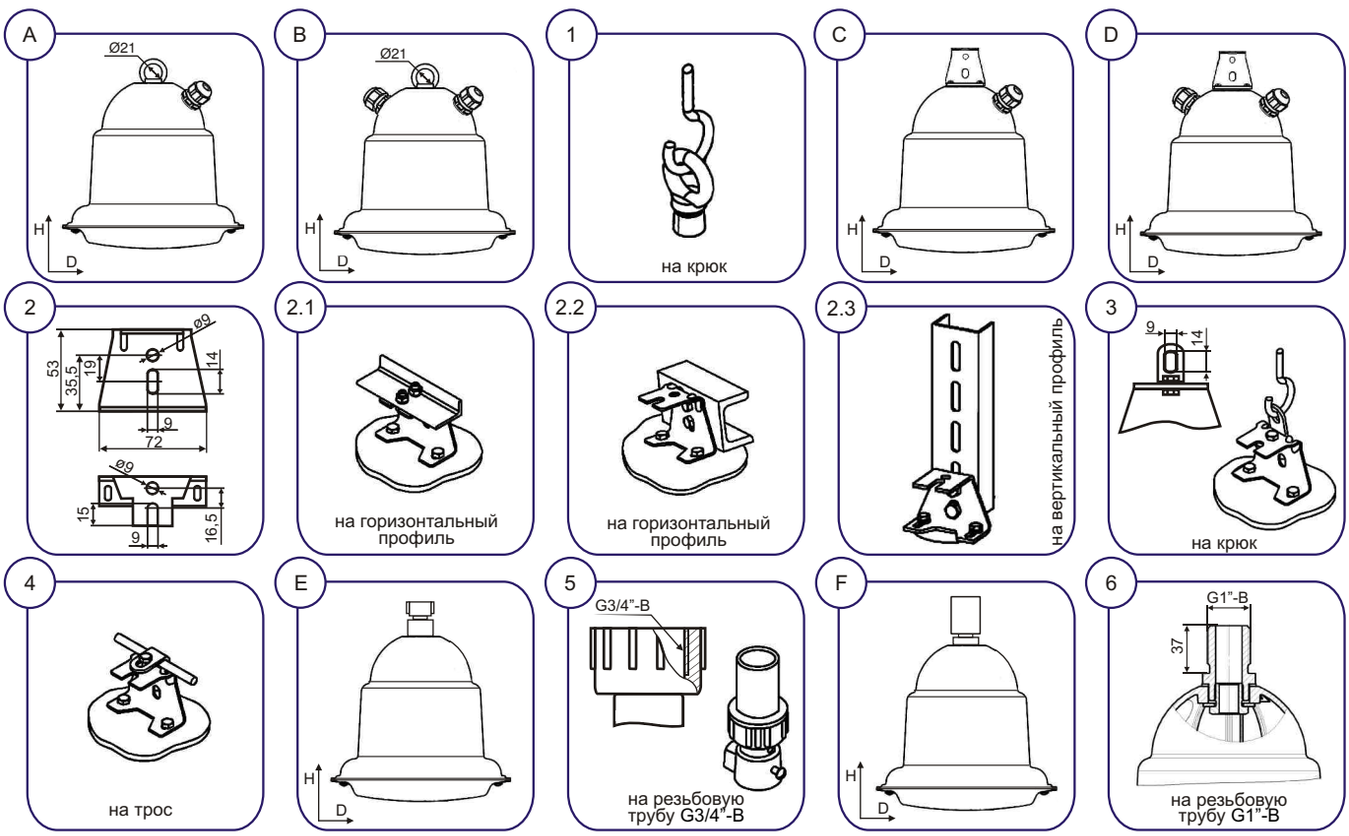

ЭЛЕКТРОПОДКЛЮЧЕНИЕ:
(A, B, C, D) индивидуальное или транзитное кабелем Ø7...12мм (сечение жил 0,5...2,5мм^2).
(E, F) индивидуальное проводами сечением жил 0,5...1,5мм^2.

МОНТАЖ:
(A, B, C, D) индивидуально (один кабельный ввод сбоку) или в транзит (два кабельных ввода сбоку) - на крюк (1), на горизонтальный (2.1 или 2.2) или вертикальный (2.3) монтажный профиль, на крюк (3), трос (4).
(E, F) индивидуально (кабельный ввод сверху) - на резьбовую трубу с внешней резьбой G3/4"-B (5), на резьбовую трубу с внутренней резьбой G1"-B (6).

Рекомендованная высота установки: до 7м.

ДСП11 (модель В)

ОСОБЕННОСТИ:
- источник света - энергоэкономные светодиоды - класс энергоэффективности «А++»! больше 50тыс. часов непрерывной работы, стабильный световой поток, стойкие к перепадам напряжения и многократных включений/выключений, мгновенно зажигаются/перезажигаются, имеют высокую цветопередачу, нет ультрафиолетового излучения, отсутствует вредный эффект низкочастотных пульсаций, экологически безвредны (без ртути): не требуют специальных условий утилизации;
- электронные компоненты и светодиоды исключительно ведущих мировых производителей;
по заказу светильник под напряжение электропитания 12В, 24В, 36В переменного тока;
- высокая степень пылевлагозащиты, пожаробезопасный;
- атмосферостойкий - имеет длительный срок службы;
- встроенный источник питания и два сальниковых ввода для электрокабеля обеспечивают транзитное (магистральное) электроподключение в линию.

Пример для заказа: **ВАТРА ДСП11-35-311 У1**

расшифровка модификации:
1 цифра • способ монтажа; конструктивное исполнение:
2- на крюк; один кабельный ввод сбоку
3- на крюк; два кабельных ввода сбоку
4- на горизонтальный или вертикальный монтажный профиль, или на крюк, или на трос; один кабельный ввод сбоку
5- на горизонтальный или вертикальный монтажный профиль, или на крюк, или на трос; два кабельных ввода сбоку
6- на трубу с наружной резьбой (G3/4"); один кабельный ввод сверху
7- на трубу с внутренней резьбой (G1"); один кабельный ввод сверху
2 цифра • 1- степень защиты IP65
3 цифра • 1- тип КСС: Д (косинусная)

Тип светильника	Рис.	Напряжение, В	Степень защиты	ИС	Мощность, Вт	Световой поток, лм	тип КСС	Габариты, DxH, мм	Масса, кг ±10%
ДСП11-25-211 У1	A	220 AC	IP65	LED	25	3000	Д	224x212	1,58
ДСП11-25-311 У1	B	220 AC	IP65	LED	25	3000	Д	224x212	1,59
ДСП11-25-411 У1	C	220 AC	IP65	LED	25	3000	Д	278x212	1,6
ДСП11-25-511 У1	D	220 AC	IP65	LED	25	3000	Д	278x212	1,61
ДСП11-25-611 У1	E	220 AC	IP65	LED	25	3000	Д	249x212	1,57
ДСП11-25-711 У1	F	220 AC	IP65	LED	25	3000	Д	242x212	1,8
ДСП11-30-211 У1	A	220 AC	IP65	LED	30	3600	Д	224x212	1,58
ДСП11-30-311 У1	B	220 AC	IP65	LED	30	3600	Д	224x212	1,59
ДСП11-30-411 У1	C	220 AC	IP65	LED	30	3600	Д	278x212	1,6
ДСП11-30-511 У1	D	220 AC	IP65	LED	30	3600	Д	278x212	1,61
ДСП11-30-611 У1	E	220 AC	IP65	LED	30	3600	Д	249x212	1,57
ДСП11-30-711 У1	F	220 AC	IP65	LED	30	3600	Д	242x212	1,8
ДСП11-35-211 У1	A	220 AC	IP65	LED	35	4200	Д	224x212	1,58
ДСП11-35-311 У1	B	220 AC	IP65	LED	35	4200	Д	224x212	1,59
ДСП11-35-411 У1	C	220 AC	IP65	LED	35	4200	Д	278x212	1,6
ДСП11-35-511 У1	D	220 AC	IP65	LED	35	4200	Д	278x212	1,61
ДСП11-35-611 У1	E	220 AC	IP65	LED	35	4200	Д	249x212	1,57
ДСП11-35-711 У1	F	220 AC	IP65	LED	35	4200	Д	242x212	1,8
ДСП11-40-211 У1	A	220 AC	IP65	LED	40	4800	Д	224x212	1,58
ДСП11-40-311 У1	B	220 AC	IP65	LED	40	4800	Д	224x212	1,59
ДСП11-40-411 У1	C	220 AC	IP65	LED	40	4800	Д	278x212	1,6
ДСП11-40-511 У1	D	220 AC	IP65	LED	40	4800	Д	278x212	1,61
ДСП11-40-611 У1	E	220 AC	IP65	LED	40	4800	Д	249x212	1,57
ДСП11-40-711 У1	F	220 AC	IP65	LED	40	4800	Д	242x212	1,8

ЛСП11, НСП11

 ТУ У 3.62-00214267-044-97

источник света и мощность номинал., Вт.....	**лампа люминесцентная компактная с ЭПРА (Е27) • 20; 23; 27; 32** **лампа накаливания (Е27) • 100; 200**
напряжение питания номинал., В.....	**220 АС**
степень пылевлагозащиты.....	**IP52; IP54**
класс пожароопасной зоны.....	**П-I; П-II**
класс электрозащиты (ДСТУ IEC 60598-1:2002)...	**I**
механическая стойкость (ГОСТ 30631-99).....	**М1**
компенсация реактивной мощности (PFC).....	**0,6 (ЛСП)**
температура окружающей среды.....	**ЛСП 20Вт, 32Вт: -10°С...+40°С (У3)** **ЛСП 23Вт: -10°С...+40°С (У3.1)** **ЛСП 27Вт: -15°С...+40°С (У2)** **НСП: -40°С...+40°С (У2; У3; ХЛ3)**

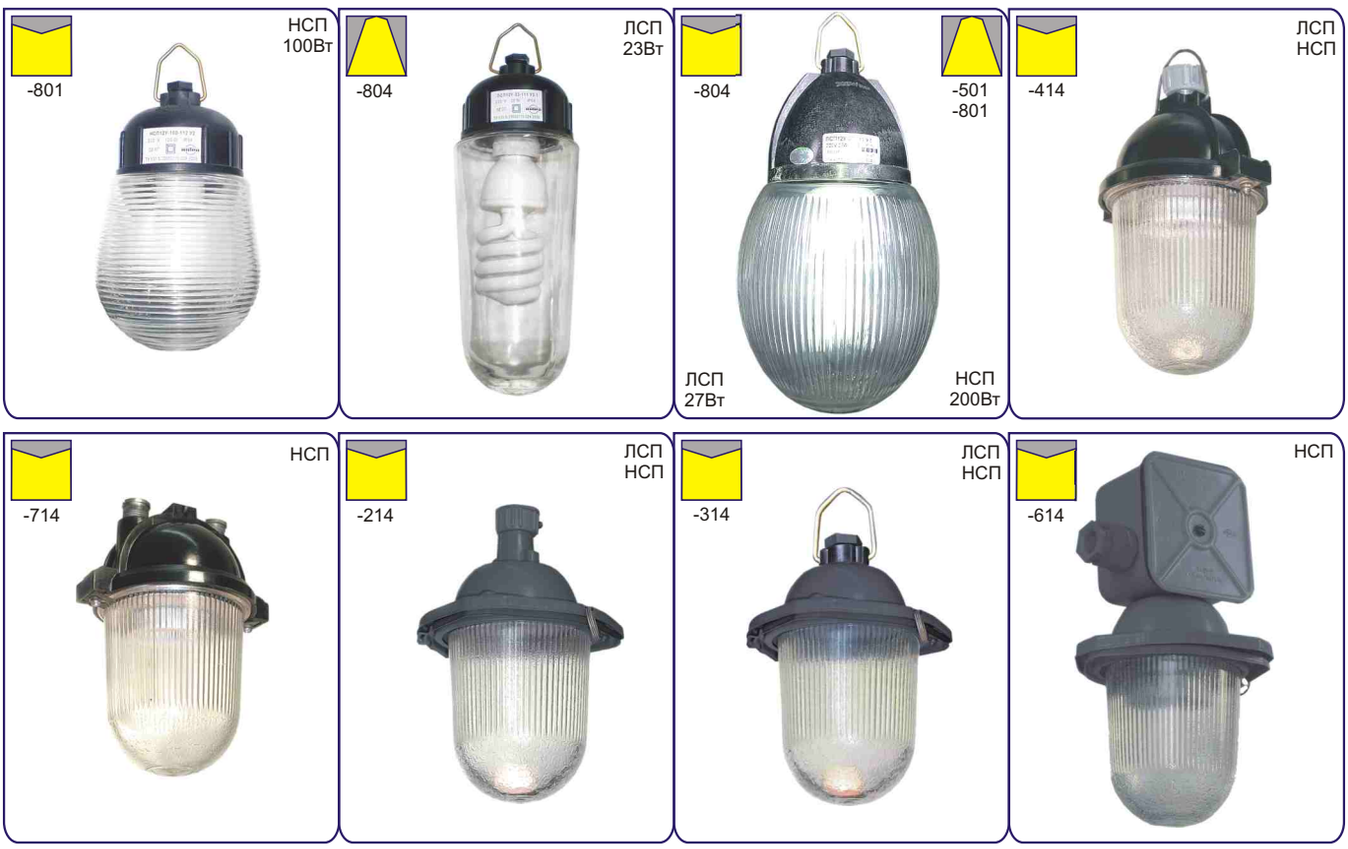

Для общего освещения производственных, сельскохозяйственных, складских, вспомогательных и других помещений. Светильники с степенью пылевлагозащиты IP54 могут применяться в помещениях пожароопасных зон классов П-I, П-II.

Корпусные детали:
- модификации -501, -504, -801, -804, -901, -904 - трудногорючий стеклонаполненный пластик
- модификация -414 - полипропилен
- модификация -714 - фенопласт
- модификации -214, -314, -614 - листовая сталь

Светопропускающий защитный элемент - колпак: стекло.
По заказу: защитная сетка для модификаций -414, -714 - пластмасса, для модификаций -214, -314 - стальная проволока.
Кабельный ввод: 1 или 2шт.
Комплект поставки: светильник, по заказу - лампа, защитная сетка.
Источник света:
- люминесцентные с встроенным ЭПРА компактные лампы

20Вт - типа R7SW20 ECD-6U, R7SV20 ECD-6U, Z7NW20 ECL spiral, ZNV20 ECL spiral (*Ecola*)
23Вт - типа КЛБ23/ТБ-Е27 Люммакс (*Газотрон-люкс*)
27Вт - типа MASTER PL Electronic 27W/865 (*Philips*)
32Вт - типа 1-ESL-019-E27-32 spiral, 1-ESL-020-E27-32 spiral (*Maxus*), 10YSP32 E27, 10SSP32 E27, 10WSP32 E27 (Wolta)
или аналогичные.
- лампы накаливания 100, 200Вт.

ОСОБЕННОСТИ:
- в модификациях -501, -504, -801, -804, -901, -904 крепление колпака к корпусу резьбовое (резьба А85 для 23Вт и 100Вт или А100 для 27Вт и 200Вт по ГОСТ 9503-86), что обеспечивает быструю замену ламп без применения инструментов;
- в модификациях -414, -501, -504, -801, -804, -901, -904 класс защиты от поражения электрическим током II, что позволяет использовать светильники без заземления;
- в модификациях -714, -214, -314, -614 класс защиты от поражения электрическим током I;
- в модификации -714 два кабельных ввода для электрокабеля - транзитное (магистральное) электроподключение в линию;
- в ЛСП энергоэкономная компактная люминесцентная лампа: высокая энергоэффективность и светоотдача, нет стробоскопического эффекта, срок службы ок. 10тыс. часов;
- атмосферостойкость - длительный срок службы.

ЛСП11, НСП11

Способ монтажа:
• индивидуально -
модификации -801, -804, -314 на крюк (*A1*)
модификации -901, -904, -214 на резьбовую трубу G3/4-B (*B1*)
модификации -501, -504, -414 на крюк (*A1*) или на резьбовую трубу G3/4-B (*B1*)
модификации -614 на крюк (*C1*), на горизонтальный (*C2.1*, *C2.2*) или вертикальный (*C3*) монтажный профиль, на трос (*C4*), по заказу: на горизонтальную трубу с наружным Ø25...28мм (*C5*)
• транзитно - модификация -714 на крюк (*A1*)
Рекомендуемая высота установки: 3...6м.
Электроподключение:
• модификации -801, -804, -901, -904 индивидуальное кабелем max. Ø9мм (сечение жил 1,5...4мм^2)
• модификации -501, -504, -214, -314, -414, -614 индивидуальное кабелем Ø9...14мм или проводами Ø3,5мм по оболочке (сечение жил 1,5...4мм^2)
• модификация -714 транзитное кабелем Ø9...14мм (сечение жил 1,5...4мм^2)

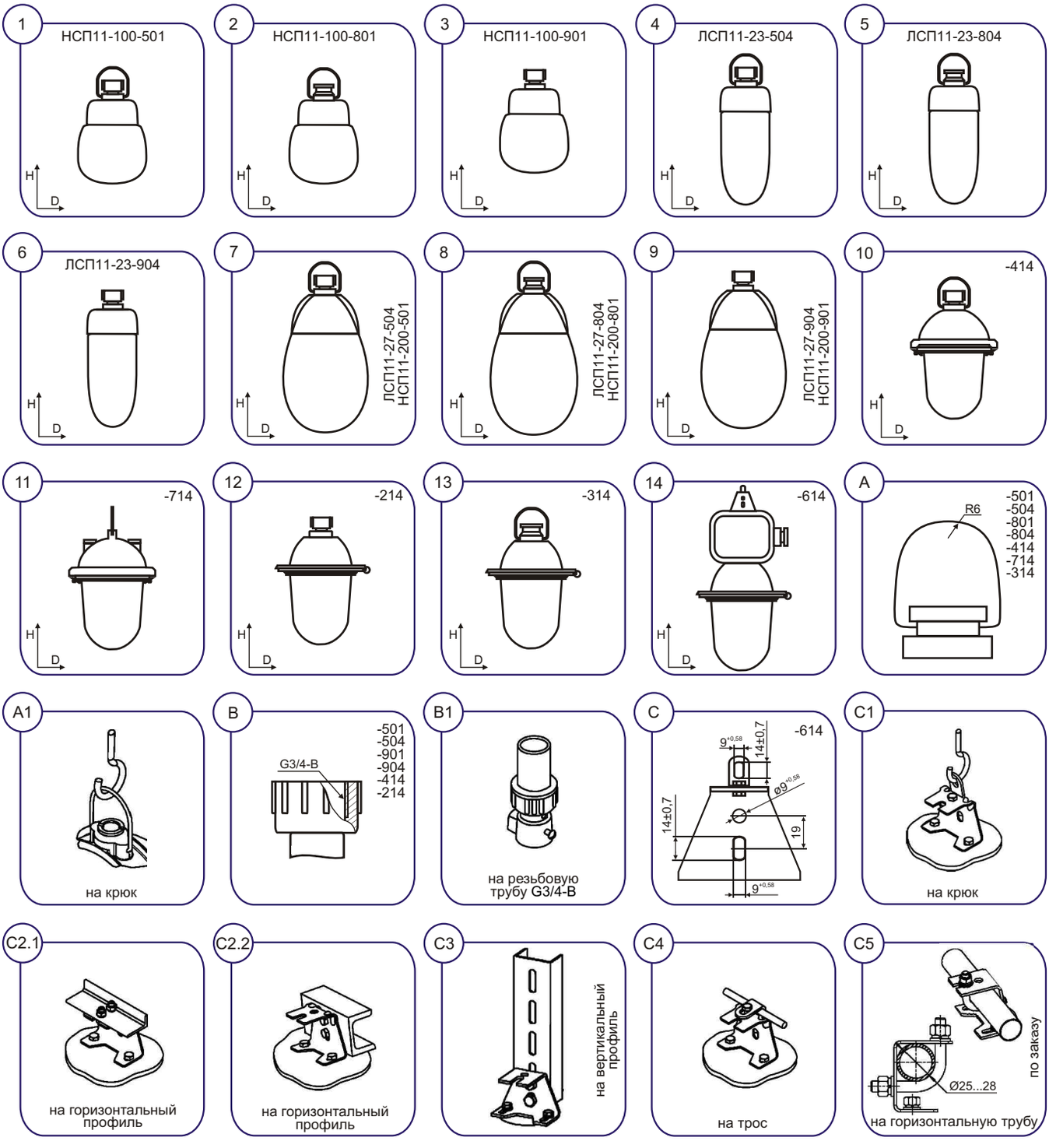

ЛСП11, НСП11

Пример для заказа: **ВАТРА ЛСП11-32-414 У3**

расшифровка модификации:

1 цифра • 2- на трубу G3/4-B; один кабельный ввод; класс электрозащиты - I
3- на крюк; один кабельный ввод; класс электрозащиты - I
4- на трубу G3/4-B или крюк; один кабельный ввод; класс электрозащиты - II
5- на трубу G3/4-B или крюк; один кабельный ввод; класс электрозащиты - II
6- на горизонтальный или вертикальный монтажный профиль, или крюк, или трос; один кабельный ввод; класс электрозащиты - I
7- на крюк; два кабельных ввода; класс электрозащиты - I
8- на крюк; один кабельный ввод; класс электрозащиты - II
9- на трубу G3/4-B; один кабельный ввод; класс электрозащиты - II

2 цифра • 0- степень защиты IP54
1- степень защиты IP52

3 цифра • тип КСС:
1- Д (косинусная)
4- М (равномерная)

Тип светильника	Климат. исполнение	Напряжение, В	Степень защиты	Класс электро-защиты	ИС	Цоколь	тип КСС	Габариты, DxH, мм	Масса, кг ±10%
ЛСП11-20-214	У3	220 АС	IP52	I	CFL	E27	М	180x250	1,2
ЛСП11-20-314	У3	220 АС	IP52	I	CFL	E27	М	180x270	1,2
ЛСП11-20-414	У3	220 АС	IP52	II	CFL	E27	М	158x280	1,1
ЛСП11-23-504	У3.1	220 АС	IP54	II	CFL	E27	М	110x325	1,02
ЛСП11-23-804	У3.1	220 АС	IP54	II	CFL	E27	М	110x325	1,02
ЛСП11-23-904	У3.1	220 АС	IP54	II	CFL	E27	М	110x325	1,02
ЛСП11-27-504	У2	220 АС	IP54	II	CFL	E27	М	155x310	1,2
ЛСП11-27-804	У2	220 АС	IP54	II	CFL	E27	М	155x310	1,2
ЛСП11-27-904	У2	220 АС	IP54	II	CFL	E27	М	155x310	1,2
ЛСП11-32-214	У3	220 АС	IP52	I	CFL	E27	М	210x320	2,2
ЛСП11-32-314	У3	220 АС	IP52	I	CFL	E27	М	210x340	2,2
ЛСП11-32-414	У3	220 АС	IP52	II	CFL	E27	М	185x330	1,8
НСП11-100-214	У3	220 АС	IP52	I	IncL	E27	М	180x250	1,2
НСП11-100-314	У3	220 АС	IP52	I	IncL	E27	М	180x270	1,2
НСП11-100-414	У3	220 АС	IP52	II	IncL	E27	М	158x280	1,1
НСП11-100-614	У3, ХЛ3	220 АС	IP52	I	IncL	E27	М	175x390	2
НСП11-100-714	У3	220 АС	IP52	I	IncL	E27	М	158x280	1,1
НСП11-100-501	У2	220 АС	IP54	II	IncL	E27	Д	130x240	0,7
НСП11-100-801	У2	220 АС	IP54	II	IncL	E27	Д	130x240	0,7
НСП11-100-901	У2	220 АС	IP54	II	IncL	E27	Д	130x240	0,7
НСП11-200-214	У3	220 АС	IP52	I	IncL	E27	М	210x320	2,2
НСП11-200-314	У3	220 АС	IP52	I	IncL	E27	М	210x340	2,2
НСП11-200-414	У3	220 АС	IP52	II	IncL	E27	М	185x330	1,8
НСП11-200-714	У3	220 АС	IP52	I	IncL	E27	М	185x330	1,8
НСП11-200-501	У2	220 АС	IP54	II	IncL	E27	Д	155x310	1,2
НСП11-200-801	У2	220 АС	IP54	II	IncL	E27	Д	155x310	1,2
НСП11-200-901	У2	220 АС	IP54	II	IncL	E27	Д	155x310	1,2

ГПП01, ЖПП01, РПП01, ЛПП01, ДПП01

 ТУ У 29-035-009-2000

источник света и мощность номинал., Вт..... **светодиоды • 30 (3600лм)**
лампа металлогалогенная • (Е27) 70; 100
лампа натриевая • (Е27) 70; (Е40) 100
лампа ртутная • (Е27) 80; 125
лампа люминесцентная компактная • (Е27) 32
напряжение питания номинал., В..... **220 АС**
степень пылевлагозащиты..... **IP55**
класс пожароопасной зоны..... **П-I; П-II**
класс электрозащиты (ДСТУ IEC 60598-1:2002)... **I**
механическая стойкость (ГОСТ 30631-99)..... **М1**
коррелированная цветовая температура (ССТ)... **ДПП: 5000...6500К**
компенсация реактивной мощности (PFC)..... **ГПП, ЖПП, РПП: 0,4...0,5; 0,85; ЛСП: 0,6; ДПП: 0,9**
температура окружающей среды..... **ГПП, ЖПП, РПП: -40°С...+40°С (У3, ХЛ3)**
ЛПП: -10°С...+40°С (У3, ХЛ3)
ДПП: -30°С...+40°С (У3, ХЛ3)

Для общего освещения производственных, сельскохозяйственных, складских, вспомогательных и других помещений взрывоопасной зоны класса 22 и пожароопасных зон классов П-I, П-II.

Корпусные детали: алюминиевый сплав.
Светопропускающий защитный элемент - колпак: стекло или, по заказу, ударопрочный светостабилизированный поликарбонат.
Внутренний отражатель: листовой алюминий.
Аппаратура управления:
ГПП, ЖПП, РПП - встроенный ЭМПРА.
ДПП - встроенный ЭИП *Mean Well*.
Кабельный ввод: 1шт.
Комплект поставки: светильник, спецключ. ДПП с светодиодным источником света. ГПП, ЖПП, РПП, ЛПП по заказу - лампа.

Способ монтажа: на монтажную поверхность или монтажный профиль с помощью шурупов, резьбовых шпилек, винтов или болтов.
Рекомендуемая высота установки: 3...8м.
Электроподключение: индивидуально кабелем Ø9...14мм (сечение жил 1,5...4мм²).

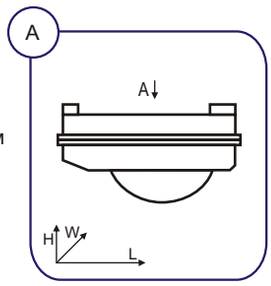

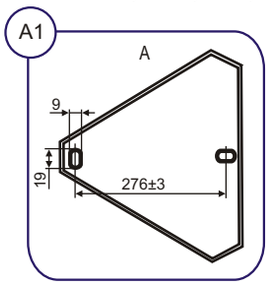

Источник света:
• ГПП, ЖПП, РПП - газоразрядные лампы:
- металлогалогенные типа HCI-E/P70, HCI-E/P100 (*Osram*)
- натриевые типа NAV-E 70 4Y, NAV-E 70/E, NAV-T 70 4Y, NAV-T 70, NAV-E 100 Standart (*Osram*), SON Pro 70, SON-T Pro 70, MASTER SON PIA Plus 100, SON Pro 100 (*Philips*), ДНаТ-70, ДНаТ-100 (*Лисма*)
- ртутные типа HQL 80, HQL 125 (*Osram*), HPL 80, HPL 125 *(Philips)*, ДРЛ-125 (*Лисма*)
• ЛСП - люминесцентные с встроенным ЭПРА компактные лампы типа 1-ESL-019/020-32 spiral (*Maxus*), 10YSP32E27, 10WSP32E27, 10SSP32E27 (*Wolta*), R7LW32ECB-4U (*Ecola*)
или аналогичные.
• ДСП - светодиоды *Osram*.

ОСОБЕННОСТИ:
- ДПП: источник света - энергоэкономные светодиоды! больше 50тыс. часов непрерывной работы, стабильный световой поток, стойкие к перепадам напряжения и многоразовым включениям/выключениям, мгновенно зажигаются/перезажигаются, имеют высокую цветопередачу, нет ультрафиолетового излучения, отсутствует вредный эффект низкочастотных пульсаций, экологически безвредны (без ртути): не требуют специальных условий утилизации;
- ЛПП: источник света - энергоэкономная компактная люминесцентная лампа: высокая энергоэффективность и светоотдача, нет стробоскопического эффекта, срок службы ок. 10тыс. часов;
- в ГПП, ЖПП, РПП конструкция ЭМПРА рассчитана на длительную работу в аномальном режиме;
- в ГПП, ЖПП, РПП индивидуальная компенсация реактивной мощности, высокий коэффициент мощности;
- в ДПП, ГПП, ЖПП, РПП встроенная аппаратура управления уменьшает затраты на монтаж, эксплуатацию;
- высокая степень пылевлагозащиты, пожаробезопасный, ударопрочный;
- атмосферостойкий - длительный срок службы.

Пример для заказа: **ВАТРА ГПП01-100-211 У3**

расшифровка модификации:
1 цифра • 0
2 цифра • 0- цоколь Е27
1- цоколь Е40
2- светодиоды
3 цифра • 1- без PFC
2- с PFC

Тип светильника	Напряжение, В	Степень защиты	ИС	Цоколь	тип КСС	PFC	Габариты, LxWxH, мм	Масса, кг ±10%
ГПП01-70-001	220 АС	IP55	MHL	E27	Д	0,4	385x340x200	5,6
ГПП01-70-002	220 АС	IP55	MHL	E27	Д	0,85	385x340x200	5,6
ГПП01-100-001	220 АС	IP55	MHL	E27	Д	0,4	385x340x200	5,6
ГПП01-100-002	220 АС	IP55	MHL	E27	Д	0,85	385x340x200	5,6
ЖПП01-70-001	220 АС	IP55	SL	E27	Д	0,4	385x340x200	5,6
ЖПП01-70-002	220 АС	IP55	SL	E27	Д	0,85	385x340x200	5,6
ЖПП01-100-011	220 АС	IP55	SL	E40	Д	0,4	385x340x200	5,6
ЖПП01-100-012	220 АС	IP55	SL	E40	Д	0,85	385x340x200	5,6
РПП01-80-001	220 АС	IP55	QL	E27	Д	0,5	385x340x200	5,3
РПП01-80-002	220 АС	IP55	QL	E27	Д	0,85	385x340x200	5,3
РПП01-125-001	220 АС	IP55	QL	E27	Д	0,5	385x340x200	5,3
РПП01-125-002	220 АС	IP55	QL	E27	Д	0,85	385x340x200	5,3
ЛПП01-32-002	220 АС	IP55	CFL	E27	Д	0,6	385x340x200	4,3
ДПП01-30-022	220 АС	IP55	LED	-	Д	0,9	385x340x200	3,8

ДПП01-60, ЛПП01-2х20

источник света и мощность номинал., Вт.....	**светодиоды • 60** **лампа люминесцентная компактная с ЭПРА (Е27) • 20**
напряжение питания номинал., В.....	**220 АС**
степень пылевлагозащиты.....	**IP65**
класс пожароопасной зоны.....	**П-I; П-II**
класс электрозащиты (ДСТУ IEC 60598-1:2002)...	**I**
механическая стойкость (ГОСТ 30631-99).....	**М1**
коррелированная цветовая температура (ССТ)...	**ДПП: 5000...8000К**
компенсация реактивной мощности (PFC).....	**ДПП: 0,9; ЛПП: 0,6**
температура окружающей среды.....	**ДПП: -40°С...+40°С (У3)** **ЛПП: -20°С...+40°С (У3)**

Для общего освещения производственных, административных, коммерческих, офисных, спортивных, сельскохозяйственных, складских, вспомогательных и других помещений (в т.ч. ЖКХ) взрывоопасной зоны класса 22 и пожароопасных зон классов П-I, П-II.

Корпусные детали: алюминиевый сплав.
Светопропускающий защитный элемент - светорассеиватель: ударопрочный светостабилизированный самозатухающий поликарбонат.
Аппаратура управления (ДПП): встроенный ЭИП *Mean Well*.
Кабельный ввод: 1 шт.
Источник света:
• ДПП - светодиоды *Osram*.
• ЛПП - люминесцентные с встроенным ЭПРА компактные лампы типа 1-ESL-045-3U, 1-ESL-046-3U (*Maxus*), 10YSP20-E27-spiral, 10SSP20-E27-spiral, 10WSP20-E27-spiral (*Wolta*), R7SW20ECD-6U, R7SV20ECD-6U, Z7NW20ECL-spiral, Z7NV20ECL-spiral (*Ecola*), КЛБ20/ТБ Люммакс (*Газотрон-люкс*) или аналогичные.
Комплект поставки: ДПП - светильник с светодиодным источником света. ЛПП - светильник, по заказу - лампа.

Способ монтажа: на опорную поверхность с помощью шурупов, резьбовых шпилек, винтов или болтов.
Рекомендуемая высота установки: 3...6м.
Электроподключение: индивидуальное кабелем Ø4,5...10мм (сечение жил 1,5...4мм^2).

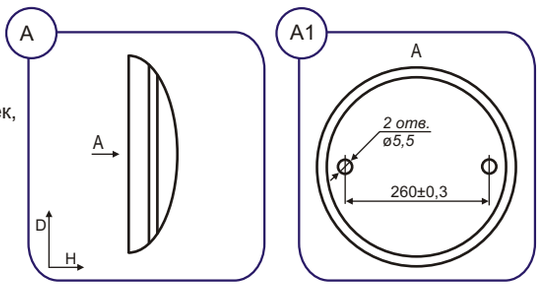

ОСОБЕННОСТИ:
- в ДПП источник света - энергоэкономные светодиоды! больше 50тыс. часов непрерывной работы, стабильный световой поток, стойкие к перепадам напряжения и многоразовым включениям/выключениям, мгновенно зажигаются/перезажигаются, имеют высокую цветопередачу, нет ультрафиолетового излучения, отсутствует вредный эффект низкочастотных пульсаций, экологически безвредны (без ртути): не требуют специальных условий утилизации;
- высокая степень пылевлагозащиты, пожаробезопасный, антивандальный;
- атмосферостойкий - длительный срок службы.

Пример для заказа: **ВАТРА ДПП01-60-022 У3**

расшифровка модификации:
1 цифра • 0
2 цифра • тип источника света:
0- люминесцентные с встроенным ЭПРА компактные лампы, цоколь Е27
2- светодиоды
3 цифра • 2- с PFC

Тип светильника	Напряжение, В	Степень защиты	ИС	Мощность, Вт	Световой поток, лм	Цоколь	PFC	Габариты, DxH, мм	Масса, кг ±10%
ДПП01-60-022 У3	220 АС	IP65	LED	60	7200	-	0,9	380х94	3
ЛПП01-2х20-002 У3	220 АС	IP65	CFL	40	2400*	Е27	0,6	380х94	3

* указано справочное значение, которое зависит от типа применяемой лампы.

ДСП46У

 ТУ У 27.4-33680115-053:2013

источник света и мощность номинал., Вт..... **светодиоды • 30; 40; 55; 60; 80; 120**
напряжение питания номинал., В..... **220 AC/DC; 220 AC (согласно модификации)**
степень пылевлагозащиты..... **IP65**
класс пожароопасной зоны..... **П-I; П-II**
класс электрозащиты (ДСТУ IEC 60598-1:2002)... **I**
механическая стойкость (ГОСТ 30631-99)..... **M1**
коррелированная цветовая температура (CCT)... **5000...6500К**
компенсация реактивной мощности (PFC)..... **0,95**
температура окружающей среды..... **-30°С...+40°С (У3)**

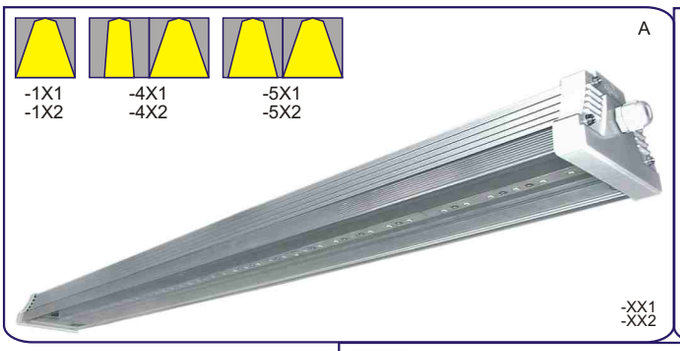

Для общего освещения производственных, коммерческих, административных, складских, сельскохозяйственных, спортивных и других помещений пожароопасных зон классов П-I, П-II. Допускается использование во взрывоопасных зонах класса 22.

Корпус: экструдированный алюминиевый профиль.
Боковые крышки: стеклонаполненный полиамид.
Внутренний отражатель (модификация): полированный листовой алюминий.
Внешний отражатель (модификация): полированный листовой алюминий.
Светопропускающий защитный элемент (модификация): прозрачное плоское закаленное стекло, или прозрачный светостабилизированный негорючий поликарбонат, или матовый светостабилизированный негорючий поликарбонат.
Аппаратура управления - встроенная:
ЭИП *Philips* або *Osram*.
ЭИП и БАП с АКБ
Кабельный ввод: 1 или 2шт.
Источник света: светодиоды *LG* або *Osram*.

ОСОБЕННОСТИ:
- в конструкциях В и С есть модификации с блоком аварийного питания (БАП) - время работы в аварийном режиме не менее 3 часов;
- светильники конструкции А работают в диапазоне напряжения переменного тока 140...305В и постоянного тока 127...431В;
- светильники конструкции В и С работают в диапазоне напряжения переменного тока 202...254В;
- светильники модификации -4XX и -5XX рекомендованы к применению в складских помещениях с узкими проходами, так как они имеют КСС в поперечной плоскости типа «К» (концентрированная) или «Г» (глубокая) и в продольной плоскости типа «Д» (косинусная);
- в светильниках модификации -4X3 матовый светопропускающий защитный элемент обеспечивает отсутствие ослепляющего действия, а внешний отражатель эффективно перераспределяет световой поток;
- источник света - энергоэкономные светодиоды! больше 50тыс. часов непрерывной работы, стабильный световой поток, стойкие к перепадам напряжения и многоразовым включениям/выключениям, мгновенно зажигаются/перезажигаются, имеют высокую цветопередачу, нет ультрафиолетового излучения, отсутствует вредный эффект низкочастотных пульсаций, экологически безвредны (без ртути): не требуют специальных условий утилизации;
- два кабельных ввода для электрокабеля - транзитное (магистральное) электроподключение в линию;
- высокая степень пылевлагозащиты, пожаробезопасный, атмосферостойкий - длительный срок службы.

ДСП46У

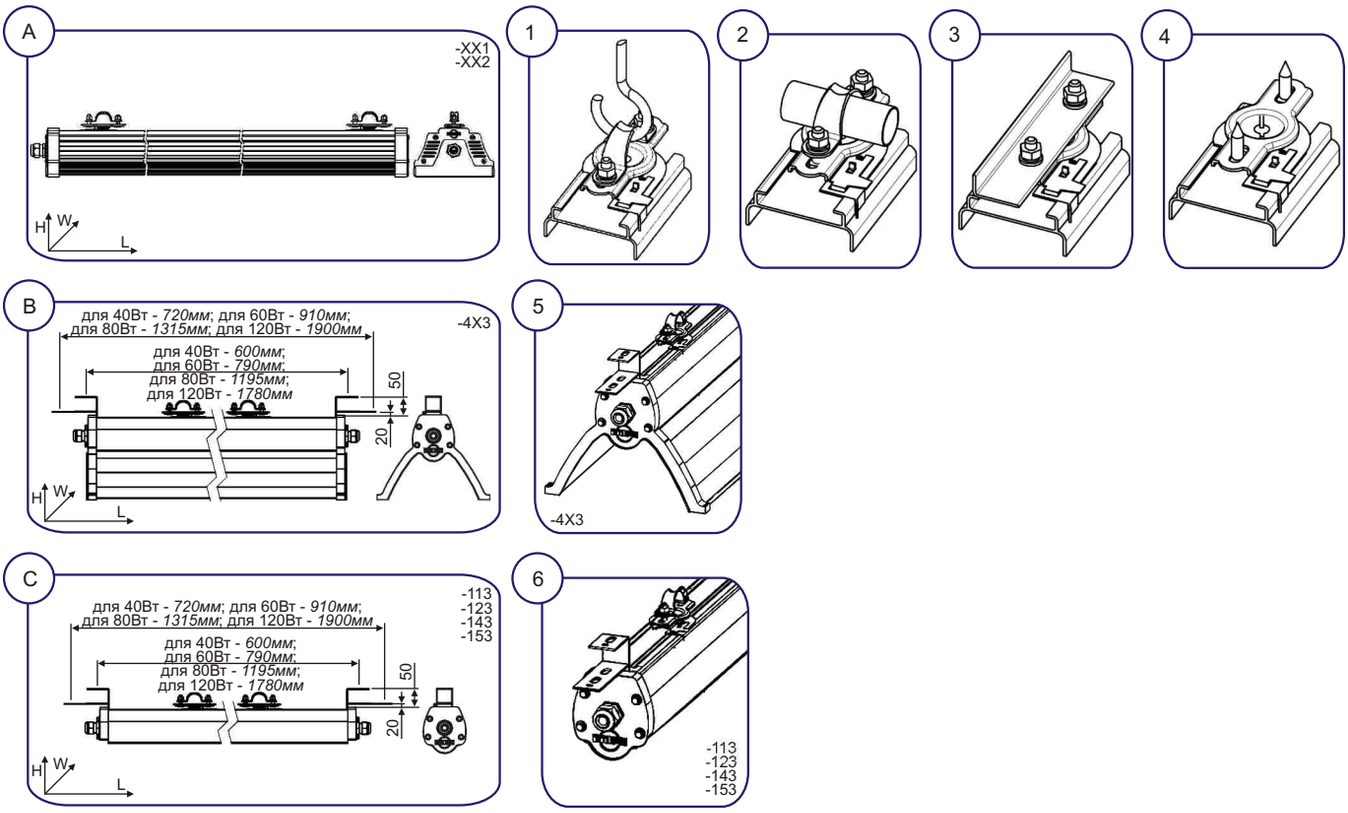

Способ монтажа:
• (*A*) - на крюк (*1*); на горизонтальную трубу Ø25...28мм (*2*); на горизонтальный монтажный профиль (*3*); шурупами, винтами, резьбовыми шпильками или болтами на опорную поверхность с помощью крепежного узла (*4*).
• (*B, C*) - на крюк (*1*); на горизонтальную трубу Ø25...28мм (*2*); на горизонтальный монтажный профиль (*3*); шурупами, винтами, резьбовыми шпильками или болтами на опорную поверхность с помощью крепежного узла (*4*) или с помощью скоб (*5, 6*), по заказу: скоба для подвеса на вертикальный трос.

Рекомендуемая высота установки:
• 5...8м (светильники с КСС «Д»),
• 10...15м (светильники с КСС «Г»),
• до 20м (светильники с КСС «К»).

Электроподключение - транзитное или индивидуальное кабелем Ø7...12мм (сечение жил 1,5...4мм^2).

Пример для заказа: **ВАТРА ДСП46У-БАЖ-60-522 У3**

расшифровка модификации:
1 цифра • тип КСС:
1- Д (косинусная)
4- в поперечной плоскости - К (концентрированная) и в продольной плоскости - Д (косинусная)
5- в поперечной плоскости - Г (глубокая) и в продольной плоскости - Д (косинусная)
2 цифра • способ электроподключения, монтажный комплект:
1- индивидуально - один кабельный ввод, универсальный крепежный узел (для модификации -413 дополнительно крепежные скобы)
2- транзитно в линию - два кабельных ввода, универсальный крепежный узел (для модификации -423 дополнительно крепежные скобы)
3- резервная цифра
4- индивидуально - один кабельный ввод, крепежные скобы
5- транзитно в линию - два кабельных ввода, крепежные скобы
3 цифра • светопропускающий защитный элемент:
1- прямоугольное прозрачное термостойкое стекло
2- прямоугольный прозрачный светостабилизированный негорючий поликарбонат
3- цилиндричный профилированный матовый светостабилизированный самозатухающий поликарбонат

*обозначение БАЖ - светильник с блоком аварийного питания (только для конструкций В и С)

ДСП46У

Фото	Тип светильника	Напряжение, В	Степень защиты	Мощность потреб., Вт	ИС	Световой поток, лм	тип КСС	Габариты, LxWxH, мм	Масса, кг ±10%
A	ДСП46У-40-111, -112 У3	220 AC/DC	IP65	40	LED	4970	Д	560x155x126	3,9
A	ДСП46У-БАЖ-40-111, -112 У3	220 AC/DC	IP65	40 / 3	LED	4970 / 450	Д	560x155x126	5
A	ДСП46У-40-121, -122 У3	220 AC/DC	IP65	40	LED	4970	Д	590x155x126	3,9
A	ДСП46У-БАЖ-40-121, -122 У3	220 AC/DC	IP65	40 / 3	LED	4970 / 450	Д	590x155x126	5
A	ДСП46У-40-411, -412 У3	220 AC/DC	IP65	40	LED	4850	К/Д	560x155x126	3,9
A	ДСП46У-БАЖ-40-411, -412 У3	220 AC/DC	IP65	40 / 3	LED	4850 / 450	К/Д	560x155x126	5
A	ДСП46У-40-421, -422 У3	220 AC/DC	IP65	40	LED	4850	К/Д	590x155x126	3,9
A	ДСП46У-БАЖ-40-421, -422 У3	220 AC/DC	IP65	40 / 3	LED	4850 / 450	К/Д	590x155x126	5
A	ДСП46У-40-511, -512 У3	220 AC/DC	IP65	40	LED	4850	Г/Д	560x155x126	3,9
A	ДСП46У-БАЖ-40-511, -512 У3	220 AC/DC	IP65	40 / 3	LED	4850 / 450	Г/Д	560x155x126	5
A	ДСП46У-40-521, -522 У3	220 AC/DC	IP65	40	LED	4850	Г/Д	590x155x126	3,9
A	ДСП46У-БАЖ-40-521, -522 У3	220 AC/DC	IP65	40 / 3	LED	4850 / 450	Г/Д	590x155x126	5
A	ДСП46У-60-111, -112 У3	220 AC/DC	IP65	60	LED	7450	Д	800x155x126	5,1
A	ДСП46У-БАЖ-60-111, -112 У3	220 AC/DC	IP65	60 / 3	LED	7450 / 450	Д	800x155x126	6,2
A	ДСП46У-60-121, -122 У3	220 AC/DC	IP65	60	LED	7450	Д	830x155x126	5,1
A	ДСП46У-БАЖ-60-121, -122 У3	220 AC/DC	IP65	60 / 3	LED	7450 / 450	Д	830x155x126	6,2
A	ДСП46У-60-411, -412 У3	220 AC/DC	IP65	60	LED	7320	К/Д	800x155x126	5,1
A	ДСП46У-БАЖ-60-411, -412 У3	220 AC/DC	IP65	60 / 3	LED	7320 / 450	К/Д	800x155x126	6,2
A	ДСП46У-60-421, -422 У3	220 AC/DC	IP65	60	LED	7320	К/Д	830x155x126	5,1
A	ДСП46У-БАЖ-60-421, -422 У3	220 AC/DC	IP65	60 / 3	LED	7320 / 450	К/Д	830x155x126	6,2
A	ДСП46У-60-511, -512 У3	220 AC/DC	IP65	60	LED	7320	Г/Д	800x155x126	5,1
A	ДСП46У-БАЖ-60-511, -512 У3	220 AC/DC	IP65	60 / 3	LED	7320 / 450	Г/Д	800x155x126	6,2
A	ДСП46У-60-521, -522 У3	220 AC/DC	IP65	60	LED	7320	Г/Д	830x155x126	5,1
A	ДСП46У-БАЖ-60-521, -522 У3	220 AC/DC	IP65	60 / 3	LED	7320 / 450	Г/Д	830x155x126	6,2
A	ДСП46У-80-111, -112 У3	220 AC/DC	IP65	80	LED	9940	Д	1050x155x126	6,3
A	ДСП46У-БАЖ-80-111, -112 У3	220 AC/DC	IP65	80 / 3	LED	9940 / 450	Д	1050x155x126	7,4
A	ДСП46У-80-121, -122 У3	220 AC/DC	IP65	80	LED	9940	Д	1080x155x126	6,3
A	ДСП46У-БАЖ-80-121, -122 У3	220 AC/DC	IP65	80 / 3	LED	9940 / 450	Д	1080x155x126	7,4
A	ДСП46У-80-411, -412 У3	220 AC/DC	IP65	80	LED	9700	К/Д	1050x155x126	6,3
A	ДСП46У-БАЖ-80-411, -412 У3	220 AC/DC	IP65	80 / 3	LED	9700 / 450	К/Д	1050x155x126	7,4
A	ДСП46У-80-421, -422 У3	220 AC/DC	IP65	80	LED	9700	К/Д	1080x155x126	6,3
A	ДСП46У-БАЖ-80-421, -422 У3	220 AC/DC	IP65	80 / 3	LED	9700 / 450	К/Д	1080x155x126	7,4
A	ДСП46У-80-511, -512 У3	220 AC/DC	IP65	80	LED	9700	Г/Д	1050x155x126	6,3
A	ДСП46У-БАЖ-80-511, -512 У3	220 AC/DC	IP65	80 / 3	LED	9700 / 450	Г/Д	1050x155x126	7,4
A	ДСП46У-80-521, -522 У3	220 AC/DC	IP65	80	LED	9700	Г/Д	1080x155x126	6,3
A	ДСП46У-БАЖ-80-521, -522 У3	220 AC/DC	IP65	80 / 3	LED	9700 / 450	Г/Д	1080x155x126	7,4
B	ДСП46У-40-413, -423 У3	220 AC	IP65	40	LED	4970	К/Д	755x234x176	3,2
B	ДСП46У-БАЖ-40-413,- 423 У3	220 AC	IP65	40 / 6	LED	4970 / 900	К/Д	755x234x176	4,8
B	ДСП46У-60-413, -423 У3	220 AC	IP65	60	LED	7450	К/Д	945x234x176	4,8
B	ДСП46У-БАЖ-60-413, -423 У3	220 AC	IP65	60 / 6	LED	7450 / 900	К/Д	945x234x176	5,9
B	ДСП46У-80-413, -423 У3	220 AC	IP65	80	LED	9940	К/Д	1350x234x176	6,4
B	ДСП46У-БАЖ-80-413, -423 У3	220 AC	IP65	80 / 6	LED	9940 / 900	К/Д	1350x234x176	7,6
B	ДСП46У-120-413, -423 У3	220 AC	IP65	120	LED	14800	К/Д	1935x234x176	8,8
B	ДСП46У-БАЖ-120-413, -423 У3	220 AC	IP65	120 / 6	LED	14800 / 900	К/Д	1935x234x176	9,6
C	ДСП46У-40-113 У3	220 AC	IP65	40	LED	4970	Д	645x90x115	1,9
C	ДСП46У-БАЖ-40-113 У3	220 AC	IP65	40 / 6	LED	4970 / 900	Д	645x90x115	3,1
C	ДСП46У-40-123 У3	220 AC	IP65	40	LED	4970	Д	670x90x115	1,9
C	ДСП46У-БАЖ-40-123 У3	220 AC	IP65	40 / 6	LED	4970 / 900	Д	670x90x115	3,1
C	ДСП46У-40-143, -153 У3	220 AC	IP65	40	LED	4970	Д	755x90x115	1,9
C	ДСП46У-БАЖ-40-143, -153 У3	220 AC	IP65	40 / 6	LED	4970 / 900	Д	755x90x115	3,1
C	ДСП46У-60-113 У3	220 AC	IP65	60	LED	7450	Д	935x90x115	2,6
C	ДСП46У-БАЖ-60-113 У3	220 AC	IP65	60 / 6	LED	7450 / 900	Д	935x90x115	3,8
C	ДСП46У-60-123 У3	220 AC	IP65	60	LED	7450	Д	960x90x115	2,6
C	ДСП46У-БАЖ-60-123 У3	220 AC	IP65	60 / 6	LED	7450 / 900	Д	960x90x115	3,8
C	ДСП46У-60-143, -153 У3	220 AC	IP65	60	LED	7450	Д	1050x90x115	2,6
C	ДСП46У-БАЖ-60-143, -153 У3	220 AC	IP65	60 / 6	LED	7450 / 900	Д	1050x90x115	3,8
C	ДСП46У-80-113 У3	220 AC	IP65	80	LED	9940	Д	1240x90x115	3,4
C	ДСП46У-БАЖ-80-113 У3	220 AC	IP65	80 / 6	LED	9940 / 900	Д	1240x90x115	4,6
C	ДСП46У-80-123 У3	220 AC	IP65	80	LED	9940	Д	1270x90x115	3,4
C	ДСП46У-БАЖ-80-123 У3	220 AC	IP65	80 / 6	LED	9940 / 900	Д	1270x90x115	4,6
C	ДСП46У-80-143, -153 У3	220 AC	IP65	80	LED	9940	Д	1355x90x115	3,4
C	ДСП46У-БАЖ-80-143, -153 У3	220 AC	IP65	80 / 6	LED	9940 / 900	Д	1355x90x115	4,6
C	ДСП46У-120-113 У3	220 AC	IP65	120	LED	14800	Д	1825x90x115	4,9
C	ДСП46У-БАЖ-120-113 У3	220 AC	IP65	120 / 6	LED	14800 / 900	Д	1825x90x115	6,1
C	ДСП46У-120-123 У3	220 AC	IP65	120	LED	14800	Д	1850x90x115	4,9
C	ДСП46У-БАЖ-120-123 У3	220 AC	IP65	120 / 6	LED	14800 / 900	Д	1850x90x115	6,1
C	ДСП46У-120-143, -153 У3	220 AC	IP65	120	LED	14800	Д	1935x90x115	4,9
C	ДСП46У-БАЖ-120-143, -153 У3	220 AC	IP65	120 / 6	LED	14800 / 900	Д	1935x90x115	6,1

(*) мощность и световой поток в рабочем режиме, в аварийном режиме в светильниках с БАМ - соответственно 6Вт и 900лм.

ДПП27У Effect LED

 ТУ У 27.4-33680115-070:2018

источник света и мощность номинал., Вт..... **светодиоды • 80; 120; 160; 240**
напряжение питания номинал., В..... **220 АС**
степень пылевлагозащиты..... **IP65**
класс пожароопасной зоны..... **П-I; П-II**
класс электрозащиты (ДСТУ IEC 60598-1:2002)... **I**
механическая стойкость (ГОСТ 30631-99)..... **М1**
коррелированная цветовая температура (ССТ)... **3700...4000К**
индекс цветопередачи (Ra)..... **>80**
компенсация реактивной мощности (PFC)..... **>0,95**
температура окружающей среды..... **-40°С...+60°С (У3)**

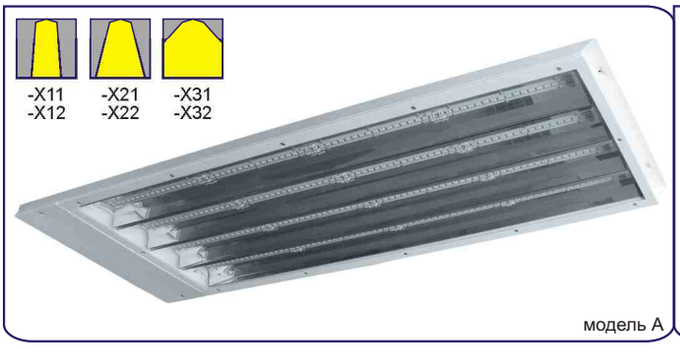

модель А

модель В

Для освещения складских, промышленных (в т.ч. ангарного типа), коммерческих, спортивных, сельскохозяйственных, вспомогательных и других помещений взрывоопасной зоны класса 22 и пожароопасных зон класса П-I, П-II.

ОСОБЕННОСТИ:
- есть модификации которые комплектуются блоком аварийного питания с Ni-MH аккумуляторной батареей (БАП с АКБ) для работы в аварийном режиме не менее 3 часов;
- имеются модификации с электронным источником питания (ЭИП) с функцией DIM - регулировка интенсивности светового потока способом диммирования (1...10V DC) в диапазоне 10...100%;
- имеются модификации с электронным источником питания (ЭИП) с функцией DALI - интеллектуальная цифровая система управления, которая позволяет в автоматическом и полуавтоматическом режиме регулировать яркость и работу светильника или групп светильников;
- есть модификации с датчиком COR - управление освещением в режиме «присутствие» / «движение»;
- два кабельных ввода для электрокабеля - позволяют транзитное (магистральное) электроподключение в линию;
- источник света - энергоэкономные светодиоды - класс энергосбережения «А++»! больше 50тыс. часов непрерывной работы, стабильный световой поток, стойкие к перепадам напряжения и многократных включений/выключений, мгновенно зажигаются/перезажигаются, имеют высокую цветопередачу, нет ультрафиолетового излучения, отсутствует вредный эффект низкочастотных пульсаций, экологически безвредны (без ртути): не требуют специальных условий утилизации;
- электронные компоненты и светодиоды исключительно ведущих мировых производителей;
- высокая степень пылевлогозащиты, пожаробезопасен;
-атмосферостойкий - длительный срок службы.

Корпус: листовая сталь.
Внутренний отражатель: листовой полированный алюминий высокой чистоты.
Светопропускающий защитный элемент: светостабилизированный негорючий прозрачный поликарбонат.
Защитная решетка (модификация): стальная проволока.
Кабельные вводы: 1 или 2шт.
ИСТОЧНИК СВЕТА: светодиоды *Seoul Semiconductor.*
Аппаратура управления (модификация): встроенная
• ЭИП *Mean Well* или *Osram*
• ЭИП с функцией DIM
• ЭИП с функцией DALI
• ЭИП с функцией COR
• ЭИП и БАП с АКБ
Комплектация: светильник с светодиодным источником света.

МОНТАЖ: на горизонтальную опорную поверхность - шурупами, резьбовыми шпильками, винтами или болтами.
ЭЛЕКТРОПОДКЛЮЧЕНИЕ: транзитное или индивидуальное - кабельные вводы для кабеля Ø6...10мм (сечение жил до 2,5 мм^2).

Пример для заказа: **ВАТРА ДПП27У-120-332 У3**

расшифровка модификации:
1 цифра • вид освещения, комплектация:
0- общее (рабочее), ЭИП
1- общее (рабочее), ЭИП с функцией DIM
2- общее (рабочее), ЭИП с функцией DALI
3- общее (рабочее), ЭИП и датчик COR
4- общее (рабочее) и аварийное, ЭИП и БАП с АКБ
2 цифра • тип КСС:
1- К (концентрированная)
2- Г (глубокая)
3- Л (полуширокая)
3 цифра • способ электроподключение:
• (модель А) без защитной решетки:
1- индивидуально, один кабельный ввод
2- транзитно в линию, два кабельных ввода
• (модель В) с защитной решеткой:
3- индивидуально, один кабельный ввод
4- транзитно в линию, два кабельных ввода

1

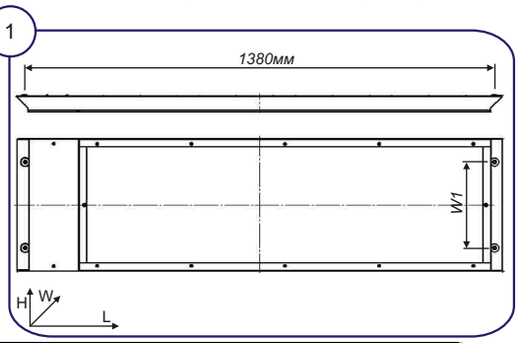

Тип светильника	Фото	Напряжение, В	Степень защиты	Мощность, Вт	ИС	Световой поток, лм ±5%	Габариты, LxWxH, мм	W1, мм	Масса, кг ±10%
ДПП27У-80-ХХ1, -ХХ2	А	220 АС	IP65	80	LED	10400	1470x225x55	120	7
ДПП27У-80-ХХ3, -ХХ4	В	220 АС	IP65	80	LED	9600	1470x225x55	120	7
ДПП27У-120-ХХ1, -ХХ2	А	220 АС	IP65	120	LED	15600	1470x315x55	180	8,5
ДПП27У-120-ХХ3, -ХХ4	В	220 АС	IP65	120	LED	14400	1470x315x55	180	8,5
ДПП27У-160-ХХ1, -ХХ2	А	220 АС	IP65	160	LED	20800	1470x400x55	260	9
ДПП27У-160-ХХ3, -ХХ4	В	220 АС	IP65	160	LED	19200	1470x400x55	260	9
ДПП27У-240-ХХ1, -ХХ2	А	220 АС	IP65	240	LED	31200	1470x575x55	400	14,5
ДПП27У-240-ХХ3, -ХХ4	В	220 АС	IP65	240	LED	28800	1470x575x55	400	14,5

ДПП28У Market LED

 ТУ У 27.4-33680115-070:2018

источник света и мощность номинал., Вт..... **светодиоды • 40; 60; 80**
напряжение питания номинал., В..... **220 АС**
степень пылевлагозащиты..... **IP23**
класс электрозащиты (ДСТУ IEC 60598-1:2002)... **I**
механическая стойкость (ГОСТ 30631-99)..... **М1**
коррелированная цветовая температура (ССТ)... **3700...4000К**
индекс цветопередачи (Ra)..... **>80**
компенсация реактивной мощности (PFC)..... **>0,95**
температура окружающей среды..... **-40°С...+40°С (У3)**

Для освещения коммерческих, промышленных, вспомогательных и прочих помещений.

ОСОБЕННОСТИ:
- кривая силы света типа «Д» (косинусная);
- есть модификации которые комплектуются блоком аварийного питания с Ni-MH аккумуляторной батареей (БАП с АКБ) для работы в аварийном режиме не менее 3 часов;
- имеются модификации с электронным источником питания (ЭИП) с функцией DIM - регулировка интенсивности светового потока способом диммирования (1...10V DC) в диапазоне 10...100%;
- имеются модификации с электронным источником питания (ЭИП) с функцией DALI - интеллектуальная цифровая система управления, которая позволяет в автоматическом и полуавтоматическом режиме регулировать яркость и работу светильника или групп светильников;
- два кабельных ввода для электрокабеля - позволяют транзитное (магистральное) электроподключение в линию;
- источник света - энергоэкономные светодиоды - класс энергоэффективности «А++»! больше 50тыс. часов непрерывной работы, стабильный световой поток, стойкие к перепадам напряжения и многократных включений/выключений, мгновенно зажигаются/перезажигаются, имеют высокую цветопередачу, нет ультрафиолетового излучения, отсутствует вредный эффект низкочастотных пульсаций, экологически безвредны (без ртути): не требуют специальных условий утилизации;
- электронные компоненты и светодиоды исключительно ведущих мировых производителей;
- атмосферостойкий - длительный срок службы.

Корпус: листовая сталь.
Внутренний отражатель: листовой полированный алюминий высокой чистоты.
Светопропускающий защитный элемент: светостабилизированный негорючий прозрачный поликарбонат.
Кабельные вводы: 1 или 2шт.

ИСТОЧНИК СВЕТА: светодиоды Seoul *Semiconductor*.

Аппаратура управления (модификация) - встроенная:
• ЭИП *Osram*
• ЭИП с функцией DIM
• ЭИП с функцией DALI
• ЭИП и БАП с АКБ

Комплектация: светильник с светодиодным источником света.

МОНТАЖ: на горизонтальную опорную поверхность - шурупами, резьбовыми шпильками, винтами или болтами.

ЭЛЕКТРОПОДКЛЮЧЕНИЕ: транзитное или индивидуальное - кабельные вводы для кабеля Ø6...10мм (сечение жил до 2,5 мм^2).

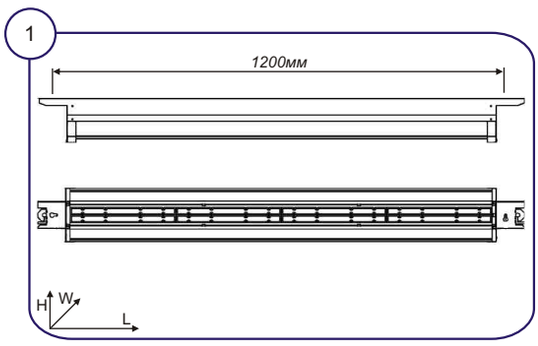

Пример для заказа: **ВАТРА ДПП28У-60-002 У3**
расшифровка модификации:
1 цифра • резервная цифра
2 цифра • резервная цифра
3 цифра • способ электроподключения:
1- общее (рабочее), ЭИП
2- общее (рабочее), ЭИП с функцией DALI
3- общее (рабочее), ЭИП с функцией DIM
4- общее (рабочее) и аварийное, ЭИП и БАП с АКБ

Тип светильника	Напряжение, В	Степень защиты	Мощность, Вт	ИС	Световой поток, лм ±5%	Габариты, LxWxH, мм	Масса, кг ±10%
ДПП28У-40-001, -002, -003, -004	220 АС	IP23	40	LED	5320	1300x143x118	4
ДПП28У-60-001, -002, -003, -004	220 АС	IP23	60	LED	7980	1300x143x118	4
ДПП28У-80-001, -002, -003, -004	220 АС	IP23	80	LED	10640	1300x143x118	4

ДСО08У

 ТУ У 3.62-00214267-096-2000

источник света и мощность номинал., Вт..... **светодиоды • 40; 80**
напряжение питания номинал., В..... **220 АС**
степень пылевлагозащиты..... **IP20**
класс электрозащиты (ДСТУ IEC 60598-1:2002)... **I**
механическая стойкость (ГОСТ 30631-99)..... **М1**
коррелированная цветовая температура (ССТ)... **3000...4000К**
индекс цветопередачи (Ra)..... **>80**
компенсация реактивной мощности (PFC)..... **>0,95**
температура окружающей среды..... **-20°С...+40°С (УХЛ4)**

Для общего и аварийного освещения коммерческих (супермаркеты, магазины, торговые комплексы и т.п.), офисных, административных, вспомогательных и других помещений.

ОСОБЕННОСТИ:
- широкий выбор модификаций по кривой силы света - обеспечение качественного, оптимального и эффективного освещения;
- есть модификации которые комплектуются блоком аварийного питания с Ni-MH аккумуляторной батареей (БАП с АКБ) для работы в аварийном режиме не менее 3 часов;
- имеются модификации с электронным источником питания (ЭИП) с функцией DALI - интеллектуальная цифровая система управления, которая позволяет в автоматическом и полуавтоматическом режиме регулировать яркость и работу светильника или групп светильников;
- специальные коннекторы позволяют соединять светильники в непрерывную световую линию;
- источник света - энергоэкономные светодиоды - класс энергосбережения «А++»! больше 50тыс. часов непрерывной работы, стабильный световой поток, стойкие к перепадам напряжения и многократных включений/выключений, мгновенно зажигаются/перезажигаются, имеют высокую цветопередачу, нет ультрафиолетового излучения, отсутствует вредный эффект низкочастотных пульсаций, экологически безвредны (без ртути): не требуют специальных условий утилизации;
- электронные компоненты и светодиоды исключительно ведущих мировых производителей;
- длительный срок службы.

Корпус: листовая сталь.
Светопропускающий защитный элемент: матовый полиметилметакрилат.
Кабельные вводы (коннекторы): 1 или 2шт.

ИСТОЧНИК СВЕТА: светодиоды *Seoul Semiconductor.*
Аппаратура управления (модификация) - встроенная:
• ЭИП Osram
• ЭИП с функцией DALI
• ЭИП и БАЖ с АКБ

Комплектация: светильник с светодиодным источником света, монтажный узел.

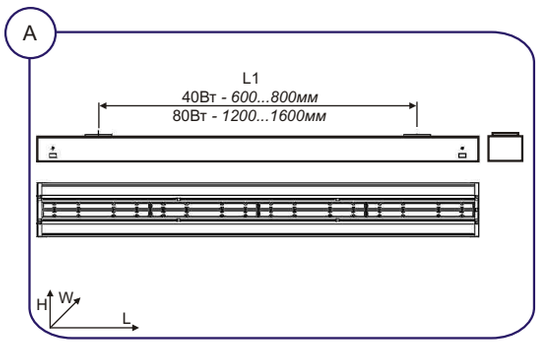

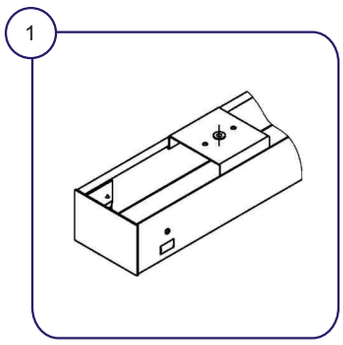

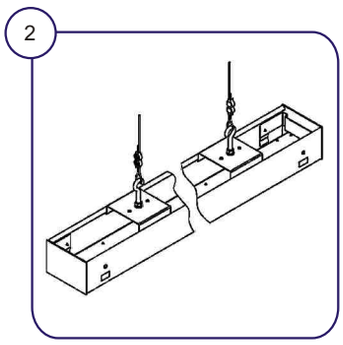

МОНТАЖ: с помощью монтажного узла:
• на горизонтальную опорную поверхность - шурупами, резьбовыми шпильками, винтами или болтами
• подвес на вертикальные тросы

ЭЛЕКТРОПОДКЛЮЧЕНИЕ: транзитное или индивидуальное
• модификации -10Х кабелем 3х0,75мм^2
• модификации -12Х кабелем 4х0,75мм^2
• модификации -11Х кабелем 5х0,75мм^2
• модификации -2ХХ кабелем 5х2,5мм^2

ДСО08У

Пример для заказа: **ВАТРА ДСО08У-40-122 УХЛ4**

расшифровка модификации:

1 цифра • способ электроподключение:
- 1- индивидуально
- 2- транзитно (непрерывная световая линия) - первый светильник
- 3- транзитно (непрерывная световая линия) - конечный светильник
- 4- транзитно (непрерывная световая линия) - промежуточный светильник

2 цифра • вид освещения, комплектация:
- 0- общее (рабочее), ЭИП
- 1- общее (рабочее), ЭИП с функцией DALI
- 2- общее (рабочее) и аварийное, ЭИП и БАП с АКБ

3 цифра • тип оптической системы (углы формирования светового пучка):
- 1- симметричная (90^ox109^o)
- 2- симметричная (59^ox111^o)
- 3- симметричная (91^ox35^o)
- 4- двойная асимметричная
- 5- асимметричная

Тип светильника	Мощность, Вт ±5%	Световой поток, лм ±5%	Габариты, LxWxH, мм	L1, мм	Масса, кг ±10%
ДСО08У-40-101, -102, -103, -104, -105 УХЛ4	40	5400	1152x89x60	600...800	4,1
ДСО08У-40-111, -112, -113, -114, -115 УХЛ4	40	5400	1152x89x60	600...800	4,2
ДСО08У-40-121, -122, -123, -124, -125 УХЛ4	40	5400	1152x89x60	600...800	5,8
ДСО08У-40-201, -202, -203, -204, -205 УХЛ4	40	5400	1152x89x60	600...800	4,1
ДСО08У-40-211, -212, -213, -214, -215 УХЛ4	40	5400	1152x89x60	600...800	4,2
ДСО08У-40-221, -222, -223, -224, -225 УХЛ4	40	5400	1152x89x60	600...800	5,8
ДСО08У-40-301, -302, -303, -304, -305 УХЛ4	40	5400	1152x89x60	600...800	4,1
ДСО08У-40-311, -312, -313, -314, -315 УХЛ4	40	5400	1152x89x60	600...800	4,2
ДСО08У-40-321, -322, -323, -324, -325 УХЛ4	40	5400	1152x89x60	600...800	5,8
ДСО08У-40-401, -402, -403, -404, -405 УХЛ4	40	5400	1152x89x60	600...800	4,6
ДСО08У-40-411, -412, -413, -414, -415 УХЛ4	40	5400	1152x89x60	600...800	4,7
ДСО08У-40-421, -422, -423, -424, -425 УХЛ4	40	5400	1152x89x60	600...800	6,5
ДСО08У-80-101, -102, -103, -104, -105 УХЛ4	80	10800	2292x89x60	1200...1600	6
ДСО08У-80-111, -112, -113, -114, -115 УХЛ4	80	10800	2292x89x60	1200...1600	6,1
ДСО08У-80-121, -122, -123, -124, -125 УХЛ4	80	10800	2292x89x60	1200...1600	7,7
ДСО08У-80-201, -202, -203, -204, -205 УХЛ4	80	10800	2292x89x60	1200...1600	6,1
ДСО08У-80-211, -212, -213, -214, -215 УХЛ4	80	10800	2292x89x60	1200...1600	6,2
ДСО08У-80-221, -222, -223, -224, -225 УХЛ4	80	10800	2292x89x60	1200...1600	7,9
ДСО08У-80-301, -302, -303, -304, -305 УХЛ4	80	10800	2292x89x60	1200...1600	6,1
ДСО08У-80-311, -312, -313, -314, -315 УХЛ4	80	10800	2292x89x60	1200...1600	6,2
ДСО08У-80-321, -322, -323, -324, -325 УХЛ4	80	10800	2292x89x60	1200...1600	7,9
ДСО08У-80-401, -402, -403, -404, -405 УХЛ4	80	10800	2292x89x60	1200...1600	6,8
ДСО08У-80-411, -412, -413, -414, -415 УХЛ4	80	10800	2292x89x60	1200...1600	6,8
ДСО08У-80-421, -422, -423, -424, -425 УХЛ4	80	10800	2292x89x60	1200...1600	8,4

ДСП45У, ЛСП45У

 ТУ У 27.4-33680115-053:2013

источник света и мощность номинал., Вт..... **лампа люминесцентная линейная (Т5) • (G5) 49; 80**
лампа люминесцентная линейная (Т8) • (G13) 36; 58
лампа люминесцентная компактная • (2G11) 55; 80
лампа светодиодная • (G13) 20; 30
напряжение питания номинал., В..... **220 АС**
степень пылевлагозащиты..... **IP20; IP65**
класс пожароопасной зоны..... **IP65: П-I; П-II**
класс электрозащиты (ДСТУ IEC 60598-1:2002)... **I**
механическая стойкость (ГОСТ 30631-99)..... **М1**
компенсация реактивной мощности (PFC)..... **0,9**
температура окружающей среды..... **ДСП: -25°С...+60°С (У3); ЛСП: -20°С...+40°С (У3)**

Для общего освещения, а ЛСП45У-2х36, ЛСП45У-2х58 для общего и аварийного освещения высоких производственных, административных, коммерческих, складских, спортивных, сельскохозяйственных и других помещений пожароопасных классов П-I, П-II. Светильники со степенью защиты IP65 могут применяться во взрывоопасных зонах класса 22.

Корпусные детали: листовая сталь.
Внутренний отражатель: полированный листовой алюминий высокой чистоты.
Светопропускающий защитный элемент (модификация): светостабилизированный негорючий поликарбонат или прозрачное плоское закаленное стекло.
Зажимы (замки): пружинная листовая сталь.
Аппаратура управления ЛСП: встроенный ЭПРА, для ЛСП45У-2х36, ЛСП45У-2х58 встроенный ЭПРА и блок аварийного питания.
Кабельный ввод: 1 шт.
Комплект поставки: светильник, по заказу - лампы.

Источник света:
• линейные люминесцентные лампы
(Т5) типа LUMILUX HO 49W, LUMILUX HO 80W (*Osram*) - 2, 3 или 4шт.
(Т8) типа LUMILUX L 36W, LUMILUX L 58W (*Osram*) - 2, 3 или 4шт.
• компактные люминесцентные лампы типа DULUX L 55W, DULUX L 80W (*Osram*) - 2, 3 или 4шт.
• светодиодные лампы с встроенным электронным источником питания типа ST8-HA4-135 21W, ST8-EA5-288 32W (*Osram*) - 2, 3 или 4шт.
или аналогичные.

ОСОБЕННОСТИ:
- отражатель обеспечивает оптимальное светораспределение при освещение с большой высоты, а также в узких межстелажных пространствах;
- в ЛСП45У-2х36, ЛСП45У-2х58 встроенный блок управления с аккумулятором - обеспечивает постоянный и непостоянный режимы работы лампы, подзарядку аккумулятора в постоянном режиме, время работы в аварийном режиме min. 3 часа;
- в ДСП: источник света - энергоэкономные светодиоды! больше 50тыс. часов непрерывной работы, стабильный световой поток, стойкие к перепадам напряжения и многоразовым включениям/выключениям, мгновенно зажигаются/перезажигаются, имеют высокую цветопередачу, нет ультрафиолетового излучения, отсутствует вредный эффект низкочастотных пульсаций, экологически безвредны (без ртути): не требуют специальных условий утилизации;
- в ЛСП энергоэффективная люминесцентная лампа Т5: высокая светоотдача и индекс цветопередачи, стабильный световой поток, срок службы ок. 20тыс. часов;
- в ЛСП электронный ПРА: нет стробоскопического эффекта, мерцания и шума, повышается срок службы ламп, высокий коэффициент мощности;
- высокая степень пылевлагозащиты, пожаробезопасный, атмосферостойкий - длительный срок службы.

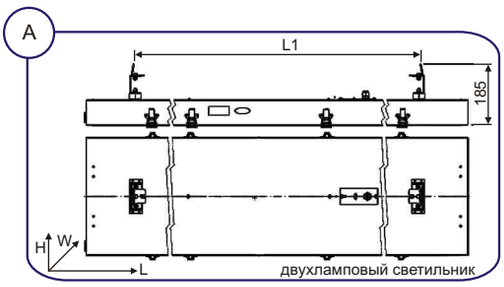

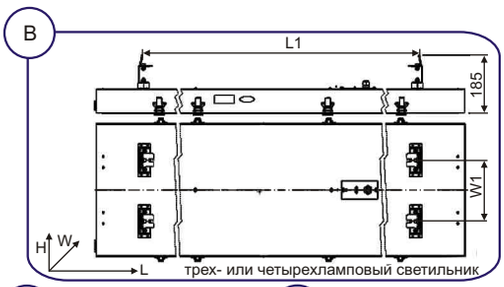

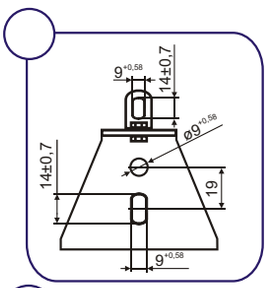

Способ монтажа: на крюк (*1*), на горизонтальный (*2 или 3*) или вертикальный (*4*) монтажный профиль, на трос (*5*).
Рекомендованная высота установки:
• 10...15м (светильники с КСС «Г»),
• до 25м (светильники с КСС «К»).
Электроподключение - индивидуальное кабелем Ø4,5...10мм (сечение жил 1,5...4мм^2).

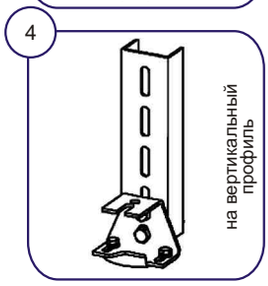

Пример для заказа: **ВАТРА ЛСП45У-3х80-152 У3**

расшифровка модификации:
1 цифра • тип источника света:
1- линейная люминесцентная лампа Т5 (G5)
2- линейная люминесцентная лампа Т8 (G13)
4- компактная люминесцентная лампа (2G11)
5- светодиодная лампа (G13)
2 цифра • 1- без рассеивателя; тип КСС - К (концентрированая)
2- без рассеивателя; тип КСС - Г (глубокая)
3- рассеиватель - закаленное стекло; тип КСС - К (концентрированая)
4- рассеиватель - закаленное стекло; тип КСС - Г (глубокая)
5- рассеиватель - поликарбонат; тип КСС - К (концентрированая)
6- рассеиватель - поликарбонат; тип КСС - Г (глубокая)
3 цифра • конструктивное исполнение:
1 - степень защиты IP20; общее рабочее освещение
2 - степень защиты IP65; общее рабочее освещение
3 - степень защиты IP20; аварийное освещение
4 - степень защиты IP65; аварийное освещение

ДСП45У, ЛСП45У

 Корпорация ВАТРА ● http://vatra.ua ● каталог 2018

Тип светильника	Напряжение, В	Степень защиты	ИС	Цоколь	тип КСС	КПД, %	Cos φ	Габариты, LxW, мм	Размер крепления, мм		Масса, кг ±10%
									L1	W1	
ДСП45У-2х20-521 У3	220 АС	IP20	LED	G13	Г	85	0,9	1305х350	1012	–	4,1
ДСП45У-2х20-542 У3	220 АС	IP65	LED	G13	Г	80	0,9	1300х370	1012	–	9,1
ДСП45У-2х20-562 У3	220 АС	IP65	LED	G13	Г	80	0,9	1300х370	1012	–	7,1
ДСП45У-2х30-521 У3	220 АС	IP20	LED	G13	Г	85	0,9	1605х350	1312	–	5,1
ДСП45У-2х30-542 У3	220 АС	IP65	LED	G13	Г	80	0,9	1600х370	1312	–	11,2
ДСП45У-2х30-562 У3	220 АС	IP65	LED	G13	Г	80	0,9	1600х370	1312	–	8,8
ДСП45У-3х20-521 У3	220 АС	IP20	LED	G13	Г	85	0,9	1305х490	1012	288	5,6
ДСП45У-3х20-542 У3	220 АС	IP65	LED	G13	Г	80	0,9	1320х512	1012	288	12,6
ДСП45У-3х20-562 У3	220 АС	IP65	LED	G13	Г	80	0,9	1320х512	1012	432	9,5
ДСП45У-3х30-521 У3	220 АС	IP20	LED	G13	Г	85	0,9	1605х490	1312	288	6,9
ДСП45У-3х30-542 У3	220 АС	IP65	LED	G13	Г	80	0,9	1620х512	1312	288	15,6
ДСП45У-3х30-562 У3	220 АС	IP65	LED	G13	Г	80	0,9	1620х512	1312	288	11,9
ДСП45У-4х20-521 У3	220 АС	IP20	LED	G13	Г	85	0,9	1305х630	1012	432	6,7
ДСП45У-4х20-542 У3	220 АС	IP65	LED	G13	Г	80	0,9	1320х660	1012	432	15,7
ДСП45У-4х20-562 У3	220 АС	IP65	LED	G13	Г	80	0,9	1320х660	1012	432	11,9
ДСП45У-4х30-521 У3	220 АС	IP20	LED	G13	Г	85	0,9	1605х630	1312	432	8,3
ДСП45У-4х30-542 У3	220 АС	IP65	LED	G13	Г	80	0,9	1620х660	1312	432	19,4
ДСП45У-4х30-562 У3	220 АС	IP65	LED	G13	Г	80	0,9	1620х660	1312	432	14,8
ЛСП45У-2х36-211 У3	220 АС	IP20	LFL (T8)	G13	К	85	0,9	1305х350	1012	–	4,5
ЛСП45У-2х36-213 У3	220 АС	IP20	LFL (T8)	G13	К	85	0,9	1305х350	1012	–	5,4
ЛСП45У-2х36-232 У3	220 АС	IP65	LFL (T8)	G13	К	80	0,9	1300х370	1012	–	9,5
ЛСП45У-2х36-234 У3	220 АС	IP65	LFL (T8)	G13	К	80	0,9	1300х370	1012	–	10,2
ЛСП45У-2х36-252 У3	220 АС	IP65	LFL (T8)	G13	К	80	0,9	1300х370	1012	–	7,5
ЛСП45У-2х36-254 У3	220 АС	IP65	LFL (T8)	G13	К	80	0,9	1300х370	1012	–	8,2
ЛСП45У-2х49-111 У3	220 АС	IP20	LFL (T5)	G5	К	85	0,9	1605х350	1312	–	5,5
ЛСП45У-2х49-132 У3	220 АС	IP65	LFL (T5)	G5	К	80	0,9	1600х370	1312	–	11,6
ЛСП45У-2х49-152 У3	220 АС	IP65	LFL (T5)	G5	К	80	0,9	1600х370	1312	–	9,2
ЛСП45У-2х55-421 У3	220 АС	IP20	CFL	2G11	Г	85	0,9	670х350	367	–	3
ЛСП45У-2х55-442 У3	220 АС	IP65	CFL	2G11	Г	80	0,9	665х370	367	–	5
ЛСП45У-2х55-462 У3	220 АС	IP65	CFL	2G11	Г	80	0,9	665х370	367	–	4
ЛСП45У-2х58-211 У3	220 АС	IP20	LFL (T8)	G13	К	85	0,9	1605х350	1312	–	5,5
ЛСП45У-2х58-213 У3	220 АС	IP20	LFL (T8)	G13	К	85	0,9	1605х350	1312	–	6,4
ЛСП45У-2х58-232 У3	220 АС	IP65	LFL (T8)	G13	К	80	0,9	1600х370	1312	–	11,6
ЛСП45У-2х58-234 У3	220 АС	IP65	LFL (T8)	G13	К	80	0,9	1600х370	1312	–	12,4
ЛСП45У-2х58-252 У3	220 АС	IP65	LFL (T8)	G13	К	80	0,9	1600х370	1312	–	9,2
ЛСП45У-2х58-254 У3	220 АС	IP65	LFL (T8)	G13	К	80	0,9	1600х370	1312	–	10
ЛСП45У-2х80-111 У3	220 АС	IP20	LFL (T5)	G5	К	85	0,9	1605х350	1312	–	5,5
ЛСП45У-2х80-132 У3	220 АС	IP65	LFL (T5)	G5	К	80	0,9	1600х370	1312	–	11,6
ЛСП45У-2х80-152 У3	220 АС	IP65	LFL (T5)	G5	К	80	0,9	1600х370	1312	–	9,2
ЛСП45У-2х80-421 У3	220 АС	IP20	CFL	2G11	Г	85	0,9	670х350	367	–	3
ЛСП45У-2х80-442 У3	220 АС	IP65	CFL	2G11	Г	80	0,9	665х370	367	–	5
ЛСП45У-2х80-462 У3	220 АС	IP65	CFL	2G11	Г	80	0,9	665х370	367	–	4
ЛСП45У-3х36-211 У3	220 АС	IP20	LFL (T8)	G13	К	85	0,9	1305х490	1012	288	6,3
ЛСП45У-3х36-232 У3	220 АС	IP65	LFL (T8)	G13	К	80	0,9	1320х512	1012	288	13,2
ЛСП45У-3х36-252 У3	220 АС	IP65	LFL (T8)	G13	К	80	0,9	1320х512	1012	288	10,3
ЛСП45У-3х49-111 У3	220 АС	IP20	LFL (T5)	G5	К	85	0,9	1605х490	1312	288	7,6
ЛСП45У-3х49-132 У3	220 АС	IP65	LFL (T5)	G5	К	80	0,9	1620х512	1312	288	16,2
ЛСП45У-3х49-152 У3	220 АС	IP65	LFL (T5)	G5	К	80	0,9	1620х512	1312	288	12,7
ЛСП45У-3х55-421 У3	220 АС	IP20	CFL	2G11	Г	85	0,9	670х490	367	288	4,4
ЛСП45У-3х55-442 У3	220 АС	IP65	CFL	2G11	Г	80	0,9	690х512	367	288	6,6
ЛСП45У-3х55-462 У3	220 АС	IP65	CFL	2G11	Г	80	0,9	690х512	367	288	5,2
ЛСП45У-3х58-211 У3	220 АС	IP20	LFL (T8)	G13	К	85	0,9	1605х490	1312	288	7,6
ЛСП45У-3х58-232 У3	220 АС	IP65	LFL (T8)	G13	К	80	0,9	1620х512	1312	288	16,2
ЛСП45У-3х58-252 У3	220 АС	IP65	LFL (T8)	G13	К	80	0,9	1620х512	1312	288	12,7
ЛСП45У-3х80-111 У3	220 АС	IP20	LFL (T5)	G5	К	85	0,9	1605х490	1312	288	7,6
ЛСП45У-3х80-132 У3	220 АС	IP65	LFL (T5)	G5	К	80	0,9	1620х512	1312	288	16,2
ЛСП45У-3х80-152 У3	220 АС	IP65	LFL (T5)	G5	К	80	0,9	1620х512	1312	288	12,7
ЛСП45У-3х80-421 У3	220 АС	IP20	CFL	2G11	Г	85	0,9	670х490	367	288	4,4
ЛСП45У-3х80-442 У3	220 АС	IP65	CFL	2G11	Г	80	0,9	690х512	367	288	6,6
ЛСП45У-3х80-462 У3	220 АС	IP65	CFL	2G11	Г	80	0,9	690х512	367	288	5,2
ЛСП45У-4х36-211 У3	220 АС	IP20	LFL (T8)	G13	К	85	0,9	1305х630	1012	432	7,5
ЛСП45У-4х36-232 У3	220 АС	IP65	LFL (T8)	G13	К	80	0,9	1320х660	1012	432	16,5
ЛСП45У-4х36-252 У3	220 АС	IP65	LFL (T8)	G13	К	80	0,9	1320х660	1012	432	12,7
ЛСП45У-4х49-111 У3	220 АС	IP20	LFL (T5)	G5	К	85	0,9	1605х630	1312	432	9,1
ЛСП45У-4х49-132 У3	220 АС	IP65	LFL (T5)	G5	К	80	0,9	1620х660	1312	432	20,2
ЛСП45У-4х49-152 У3	220 АС	IP65	LFL (T5)	G5	К	80	0,9	1620х660	1312	432	15,6
ЛСП45У-4х55-421 У3	220 АС	IP20	CFL	2G11	Г	85	0,9	670х630	367	432	5,2
ЛСП45У-4х55-442 У3	220 АС	IP65	CFL	2G11	Г	80	0,9	690х660	367	432	7,9
ЛСП45У-4х55-462 У3	220 АС	IP65	CFL	2G11	Г	80	0,9	690х660	367	432	6
ЛСП45У-4х58-211 У3	220 АС	IP20	LFL (T8)	G13	К	85	0,9	1605х630	1312	432	9,1
ЛСП45У-4х58-232 У3	220 АС	IP65	LFL (T8)	G13	К	80	0,9	1620х660	1312	432	20,2
ЛСП45У-4х58-252 У3	220 АС	IP65	LFL (T8)	G13	К	80	0,9	1620х660	1312	432	15,6
ЛСП45У-4х80-111 У3	220 АС	IP20	LFL (T5)	G5	К	85	0,9	1605х630	1312	432	9,1
ЛСП45У-4х80-132 У3	220 АС	IP65	LFL (T5)	G5	К	80	0,9	1620х660	1312	432	20,2
ЛСП45У-4х80-152 У3	220 АС	IP65	LFL (T5)	G5	К	80	0,9	1620х660	1312	432	15,6
ЛСП45У-4х80-421 У3	220 АС	IP20	CFL	2G11	Г	85	0,9	670х630	367	432	5,2
ЛСП45У-4х80-442 У3	220 АС	IP65	CFL	2G11	Г	80	0,9	690х660	367	432	7,9
ЛСП45У-4х80-462 У3	220 АС	IP65	CFL	2G11	Г	80	0,9	690х660	367	432	6

ЛПП24У, ДПП24У

 ТУ У 27.4-33680115-053:2013

источник света и мощность номинал., Вт..... **лампа люминесцентная линейная (Т5) • (G5) 49; 80**
лампа люминесцентная линейная (Т8) • (G13) 18; 36; 58; 70
лампа светодиодная линейная • (G13) 9; 15; 27
напряжение питания номинал., В..... **220 АС**
степень пылевлагозащиты..... **IP65**
класс пожароопасной зоны..... **П-I; П-II**
класс электрозащиты (ДСТУ IEC 60598-1:2002)... **I**
механическая стойкость (ГОСТ 30631-99)..... **М1**
компенсация реактивной мощности (PFC)..... **0,95**
температура окружающей среды..... **ЛПП с ЭПРА: -20°С...+50°С (У2)**
ДПП: -40°С...+50°С (У2)

Для общего освещения производственных, складских, коммерческих, административных, сельскохозяйственных, спортивных и других помещений (в т.ч высотой до 15м) взрывоопасной зоны класса 22 и пожароопасных классов П-I, П-II.
Корпусные детали: экструдированный алюминиевый профиль.
Боковые крышки: негорючий пластик "Армамид".
Внутренний отражатель: полированный листовой алюминий высокой чистоты.
Светопропускающий защитный элемент: прозрачное плоское закаленное стекло.
Зажимы (замки): экструдированный алюминиевый профиль.
Аппаратура управления: ЛПП - встроенный ЭПРА; ДПП - встроенный в лампу ЭИП.
Кабельный ввод: 1 или 2шт.
Комплект поставки: светильник, по заказу - лампы.
Источник света:
1. линейные люминесцентные лампы
• (Т5) типа LUMILUX HO 49W, LUMILUX HO 80W (*Osram*) - 1 или 2шт.
• (Т8) типа LUMILUX L 18W, LUMILUX L 36W, LUMILUX L 58W, LUMILUX L 70W (*Osram*) - 1 или 2шт.
2. линейные светодиодные лампы типа
LT-600-7,5/9,5-48S, LT-1200-15-96S (*LEDlife*) - 1 или 2шт.
LT-1500-27-144S (*LEDlife*) - 2шт.
или аналогичные.

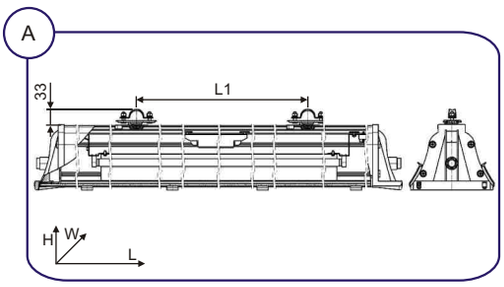

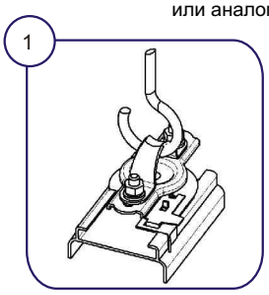

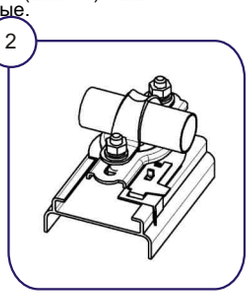

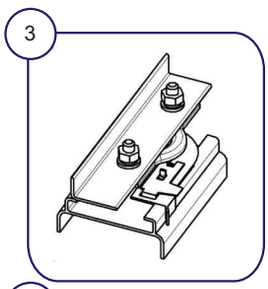

Способ монтажа: на крюк (*1*), на горизонтальную трубу Ø25...28мм (*2*), на горизонтальный или вертикальный монтажный профиль (*3*), на опорную поверхность с помощью шурупов, резьбовых шпилек, винтов или болтов М6 (*4*).
Рекомендованная высота установки: 5...8м (светильники с КСС «Д»), 10...15м (светильники с КСС «Г»).
Электроподключение - транзитное или индивидуальное кабелем Ø8...12мм (сечение жил 1,5...4мм²).

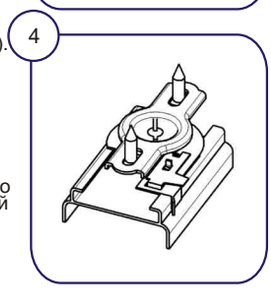

ОСОБЕННОСТИ:
- отражатель обеспечивает оптимальное светораспределение при освещение с большой высоты, а также в узких межстелажных пространствах;
- два кабельных ввода для электрокабеля - транзитное (магистральное) электроподключение в линию;
- в ДПП источник света - энергоэкономные светодиодные лампы! больше 50тыс. часов непрерывной работы, стабильный световой поток, стойкие к перепадам напряжения и многоразовым включениям/выключениям, мгновенно зажигаются/перезажигаются, имеют высокую цветопередачу, нет ультрафиолетового излучения, отсутствует вредный эффект низкочастотных пульсаций, экологически безвредны (без ртути): не требуют специальных условий утилизации;
- в ЛПП энергоэффективная люминесцентная лампа Т5: высокая светоотдача и индекс цветопередачи, стабильный световой поток, срок службы ок. 20тыс. часов (или 50тыс. часов с лампами повышенного ресурса);
- высокая степень пылевлагозащиты, пожаробезопасный, атмосферостойкий - длительный срок службы.

Пример для заказа: **ВАТРА ЛПП24У-2х36-022 У3**

расшифровка модификации:
1 цифра • 0
2 цифра • подсоединение к электросети:
1- индивидуально
2- транзитно (в линию)
3 цифра • 1- тип КСС: Г (глубокая)
2- тип КСС: Д (косинусная)

Тип светильника	Напряжение, В	Степень защиты	ИС	Цоколь	тип КСС	Габариты, LxWxH, мм	Размер крепления L1, мм	Масса, кг ±10%
ЛПП24У-18-012, -022 У3	220 АС	IP65	LFL (T8)	G13	Д	730x190x140	450…600	4,3
ЛПП24У-36-012, -022 У3	220 АС	IP65	LFL (T8)	G13	Д	1340x190x140	600…900	6,9
ЛПП24У-58-011, -021 У3	220 АС	IP65	LFL (T8)	G13	Г	1640x190x140	900…1200	8,6
ЛПП24У-70-011, -021 У3	220 АС	IP65	LFL (T8)	G13	Г	1940x190x140	1050…1350	10,3
ЛПП24У-2х18-012, -022 У3	220 АС	IP65	LFL (T8)	G13	Д	730x190x140	450…600	4,3
ЛПП24У-2х36-012, -022 У3	220 АС	IP65	LFL (T8)	G13	Д	1340x190x140	600…900	6,9
ЛПП24У-2х49-011, -021 У3	220 АС	IP65	LFL (T5)	G5	Г	1610x190x140	900…1200	8,4
ЛПП24У-2х58-012, -022 У3	220 АС	IP65	LFL (T8)	G13	Д	1640x190x140	900…1200	8,6
ЛПП24У-2х80-011, -021 У3	220 АС	IP65	LFL (T5)	G5	Г	1610x190x140	900…1200	8,4
ДПП24У-9-012, -022 У3	220 АС	IP65	LED	G13	Д	730x190x140	450…600	3,8
ДПП24У-15-012, -022 У3	220 АС	IP65	LED	G13	Д	1340x190x140	600…900	6,4
ДПП24У-2х9-012, -022 У3	220 АС	IP65	LED	G13	Г	730x190x140	450…600	3,8
ДПП24У-2х15-012, -022 У3	220 АС	IP65	LED	G13	Д	1340x190x140	600…900	6,4
ДПП24У-2х27-012, -022 У3	220 АС	IP65	LED	G13	Д	1640x190x140	900…1200	8,2

ЛПП09У, ДПП09У

 ТУ У 31.5-21167170-025:2009

источник света и мощность номинал., Вт..... **лампа люминесцентная линейная (Т5) • (G5) 54; 80**
лампа люминесцентная линейная (Т8) • (G13) 18; 36; 58; 70
лампа люминесцентная компактная • (2G11) 55; 80
лампа светодиодная линейная • (G13) 9; 15; 18; 24; 27
напряжение питания номинал., В..... **220 АС**
степень пылевлагозащиты..... **IP65**
класс пожароопасной зоны..... **П-I; П-II**
класс электрозащиты (ДСТУ IEC 60598-1:2002)... **I**
механическая стойкость (ГОСТ 30631-99)..... **М1**
компенсация реактивной мощности (PFC)..... **0,92...0,95**
температура окружающей среды..... **ЛПП с ЭПРА: -20°С...+40°С (У2)**
ЛПП с ЭМПРА: +5°С...+40°С (УХЛ4)
ДПП: -40°С...+50°С (У2)

Для общего и аварийного освещения автомобильных паркингов, а также производственных, коммерческих, складских, сельскохозяйственных, административных, спортивных и других помещений пожароопасных классов П-I, П-II. Допускается использование во взрывоопасных зонах класса 22.

Корпусные детали: экструдированный алюминиевый профиль.
Боковые крышки: негорючий пластик "Армамид".
Внутренний отражатель: полированный листовой алюминий высокой чистоты.
Светопропускающий защитный элемент: прозрачное плоское закаленное стекло или, по заказу - светостабилизированный негорючий поликарбонат.
Зажимы (замки): экструдированный алюминиевый профиль.
Аппаратура управления:
• ЛПП модификация -Х1Х - встроенный ЭПРА
• ЛПП модификация -12Х - встроенный ЭМПРА
• ЛПП модификация -15Х - встроенный ЭПРА и блок аварийного питания
• ДПП - встроенный в лампу ЭИП.
Кабельный ввод: 1 или 2шт.
Комплект поставки: светильник, по заказу - лампы.

Источник света:
• линейные люминесцентные лампы
(Т5) типа LUMILUX HO 54W, LUMILUX HO 80W (*Osram*) - 2шт.
(Т8) типа LUMILUX L 18W, LUMILUX L 36W, LUMILUX L 58W, LUMILUX L 70W (*Osram*) - 2шт.
• компактные люминесцентные лампы типа PL-L36, PL-L55, PL-L80 (*Philips*) - 1шт.
• линейные светодиодные лампы
(с односторонним электроподключением) типа LT-600-7,5/9,5-48S, LT-1200-15-96S, LT-1500-27-144S (*LEDlife*) - 2шт.
(с двухсторонним электроподключением) типа LT-48 A-LT-0420; LT-96 A-LT-0424; LT-144 A-LT-0382 (*Electrum*) - 2шт.
или аналогичные.

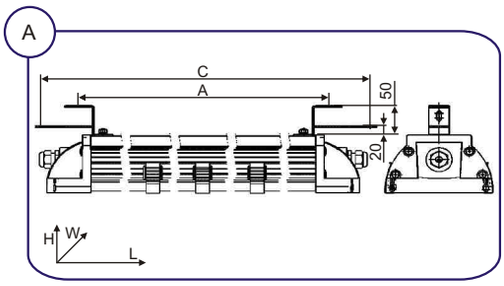

Способ монтажа: шурупами, резьбовыми шпильками, винтами или болтами с помощью скоб на горизонтальную или вертикальную опорную поверхность.
Расстояние от светильника до скобы, прикрепленной на горизонтальную поверхность - 50мм, на вертикальную поверхность - 20мм.
Электроподключение - индивидуальное или транзитное кабелем Ø6...12мм (сечение жил 1,5...4мм^2).

ОСОБЕННОСТИ:
- в ЛПП модификации -151, -152 предназначены для общего и аварийного освещения, время работы в аварийном режиме - 3 часа;
- в ДПП источник света - энергоэкономные светодиодные лампы! больше 50тыс. часов непрерывной работы, стабильный световой поток, стойкие к перепадам напряжения и многоразовым включениям/выключениям, мгновенно зажигаются/перезажигаются, имеют высокую цветопередачу, нет ультрафиолетового излучения, отсутствует вредный эффект низкочастотных пульсаций, экологически безвредны (без ртути): не требуют специальных условий утилизации;
- в ДПП есть два варианта применения светодиодных ламп - с односторонним или двухсторонним электроподключением;
- в ЛПП модификации -311, -312 энергоэффективная люминесцентная лампа Т5: высокая светоотдача и индекс цветопередачи, стабильный световой поток, срок службы ок. 20тыс. часов (или 50тыс. часов с лампами повышенного ресурса);
- в ЛПП модификации -Х1Х электронный ПРА: работа при -20°С, нет стробоскопического эффекта, мерцания и шума, повышается срок службы ламп, высокий коэффициент мощности;
- два кабельных ввода для электрокабеля - транзитное (магистральное) электроподключение в линию;
- высокая степень пылевлагозащиты, пожаробезопасный;
- атмосферостойкий - длительный срок службы.

ЛПП09У, ДПП09У

Пример для заказа: **ВАТРА ЛПП09У-2х36-112 У2**

расшифровка модификации:

1 цифра • тип источника света:
- 1- линейная люминесцентная лампа (Т8)
- 2- компактная люминесцентная лампа (PL-L)
- 3- линейная люминесцентная лампа (Т5)
- 4- линейная светодиодная лампа с односторонним электроподключением
- 6- линейная светодиодная лампа с двухсторонним электроподключением

2 цифра • тип аппаратуры управления:
- 1- электронный ПРА
- 2- электромагнитный ПРА
- 5- электронный ПРА и блок аварийного освещения
- 6- электронный источник питания, встроенный в лампу

3 цифра • подсоединение к электросети:
- 1- индивидуальное
- 2- транзитное (в линию)

Тип светильника	Напряжение, В	Степень защиты	ИС	Цоколь	тип КСС	КПД, %	PFC	Габариты, LxWxH, мм	Размер крепления, мм		Масса, кг ±10%
									A	C	
ДПП09У-2х9-461 У2	220 АС	IP65	LED	G13	Д	80	0,95	760x160x95	450	770	3,1
ДПП09У-2х9-462 У2	220 АС	IP65	LED	G13	Д	80	0,95	760x160x95	450	770	3,1
ДПП09У-2х9-661 У2	220 АС	IP65	LED	G13	Д	80	0,95	760x160x95	450	770	3,1
ДПП09У-2х9-662 У2	220 АС	IP65	LED	G13	Д	80	0,95	760x160x95	450	770	3,1
ДПП09У-2х15-461 У2	220 АС	IP65	LED	G13	Д	80	0,95	1370x160x95	600…750	1380	5,8
ДПП09У-2х15-462 У2	220 АС	IP65	LED	G13	Д	80	0,95	1370x160x95	600…750	1380	5,8
ДПП09У-2х18-661 У2	220 АС	IP65	LED	G13	Д	80	0,95	1370x160x95	600…750	1380	5,8
ДПП09У-2х18-662 У2	220 АС	IP65	LED	G13	Д	80	0,95	1370x160x95	600…750	1380	5,8
ДПП09У-2х24-661 У2	220 АС	IP65	LED	G13	Д	80	0,95	1670x160x95	750…1000	1680	7,1
ДПП09У-2х24-662 У2	220 АС	IP65	LED	G13	Д	80	0,95	1670x160x95	750…1000	1680	7,1
ДПП09У-2х27-461 У2	220 АС	IP65	LED	G13	Д	80	0,95	1670x160x95	750...1000	1680	7,1
ДПП09У-2х27-462 У2	220 АС	IP65	LED	G13	Д	80	0,95	1670x160x95	750...1000	1680	7,1
ЛПП09У-36-211 У2	220 АС	IP65	CFL	2G11	Д	70	0,95	600x160x95	450	680	3,1
ЛПП09У-36-212 У2	220 АС	IP65	CFL	2G11	Д	70	0,95	600x160x95	450	680	3,1
ЛПП09У-55-211 У2	220 АС	IP65	CFL	2G11	Д	70	0,95	720x160x95	450	730	4
ЛПП09У-55-212 У2	220 АС	IP65	CFL	2G11	Д	70	0,95	720x160x95	450	730	4
ЛПП09У-80-211 У2	220 АС	IP65	CFL	2G11	Д	70	0,95	750x160x95	600...750	760	4,2
ЛПП09У-80-212 У2	220 АС	IP65	CFL	2G11	Д	70	0,95	750x160x95	600...750	760	4,2
ЛПП09У-2х18-111 У2	220 АС	IP65	LFL (T8)	G13	Д	70	0,95	760x160x95	450	770	3,85
ЛПП09У-2х18-112 У2	220 АС	IP65	LFL (T8)	G13	Д	70	0,95	760x160x95	450	770	3,85
ЛПП09У-2х18-121 УХЛ4	220 АС	IP65	LFL (T8)	G13	Д	70	0,92	760x160x95	450	770	4,4
ЛПП09У-2х18-122 УХЛ4	220 АС	IP65	LFL (T8)	G13	Д	70	0,92	760x160x95	450	770	4,4
ЛПП09У-2х18-151 У2	220 АС	IP65	LFL (T8)	G13	Д	70	0,92	760x160x95	450	770	4
ЛПП09У-2х18-152 У2	220 АС	IP65	LFL (T8)	G13	Д	70	0,92	760x160x95	450	770	4
ЛПП09У-2х36-111 У2	220 АС	IP65	LFL (T8)	G13	Д	70	0,95	1370x160x95	600...750	1380	6,65
ЛПП09У-2х36-112 У2	220 АС	IP65	LFL (T8)	G13	Д	70	0,95	1370x160x95	600...750	1380	6,65
ЛПП09У-2х36-121 УХЛ4	220 АС	IP65	LFL (T8)	G13	Д	70	0,92	1370x160x95	600...750	1380	7,8
ЛПП09У-2х36-122 УХЛ4	220 АС	IP65	LFL (T8)	G13	Д	70	0,92	1370x160x95	600...750	1380	7,8
ЛПП09У-2х36-151 У2	220 АС	IP65	LFL (T8)	G13	Д	70	0,92	1370x160x95	600...750	1380	6,7
ЛПП09У-2х36-152 У2	220 АС	IP65	LFL (T8)	G13	Д	70	0,92	1370x160x95	600...750	1380	6,7
ЛПП09У-2х54-311 У2	220 АС	IP65	LFL (T5)	G5	Д	70	0,95	1310x160x95	750...1000	1320	7,3
ЛПП09У-2х54-312 У2	220 АС	IP65	LFL (T5)	G5	Д	70	0,95	1310x160x95	750...1000	1320	7,3
ЛПП09У-2х58-111 У2	220 АС	IP65	LFL (T8)	G13	Д	70	0,95	1670x160x95	750...1000	1680	7,9
ЛПП09У-2х58-112 У2	220 АС	IP65	LFL (T8)	G13	Д	70	0,95	1670x160x95	750...1000	1680	7,9
ЛПП09У-2х58-121 УХЛ4	220 АС	IP65	LFL (T8)	G13	Д	70	0,92	1670x160x95	750...1000	1680	9,9
ЛПП09У-2х58-122 УХЛ4	220 АС	IP65	LFL (T8)	G13	Д	70	0,92	1670x160x95	750...1000	1680	9,9
ЛПП09У-2х58-151 У2	220 АС	IP65	LFL (T8)	G13	Д	70	0,92	1670x160x95	750...1000	1680	8
ЛПП09У-2х58-152 У2	220 АС	IP65	LFL (T8)	G13	Д	70	0,92	1670x160x95	750...1000	1680	8
ЛПП09У-2х70-111 У2	220 АС	IP65	LFL (T8)	G13	Д	70	0,95	1935x160x95	750...1250	1945	8,7
ЛПП09У-2х70-112 У2	220 АС	IP65	LFL (T8)	G13	Д	70	0,95	1935x160x95	750...1250	1945	8,7
ЛПП09У-2х70-121 УХЛ4	220 АС	IP65	LFL (T8)	G13	Д	70	0,92	1935x160x95	750...1250	1945	11,2
ЛПП09У-2х70-122 УХЛ4	220 АС	IP65	LFL (T8)	G13	Д	70	0,92	1935x160x95	750...1250	1945	11,2
ЛПП09У-2х80-311 У2	220 АС	IP65	LFL (T5)	G5	Д	70	0,95	1610x160x95	750...1250	1620	8,5
ЛПП09У-2х80-312 У2	220 АС	IP65	LFL (T5)	G5	Д	70	0,95	1610x160x95	750...1250	1620	8,5

ДСП07У

 ТУ У 3.26-00214267-061-98

источник света и мощность номинал., Вт.....	**светодиоды • 30; 40; 60; 70; 80**
напряжение питания номинал., В.....	**220 АС**
степень пылевлагозащиты.....	**IP66**
класс пожароопасной зоны.....	**П-I; П-II**
класс электрозащиты (ДСТУ IEC 60598-1:2002)...	**I**
механическая стойкость (ГОСТ 30631-99).....	**М1**
коррелированная цветовая температура (CCT)...	**4000К**
индекс цветопередачи (Ra).....	**>80**
компенсация реактивной мощности (PFC).....	**>0,95**
температура окружающей среды.....	**-30°С...+40°С (У2)**

Для общего освещения производственных, коммерческих, спортивных, административных, сельскохозяйственных, складских, вспомогательных и других помещений (в т. ч. в ЖКХ).

ОСОБЕННОСТИ:
- светопропускающий защитный элемент разработан с учетом оптических характеристик, является устойчивым к ультрафиолетовому излучению и имеет чрезвычайно высокий коэффициент пропускания, более чем 90%, что является отличным для светильников, оборудованных LED-модулями;
- кривая силы света типа «Д» (косинусна);
- есть модификации которые комплектуются блоком аварийного питания с Ni-MH аккумуляторной батареей (БАЖ с АКБ) для работы в аварийном режиме не менее 3 часов;
- имеются модификации с электронным источником питания с функцией DIM - регулировка интенсивности светового потока способом диммирования (1...10V DC) в диапазоне 10...100%;
- имеются модификации с электронным источником питания с функцией DALI - интеллектуальная цифровая система управления, которая позволяет в автоматическом и полуавтоматическом режиме регулировать яркость и работу светильника или групп светильников;
- два кабельных ввода для электрокабеля - позволяют транзитное (магистральное) электроподключение в линию;
- источник света - энергоэкономные светодиоды - класс энергосбережения «А++»! больше 50тыс. часов непрерывной работы, стабильный световой поток, стойкие к перепадам напряжения и многократных включений/выключений, мгновенно зажигаются/перезажигаются, имеют высокую цветопередачу, нет ультрафиолетового излучения, отсутствует вредный эффект низкочастотных пульсаций, экологически безвредны (без ртути): не требуют специальных условий утилизации;
- электронные компоненты и светодиоды исключительно ведущих мировых производителей;
- высокая степень пылевлагозащиты, пожаробезопасен;
- атмосферостойкий - длительный срок службы.

Корпус: ударопрочный самозатухающий поликарбонат.
Светопропускающий защитный элемент: ударопрочный матовый светостабилизированный поликарбонат.
Замки (зажимы): пружинная нержавеющая сталь.
Кабельные вводы: 1 или 2шт.

ИСТОЧНИК СВЕТА: светодиоды.
Аппаратура управления (модификация): встроенная
• ЭИП
• ЭИП с функцией DIM
• ЭИП с функцией DALI
• ЭИП и БАЖ с АКБ

Комплектация: светильник с светодиодным источником света, монтажный узел.

ДСП07У

Монтаж с помощью монтажного узла:
• на горизонтальную опорную поверхность - шурупами, резьбовыми шпильками, винтами или болтами
• подвес на вертикальные тросы (рис. 1) или горизонтальный трос (рис. 2)
• подвес на крюки (рис. 3)

ЭЛЕКТРОПОДКЛЮЧЕНИЕ: транзитное или индивидуальное - кабельные вводы для кабеля Ø7...13мм (сечение жил до 2,5мм^2).

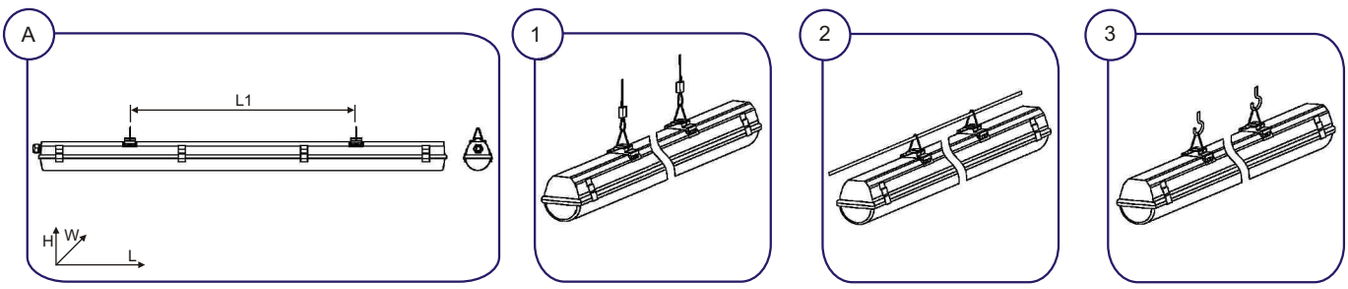

Пример для заказа: **ВАТРА ДСП07У-60-014 У2**

расшифровка модификации:
1 цифра • вид освещения, комплектация:
0- общее (рабочее), ЭИП
1- общее (рабочее) и аварийное, ЭИП и БАЖ с АКБ
2- общее (рабочее), ЭИП с функцией DIM
3- общее (рабочее), ЭИП с функцией DALI
2 цифра • способ электроподключение:
1- индивидуально, один кабельный ввод
2- транзитно в линию, два кабельных ввода
3 цифра • конструктивное исполнение корпуса (длина × ширина, мм)
3- 1277×90
4- 1277×116
5- 1577×90
6- 1577×116

Тип светильника	Напряжение, В	Степень защиты	Мощность, Вт	ИС	Световой поток, лм ±5%	Габариты, LxWxH, мм	L1, мм	Масса, кг ±10%
ДСП07У-30-013, -213, -313 У2	220 АС	IP66	30	LED	3600	1305x90x95	700	2,1
ДСП07У-30-023, -223, -323 У2	220 АС	IP66	30	LED	3600	1330x90x95	700	2,1
ДСП07У-40-013, -213, -313 У2	220 АС	IP66	40	LED	4800	1305x90x95	700	2,1
ДСП07У-40-015, -215, -315 У2	220 АС	IP66	40	LED	4800	1605x90x95	1000	2,8
ДСП07У-40-023, -223, -323 У2	220 АС	IP66	40	LED	4800	1330x90x95	700	2,1
ДСП07У-40-025, -225, -325 У2	220 АС	IP66	40	LED	4800	1630x90x95	1000	2,8
ДСП07У-40-115 У2	220 АС	IP66	40	LED	4800	1605x90x95	1000	3,4
ДСП07У-40-125 У2	220 АС	IP66	40	LED	4800	1630x90x95	1000	3,4
ДСП07У-60-014, -214, -314 У2	220 АС	IP66	60	LED	7200	1305x116x95	700	2,4
ДСП07У-60-015, -215, -315 У2	220 АС	IP66	60	LED	7200	1605x90x95	1000	2,8
ДСП07У-60-024, -224, -324 У2	220 АС	IP66	60	LED	7200	1330x116x95	700	2,4
ДСП07У-60-025, -225, -325 У2	220 АС	IP66	60	LED	7200	1630x90x95	1000	2,8
ДСП07У-60-114 У2	220 АС	IP66	60	LED	7200	1305x116x95	700	3
ДСП07У-60-115 У2	220 АС	IP66	60	LED	7200	1605x90x95	1000	3,4
ДСП07У-60-124 У2	220 АС	IP66	60	LED	7200	1330x116x95	700	3
ДСП07У-60-125 У2	220 АС	IP66	60	LED	7200	1630x90x95	1000	3,4
ДСП07У-70-016, -216, -316 У2	220 АС	IP66	70	LED	8400	1605x116x95	1000	3,1
ДСП07У-70-026, -226, -326 У2	220 АС	IP66	70	LED	8400	1630x116x95	1000	3,1
ДСП07У-70-116 У2	220 АС	IP66	70	LED	8400	1605x116x95	1000	3,7
ДСП07У-70-126 У2	220 АС	IP66	70	LED	8400	1630x116x95	1000	3,7
ДСП07У-80-016, -216, -316 У2	220 АС	IP66	80	LED	9600	1605x116x95	1000	3,1
ДСП07У-80-026, -226, -326 У2	220 АС	IP66	80	LED	9600	1630x116x95	1000	3,1
ДСП07У-80-116 У2	220 АС	IP66	80	LED	9600	1605x116x95	1000	3,7
ДСП07У-80-126 У2	220 АС	IP66	80	LED	9600	1630x116x95	1000	3,7

ДПП07В

 ТУ У 3.62-00214267-061-98

источник света и мощность номинал., Вт..... **светодиоды • 20; 30; 40; 50**
напряжение питания номинал., В..... **220 АС**
степень пылевлагозащиты..... **IP65**
класс электрозащиты (ДСТУ IEC 60598-1:2002)... **I**
механическая стойкость (ГОСТ 30631-99)..... **М1**
компенсация реактивной мощности (PFC)..... **0,95**
температура окружающей среды..... **-30°С...+40°С (УХЛ4)**

Для общего освещения производственных, коммерческих, административных, складских, сельскохозяйственных, вспомогательных и других помещений (в т.ч. в ЖКХ) взрывоопасных зон класса 22.

Корпусные детали: ударопрочный самозатухающий поликарбонат.
Светопропускающий защитный элемент - светорассеиватель: светостабилизированный поликарбонат.
Зажимы (замки): пружинная нержавеющая листовая сталь.
Аппаратура управления: встроенный ЭИП *VATRA*.
Кабельный ввод: 1 или 2шт.
Комплект поставки: светильник с светодиодным источником света.
Источник света: светодиоды.

ОСОБЕННОСТИ:
- источник света - энергоэкономные светодиоды! больше 50тыс. часов непрерывной работы, стабильный световой поток, стойкие к перепадам напряжения и многоразовым включениям/выключениям, мгновенно зажигаются/перезажигаются, имеют высокую цветопередачу, нет ультрафиолетового излучения, отсутствует вредный эффект низкочастотных пульсаций, экологически безвредны (без ртути): не требуют специальных условий утилизации;
- два кабельных ввода для электрокабеля - транзитное (магистральное) электроподключение в линию;
- высокая степень пылевлагозащиты, антивандальный, атмосферостойкий - длительный срок службы.

Способ монтажа: на опорную поверхность или монтажный профиль с помощью шурупов, резьбовых шпилек, винтов или болтов.

Электроподключение - индивидуальное кабелем Ø6...9мм (сечение жил 1,5...2,5мм^2).

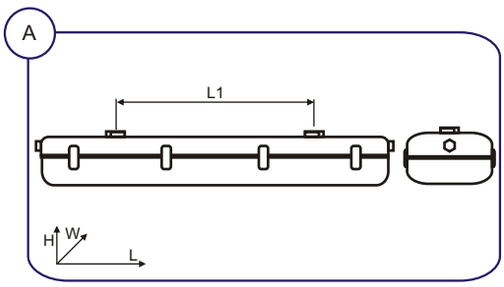

Пример для заказа: **ВАТРА ДПП07В-40-323 УХЛ4**

расшифровка модификации:
1 цифра • 3- класс электрозащиты I
2 цифра • подключение к электросети:
1- индивидуальное
2- транзитное
3 цифра • 3- светодиоды

Тип светильника	Напряжение, В	Степень защиты	ИС	Мощность, Вт	Световой поток, лм	тип КСС	Габариты, LxWxH, мм	L1, мм	Масса, кг ±10%
ДПП07В-20-313 УХЛ4	220 АС	IP65	LED	20	2450	Д	600x90x70	250	0,9
ДПП07В-20-323 УХЛ4	220 АС	IP65	LED	20	2450	Д	600x90x70	250	0,9
ДПП07В-30-313 УХЛ4	220 АС	IP65	LED	30	3635	Д	600x90x70	250	0,9
ДПП07В-30-323 УХЛ4	220 АС	IP65	LED	30	3635	Д	600x90x70	250	0,9
ДПП07В-40-313 УХЛ4	220 АС	IP65	LED	40	4850	Д	1200x90x70	550	1,2
ДПП07В-40-323 УХЛ4	220 АС	IP65	LED	40	4850	Д	1200x90x70	550	1,2
ДПП07В-50-313 УХЛ4	220 АС	IP65	LED	50	6050	Д	1500x90x70	1150	1,5
ДПП07В-50-323 УХЛ4	220 АС	IP65	LED	50	6050	Д	1500x90x70	1150	1,5

ДПП05В, ЛПП05В

 ТУ У 31.5-00214267-011:2003

источник света и мощность номинал., Вт.....	**светодиоды • 8 (960лм); 15 (1800лм)** **лампа люминесцентная компактная (2G11) • 18; 24** **лампа люминесцентная компактная с стартером (G23) • 11**
напряжение питания номинал., В.....	**220 АС**
степень пылевлагозащиты.....	**IP65**
класс пожароопасной зоны.....	**П-I; П-II**
класс электрозащиты (ДСТУ IEC 60598-1:2002)...	**I**
механическая стойкость (ГОСТ 30631-99).....	**М1**
компенсация реактивной мощности (PFC).....	**0,5: 0,95**
температура окружающей среды.....	**ДПП: -20°С...+40°С (УХЛ4.1)** **ЛПП: +5°С...+35°С (УХЛ4.1)**

Для общего освещения производственных, офисных, административных, коммерческих, сельскохозяйственных, складских (антивандальная модификация), вспомогательных, бытовых и других помещений взрывоопасной зоны класса 22 и пожароопасных зон классов П-I, П-II.

Корпус: поликарбонат.
Светопропускающий защитный элемент - светорассеиватель: светостабилизированный поликарбонат, антивандальное исполнение - не горючий поликарбонат.
Аппаратура управления:
- ДПП - встроенный ЭИП *VATRA*.
- ЛПП 18Вт, 2х18Вт, 2х24Вт - встроенный ЭПРА.
- ЛПП 2х11Вт - встроенный ЭМПРА.

Кабельный ввод: 1 или 2шт.
Комплект поставки: светильник. ДПП с светодиодным источником света. ЛПП - лампы по заказу. Спецключ для антивандального исполнения.

Источник света:
- светодиоды (КЦТ 5000...6500К) *Osram*.
- компактные с встроенным стартером люминесцентные лампы типа КЛ11/ТБЦ-2 (*Лисма*), MASTER PL-S 11/840/2P (*Philips*)
- компактные люминесцентные лампы типа MASTER PL-L 18/840/4P, MASTER PL-L 24/840/4P (*Philips*)

или аналогичные.

Способ монтажа: на опорную поверхность с помощью шурупов, резьбовых шпилек, винтов или болтов.
Электроподключение - индивидуальное кабелем Ø5...8мм (сечение жил 1,5...2,5мм^2).

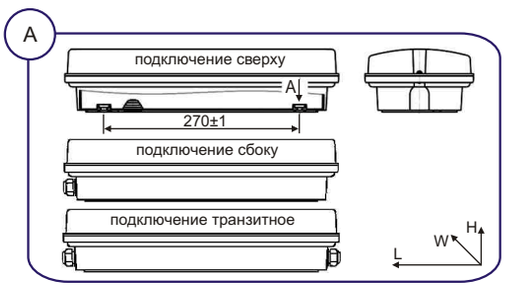

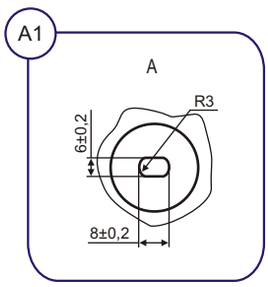

ОСОБЕННОСТИ:
- в ДПП: источник света - энергоэкономные светодиоды! больше 50тыс. часов непрерывной работы, стабильный световой поток, стойкие к перепадам напряжения и многоразовым включениям/выключениям, мгновенно зажигаются/перезажигаются, имеют высокую цветопередачу, нет ультрафиолетового излучения, отсутствует вредный эффект низкочастотных пульсаций, экологически безвредны (без ртути): не требуют специальных условий утилизации;
- высокая степень пылевлагозащиты, пожаробезопасный, антивандальный;
- атмосферостойкий - длительный срок службы.

ДПП05В, ЛПП05В

Пример для заказа: **ВАТРА ДПП05В-15-221 УХЛ4.1**

расшифровка модификации:
1 цифра • конструктивное исполнение:
1- обычное
2- антивандальное
2 цифра • подключение к электросети:
1- сверху (индивидуально)
2- сбоку (индивидуально)
3- сбоку транзитно (магистральное)
3 цифра • 1- светодиоды
2- без ламп

Тип светильника	Напряжение, В	Степень защиты	ИС	Цоколь	тип КСС	PDFφ	Габариты, LxWxH, мм	Масса, кг ±10%
ДПП05В-8-111 УХЛ4.1	220 АС	IP65	LED	-	Д	0,95	385x155x90	2,5
ДПП05В-8-121 УХЛ4.1	220 АС	IP65	LED	-	Д	0,95	385x155x90	2,55
ДПП05В-8-131 УХЛ4.1	220 АС	IP65	LED	-	Д	0,95	385x155x90	2,6
ДПП05В-8-211 УХЛ4.1	220 АС	IP65	LED	-	Д	0,95	385x155x90	2,62
ДПП05В-8-221 УХЛ4.1	220 АС	IP65	LED	-	Д	0,95	385x155x90	2,67
ДПП05В-8-231 УХЛ4.1	220 АС	IP65	LED	-	Д	0,95	385x155x90	2,82
ДПП05В-15-111 УХЛ4.1	220 АС	IP65	LED	-	Д	0,95	385x155x90	2,4
ДПП05В-15-121 УХЛ4.1	220 АС	IP65	LED	-	Д	0,95	385x155x90	2,45
ДПП05В-15-131 УХЛ4.1	220 АС	IP65	LED	-	Д	0,95	385x155x90	2,5
ДПП05В-15-211 УХЛ4.1	220 АС	IP65	LED	-	Д	0,95	385x155x90	2,53
ДПП05В-15-221 УХЛ4.1	220 АС	IP65	LED	-	Д	0,95	385x155x90	2,58
ДПП05В-15-231 УХЛ4.1	220 АС	IP65	LED	-	Д	0,95	385x155x90	2,63
ЛПП05В-2x11-112 УХЛ4.1	220 АС	IP65	CFL	G23	Д	0,5	385x155x90	2,5
ЛПП05В-2x11-122 УХЛ4.1	220 АС	IP65	CFL	G23	Д	0,5	385x155x90	2,55
ЛПП05В-2x11-132 УХЛ4.1	220 АС	IP65	CFL	G23	Д	0,5	385x155x90	2,6
ЛПП05В-2x11-212 УХЛ4.1	220 АС	IP65	CFL	G23	Д	0,5	385x155x90	2,62
ЛПП05В-2x11-222 УХЛ4.1	220 АС	IP65	CFL	G23	Д	0,5	385x155x90	2,67
ЛПП05В-2x11-232 УХЛ4.1	220 АС	IP65	CFL	G23	Д	0,5	385x155x90	2,82
ЛПП05В-1x18-112 УХЛ4.1	220 АС	IP65	CFL	2G11	Д	0,95	385x155x90	2,4
ЛПП05В-1x18-122 УХЛ4.1	220 АС	IP65	CFL	2G11	Д	0,95	385x155x90	2,45
ЛПП05В-1x18-132 УХЛ4.1	220 АС	IP65	CFL	2G11	Д	0,95	385x155x90	2,5
ЛПП05В-1x18-212 УХЛ4.1	220 АС	IP65	CFL	2G11	Д	0,95	385x155x90	2,53
ЛПП05В-1x18-222 УХЛ4.1	220 АС	IP65	CFL	2G11	Д	0,95	385x155x90	2,58
ЛПП05В-1x18-232 УХЛ4.1	220 АС	IP65	CFL	2G11	Д	0,95	385x155x90	2,63
ЛПП05В-2x18-112 УХЛ4.1	220 АС	IP65	CFL	2G11	Д	0,95	385x155x90	2,62
ЛПП05В-2x18-122 УХЛ4.1	220 АС	IP65	CFL	2G11	Д	0,95	385x155x90	2,67
ЛПП05В-2x18-132 УХЛ4.1	220 АС	IP65	CFL	2G11	Д	0,95	385x155x90	2,82
ЛПП05В-2x18-212 УХЛ4.1	220 АС	IP65	CFL	2G11	Д	0,95	385x155x90	2,7
ЛПП05В-2x18-222 УХЛ4.1	220 АС	IP65	CFL	2G11	Д	0,95	385x155x90	2,75
ЛПП05В-2x18-232 УХЛ4.1	220 АС	IP65	CFL	2G11	Д	0,95	385x155x90	2,8
ЛПП05В-2x24-112 УХЛ4.1	220 АС	IP65	CFL	2G11	Д	0,95	385x155x90	2,62
ЛПП05В-2x24-122 УХЛ4.1	220 АС	IP65	CFL	2G11	Д	0,95	385x155x90	2,67
ЛПП05В-2x24-132 УХЛ4.1	220 АС	IP65	CFL	2G11	Д	0,95	385x155x90	2,82
ЛПП05В-2x24-212 УХЛ4.1	220 АС	IP65	CFL	2G11	Д	0,95	385x155x90	2,7
ЛПП05В-2x24-222 УХЛ4.1	220 АС	IP65	CFL	2G11	Д	0,95	385x155x90	2,75
ЛПП05В-2x24-232 УХЛ4.1	220 АС	IP65	CFL	2G11	Д	0,95	385x155x90	2,8

ДПП06У (аварийный)

 ТУ У 31.5-21167170-018:2005

источник света и мощность номинал., Вт..... **светодиоды • 8 (835лм)**
напряжение питания номинал., В..... **220 АС**
степень пылевлагозащиты..... **IP65**
класс пожароопасной зоны..... **П-I; П-II**
класс электрозащиты (ДСТУ IEC 60598-1:2002)... **I**
механическая стойкость (ГОСТ 30631-99)..... **М1**
компенсация реактивной мощности (PFC)..... **0,95**
температура окружающей среды..... **-20°С...+40°С (У3.1)**

Источник света: светодиоды *Osram* (КЦТ 5000...6500К)

Для аварийного освещения производственных, административных, офисных, коммерческих, сельскохозяйственных, складских, спортивных, вспомогательных и других помещений (в т.ч. в ЖКХ) пожароопасных зон классов П-I, П-II, в случае отключения основного электропитания.

Корпус: не горючий поликарбонат.
Светопропускающий защитный элемент - светорассеиватель: светостабилизированный поликарбонат.
Аппаратура управления: встроенные ЭИП и АКБ *Intelight*.
Кабельный ввод: 1 или 2шт.
Комплект поставки: светильник с светодиодным источником света, спецключ.

Способ монтажа: на опорную поверхность с помощью шурупов, резьбовых шпилек, винтов или болтов.
Электроподключение - индивидуальное кабелем Ø5...10мм (сечение жил 1,5...4мм^2).

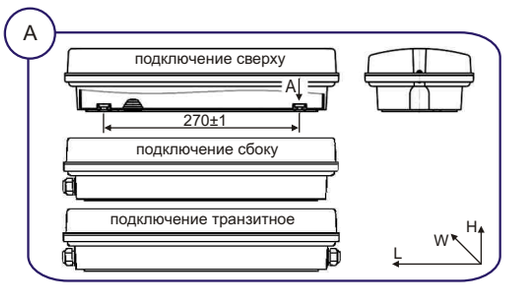

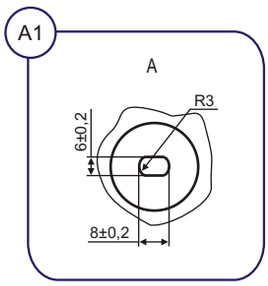

ОСОБЕННОСТИ:
- ТУ согласовано Государственным департаментом пожарной безопасности Украины для освещения пожароопасных зон классов П-I и П-II;
- работа в аварийном режиме min. 3 часа;
- источник света - энергоэкономные светодиоды! больше 50тыс. часов непрерывной работы, стабильный световой поток, стойкие к перепадам напряжения и многоразовым включениям/выключениям, мгновенно зажигаются/перезажигаются, имеют высокую цветопередачу, нет ультрафиолетового излучения, отсутствует вредный эффект низкочастотных пульсаций, экологически безвредны (без ртути): не требуют специальных условий утилизации;
- высокая степень пылевлагозащиты, пожаробезопасный, антивандальный;
- атмосферостойкий - длительный срок службы.

Пример для заказа: **ВАТРА ДПП06У-8-221 У3.1**

расшифровка модификации:
1 цифра • конструктивное исполнение:
2- антивандальное
2 цифра • подключение к электросети:
1- сверху (индивидуально)
2- сбоку (индивидуально)
3- сбоку транзитно (магистральное)
3 цифра • 1- светодиоды

Тип светильника	Напряжение, В	Степень защиты	ИС	Цоколь	тип КСС	Время авар. роботы, час	Габариты, LxWxH, мм	Масса, кг ±10%
ДПП06У-8-211 У3.1	220 АС	IP65	LED	-	Д	3	380x155x90	1,8
ДПП06У-8-221 У3.1	220 АС	IP65	LED	-	Д	3	385x155x90	1,8
ДПП06У-8-231 У3.1	220 АС	IP65	LED	-	Д	3	390x155x90	1,8

ДБО01ВСП, ДБО02ВСП (аварийный)

 ТУ У 31.5-32632280-015-2004

источник света и мощность номинал., Вт..... **светодиоды • 6**
напряжение питания номинал., В..... **220 АС; 24 АС; 12 АС**
степень пылевлагозащиты..... **IP20; IP65**
класс электрозащиты (ДСТУ IEC 60598-1:2002)... **I**
механическая стойкость (ГОСТ 30631-99)..... **М1**
компенсация реактивной мощности (PFC)..... **0,95**
температура окружающей среды..... **-20°С...+40°С (УХЛ3.1)**

ДБО01ВСП

ДБО02ВСП

Для подсветки, в постоянном / не постоянном и в аварийном (в случае отключения основного электропитания) режиме, информационных надписей и знаков ориентирования в производственных, административных, офисных, коммерческих, сельскохозяйственных, складских, спортивных, вспомогательных и других помещений (в т.ч. в ЖКХ). Исполнения с возможностью подключения к сети аварийного оповещения, которые при подаче такого сигнала переходят в режим роботы Alarm (мигающее свечение и прерывистый звуковой сигнал).

Корпус ДБО01ВСП (IP20): листовая сталь.
Корпус ДБО02ВСП (IP65): не горючий поликарбонат.
Светопропускающий защитный элемент - светорассеиватель: светостабилизированный поликарбонат.
Аппаратура управления: встроенные ЭИП и аккумуляторная батарея.
Кабельный ввод: 1шт.
Комплект поставки: светильник с светодиодным источником света.

Источник света: светодиоды *Osram* (КЦТ 5000...6500К)

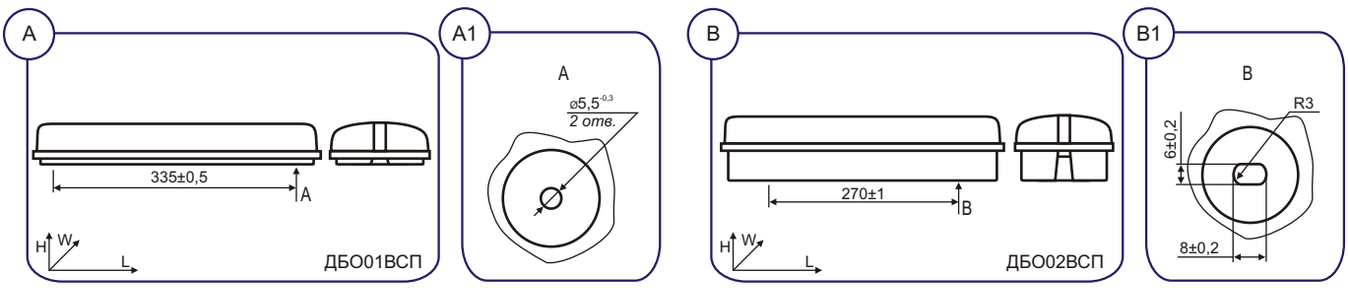

Способ монтажа: на опорную поверхность с помощью шурупов, резьбовых шпилек, винтов или болтов.
Электроподключение - индивидуальное кабелем Ø5...10мм (сечение жил 1,5...2,5мм^2).

ОСОБЕННОСТИ:
- работа в аварийном режиме до 10 часов;
- высокая степень пылевлагозащиты в ДБО02ВСП;
- пожаробезопасный, антивандальный, атмосферостойкий;
- источник света - энергоэкономные светодиоды! больше 50тыс. часов непрерывной работы, стабильный световой поток, стойкие к перепадам напряжения и многоразовым включениям/выключениям, мгновенно зажигаются/перезажигаются, имеют высокую цветопередачу, нет ультрафиолетового излучения, отсутствует вредный эффект низкочастотных пульсаций, экологически безвредны (без ртути): не требуют специальных условий утилизации.

ДБО01ВСП, ДБО02ВСП (аварийный)

вид и номер информационной наклейки

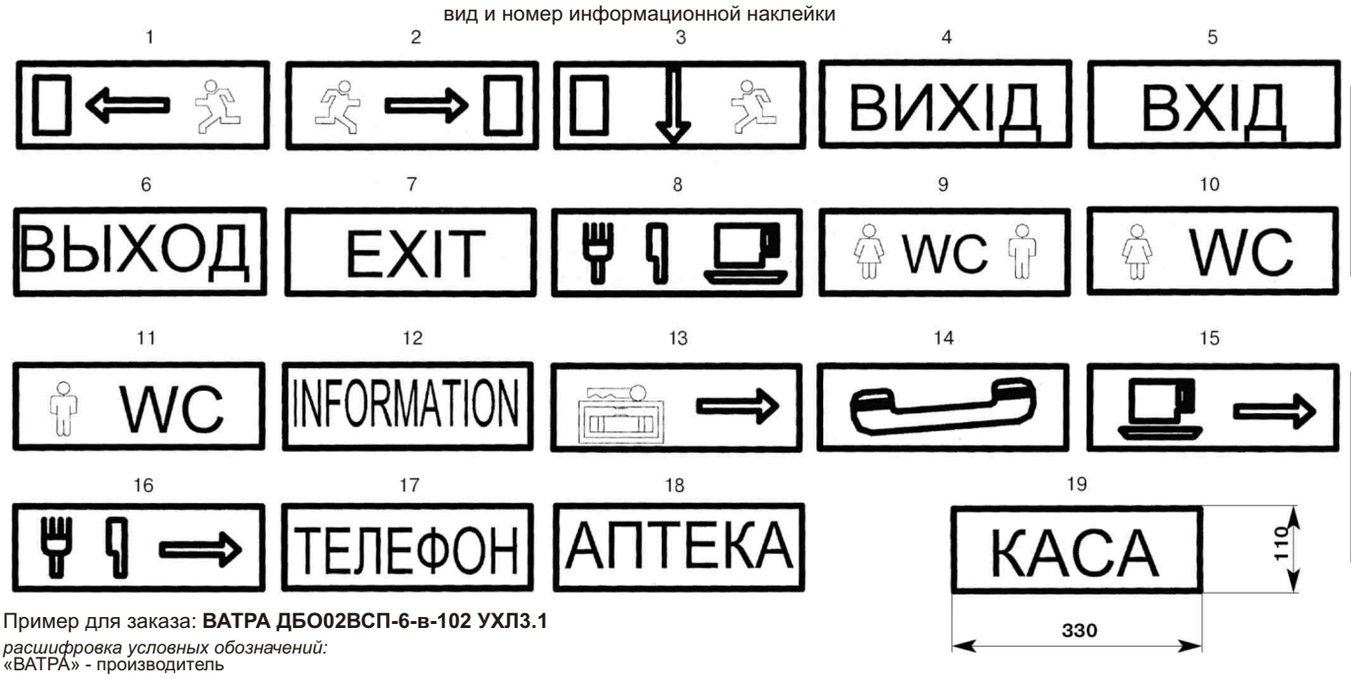

Пример для заказа: **ВАТРА ДБО02ВСП-6-в-102 УХЛ3.1**

расшифровка условных обозначений:
«ВАТРА» - производитель

«ДБО-» - светильник с светодиодным источником света (Д), настенный (Б), для общественных помещений (О):

«-02ВСП-» - номер серии светильника:
01ВСП- степень защиты IP20
02ВСП- степень защиты IP65

«-6-» - мощность источника света

«-в-» - режим работы:
а- постоянный
б- не постоянный
в- постоянный+ALARM
г- не постоянный+ALARM

«-102» - модификация светильника
1 цифра • напряжение питания:
1- 220В, 50Гц
2- 24В, 50Гц
3- 12В, 50Гц
2 и 3 цифра • номер информационного знака: от 01 до 19

«УХЛ3.1» - климатическое исполнение УХЛ, категория размещения 3.1

Тип светильника	Напряжение, В	Степень защиты	ИС	Время авар. роботы, час, min.	Габариты, LxWxH, мм	Масса, кг ±10%
ДБО01ВСП-6-а-101…119	220 АС	IP20	LED	10	380x152x50	1,6
ДБО01ВСП-6-б-101…119	220 АС	IP20	LED	10	380x152x50	1,6
ДБО01ВСП-6-в-101…119	220 АС	IP20	LED	10	380x152x50	1,6
ДБО01ВСП-6-г-101…119	220 АС	IP20	LED	10	380x152x50	1,6
ДБО01ВСП-6-а-201…219	24 АС	IP20	LED	10	380x152x50	1,6
ДБО01ВСП-6-б-201…219	24 АС	IP20	LED	10	380x152x50	1,6
ДБО01ВСП-6-в-201…219	24 АС	IP20	LED	10	380x152x50	1,6
ДБО01ВСП-6-г-201…219	24 АС	IP20	LED	10	380x152x50	1,6
ДБО01ВСП-6-а-301…319	12 АС	IP20	LED	10	380x152x50	1,6
ДБО01ВСП-6-б-301…319	12 АС	IP20	LED	10	380x152x50	1,6
ДБО01ВСП-6-в-301…319	12 АС	IP20	LED	10	380x152x50	1,6
ДБО01ВСП-6-г-301…319	12 АС	IP20	LED	10	380x152x50	1,6
ДБО02ВСП-6-а-101…119	220 АС	IP65	LED	10	380x152x92	2
ДБО02ВСП-6-б-101…120	220 АС	IP65	LED	10	380x152x92	2
ДБО02ВСП-6-в-101…121	220 АС	IP65	LED	10	380x152x92	2
ДБО02ВСП-6-г-101…122	220 АС	IP65	LED	10	380x152x92	2
ДБО02ВСП-6-а-201…219	24 АС	IP65	LED	10	380x152x92	2
ДБО02ВСП-6-б-201…219	24 АС	IP65	LED	10	380x152x92	2
ДБО02ВСП-6-в-201…219	24 АС	IP65	LED	10	380x152x92	2
ДБО02ВСП-6-г-201…219	24 АС	IP65	LED	10	380x152x92	2
ДБО02ВСП-6-а-301…319	12 АС	IP65	LED	10	380x152x92	2
ДБО02ВСП-6-б-301…319	12 АС	IP65	LED	10	380x152x92	2
ДБО02ВСП-6-в-301…319	12 АС	IP65	LED	10	380x152x92	2
ДБО02ВСП-6-г-301…319	12 АС	IP65	LED	10	380x152x92	2

ДПБ01В

 ТУ У 31.5-00214267-011-2003

источник света и мощность номинал., Вт..... **светодиоды • 4 (480лм); 6 (770лм); 8 (960лм)**
напряжение питания номинал., В..... **220 АС**
степень пылевлагозащиты..... **IP54**
класс пожароопасной зоны..... **П-I; П-II**
класс электрозащиты (ДСТУ IEC 60598-1:2002)... **I**
механическая стойкость (ГОСТ 30631-99)..... **М1**
компенсация реактивной мощности (PFC)..... **0,95**
температура окружающей среды..... **-20°С...+40°С (УХЛ4)**

Для общего освещения производственных, офисных, административных, коммерческих, сельскохозяйственных, складских (антивандальная модификация), вспомогательных, бытовых и других помещений (в т.ч. в ЖКХ) взрывоопасной зоны класса 22 и пожароопасных зон классов П-I, П-II.

Корпус: алюминиевый сплав.
Светопропускающий защитный элемент - светорассеиватель: светостабилизированный поликарбонат, антивандальное исполнение - самозатухающий поликарбонат.
Аппаратура управления: встроенный ЭИП *Mean Well*.
Кабельный ввод: 1шт.
Комплект поставки: светильник с светодиодным источником света. Спецключ для антивандального исполнения.

Источник света: светодиоды *Osram* (КЦТ 5000...6500К)

Способ монтажа: на опорную поверхность с помощью шурупов, резьбовых шпилек, винтов или болтов.
Электроподключение - индивидуальное кабелем Ø4,5...10мм (сечение жил 1,5...2,5мм^2).

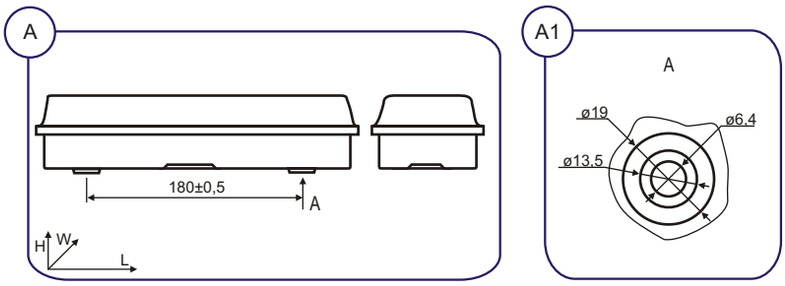

ОСОБЕННОСТИ:
- источник света - энергоэкономные светодиоды! больше 50тыс. часов непрерывной работы, стабильный световой поток, стойкие к перепадам напряжения и многоразовым включениям/выключениям, мгновенно зажигаются/перезажигаются, имеют высокую цветопередачу, нет ультрафиолетового излучения, отсутствует вредный эффект низкочастотных пульсаций, экологически безвредны (без ртути): не требуют специальных условий утилизации;
- высокая степень пылевлагозащиты, пожаробезопасный, антивандальный;
- атмосферостойкий - длительный срок службы.

Пример для заказа: **ВАТРА ДПБ01В-8-222 УХЛ4**

расшифровка модификации:
1 цифра • конструктивное исполнение:
1- обычное
2- антивандальное
2 цифра • подключение к электросети:
1- сверху (индивидуально)
2- сбоку (индивидуально)
3 цифра • 2- источник света: светодиоды

Тип светильника	Напряжение, В	Степень защиты	ИС	Световой поток, лм	тип КСС	Габариты, LxWxH, мм	Масса, кг ±10%	Исполнение
ДПБ01В-4-112 УХЛ4	220 АС	IP54	LED	480	Д	305x105x85	0,75	обычное
ДПБ01В-4-122 УХЛ4	220 АС	IP54	LED	480	Д	305x105x85	0,75	обычное
ДПБ01В-4-212 УХЛ4	220 АС	IP54	LED	480	Д	305x105x85	0,75	антиван.
ДПБ01В-4-222 УХЛ4	220 АС	IP54	LED	480	Д	305x105x85	0,75	антиван.
ДПБ01В-6-112 УХЛ4	220 АС	IP54	LED	770	Д	305x105x85	0,75	обычное
ДПБ01В-6-122 УХЛ4	220 АС	IP54	LED	770	Д	305x105x85	0,75	обычное
ДПБ01В-6-212 УХЛ4	220 АС	IP54	LED	770	Д	305x105x85	0,75	антиван.
ДПБ01В-6-222 УХЛ4	220 АС	IP54	LED	770	Д	305x105x85	0,75	антиван.
ДПБ01В-8-112 УХЛ4	220 АС	IP54	LED	960	Д	305x105x85	0,75	обычное
ДПБ01В-8-122 УХЛ4	220 АС	IP54	LED	960	Д	305x105x85	0,75	обычное
ДПБ01В-8-212 УХЛ4	220 АС	IP54	LED	960	Д	305x105x85	0,75	антиван.
ДПБ01В-8-222 УХЛ4	220 АС	IP54	LED	960	Д	305x105x85	0,75	антиван.

ДПП01В

 ТУ 3 Украины 0214279.012-93

источник света и мощность номинал., Вт..... **светодиоды • 5; 7; 8; 9; 12; 13**
напряжение питания номинал., В..... **220 AC; 110 DC (тільки для моделі А)**
степень пылевлагозащиты..... **IP20, IP55**
класс электрозащиты (ДСТУ IEC 60598-1:2002)... **I**
механическая стойкость (ГОСТ 30631-99)..... **M1**
коррелированная цветовая температура (CCT)... **4750...6500K**
компенсация реактивной мощности (PFC)..... **0,95**
температура окружающей среды..... **-30°C...+40°C (У3)**

IP55, класс защиты от поражения электрическим током II

модель А — 7Вт, 9Вт, 13Вт

IP20, класс защиты от поражения электрическим током I

модель В — 5Вт, 8Вт, 12Вт

Для общего освещения производственных, офисных, административных, коммерческих, сельскохозяйственных, складских (IP55), вспомогательных, бытовых и других помещений (в т.ч. в ЖКХ).

Корпус: модель А - пластмасса (IP55); модель В - листовая сталь (IP20).
Светопропускающий защитный элемент - светорассеиватель: светостабилизированный поликарбонат.
Аппаратура управления: встроенный ЭИП *Mean Well*.
Кабельный ввод: 1 или 2шт.
Источник света: светодиоды *Osram*.
Комплект поставки: светильник с светодиодным источником света.

1

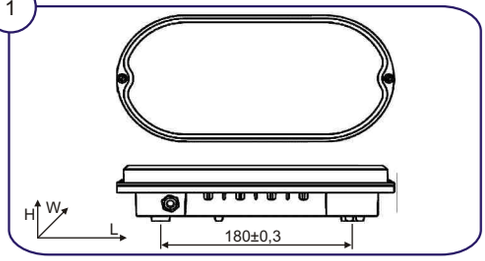

2

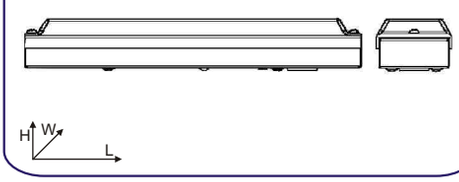

Электроподключение:
• модель А - 7Вт, 9Вт, 13Вт (IP55) - индивидуальное или транзитное кабелем Ø3,5...7мм (сечение жил 1,5...2,5мм^2).
• модель В - 5Вт, 8Вт, 12Вт (IP20) - индивидуальное проводами сечением жил 1,5...2,5мм^2.
Способ монтажа: на опорную поверхность с помощью шурупов, резьбовых шпилек, винтов или болтов.

ОСОБЕННОСТИ:
- модель А имеет исполнение (IP55) с классом защиты от поражения электрическим током II по ДСТУ IEC 60598-1:2002;
- источник света - энергоэкономные светодиоды! больше 50тыс. часов непрерывной работы, стабильный световой поток, стойкие к перепадам напряжения и многоразовым включениям/выключениям, мгновенно зажигаются/перезажигаются, имеют высокую цветопередачу, нет ультрафиолетового излучения, отсутствует вредный эффект низкочастотных пульсаций, экологически безвредны (без ртути): не требуют специальных условий утилизации;
- атмосферостойкий - имеет длительный срок службы.

Пример для заказа: **ВАТРА ДПП01В-9-002 У3**

расшифровка модификации:
1 цифра • 0
2 цифра • тип напряжение питания:
0- 220В AC
1- 110В DC (только для модели А)
3 цифра • подсоединение к электросети:
1- индивидуальное (один кабельный ввод)
2- транзитное (два кабельных ввода)

Модель	Тип светильника	Напряжение, В	Степень защиты	ИС	Мощность, Вт	Световой поток, лм	Тип КСС	Габарити, LxWxH, мм	Маса, кг ±10%
А	ДПП01В-7-001, -002 У3	220 AC	IP55	LED	7	840	Д	260x130x57	1,1
А	ДПП01В-7-011, -012 У3	110 DC	IP55	LED	7	840	Д	260x130x57	1,1
А	ДПП01В-9-001, -002 У3	220 AC	IP55	LED	9	1080	Д	260x130x57	1,1
А	ДПП01В-9-011, -012 У3	110 DC	IP55	LED	9	1080	Д	260x130x57	1,1
А	ДПП01В-13-001, -002 У3	220 AC	IP55	LED	13	1560	Д	260x130x57	1,1
А	ДПП01В-13-011, -012 У3	110 DC	IP55	LED	13	1560	Д	260x130x57	1,1
В	ДПП01В-5-001 У3	220 AC	IP20	LED	5	600	Д	230x52x36	0,25
В	ДПП01В-8-001 У3	220 AC	IP20	LED	8	960	Д	230x52x36	0,25
В	ДПП01В-12-001 У3	220 AC	IP20	LED	12	1440	Д	230x52x36	0,25

ДББ26У Селена-LED, ЛББ26У Селена-KLL

 ТУ У 31.5.33680115-044:2011

источник света и мощность номинал., Вт..... **светодиоды • 12 (1440лм); 16 (1920лм); 20 (2400лм)**
лампа люминесцентная компактная с ЭПРА (Е27) • 20
напряжение питания номинал., В..... **220 АС**
степень пылевлагозащиты..... **IP65**
класс электрозащиты (ДСТУ IEC 60598-1:2002)... **I**
механическая стойкость (ГОСТ 30631-99)..... **М1**
компенсация реактивной мощности (PFC)..... **ЛББ: 0,6; ДББ: 0,95**
температура окружающей среды..... **-20°С...+40°С (У1)**

Для наружного и общего освещения производственных, офисных, административных, коммерческих, складских, сельскохозяйственных, вспомогательных, бытовых и других помещений (в т.ч. в ЖКХ).

Корпус: алюминиевый сплав.
Светопропускающий защитный элемент - светорассеиватель: светостабилизированный поликарбонат.
Аппаратура управления ДББ: встроенный ЭИП *VATRA*.
Кабельный ввод: 1шт.
Комплект поставки: светильник, спецключ для антивандального исполнения.
ДББ с светодиодным источником света. ЛББ - лампы по заказу.

Источник света:
• светодиоды *Seoul Semiconductor* (по заказу - КЦТ 2500...3750К; 3750...4750К; 4750...7000К)
• компактные с встроенным ЭПРА люминесцентные лампы типа 1-ESL-045-3U, 1-ESL-046-3U (*Maxus*), 10YSP20-E27-spiral, 10SSP20-E27-spiral, 10WSP20-E27-spiral (*Wolta*), R7SW20ECD-6U, R7SV20ECD-6U, Z7NW20ECL-spiral, Z7NV20ECL-spiral (*Ecola*), КЛБ20/ТБ-Е27 Люммакс (*Газотрон-люкс*)
или аналогичные.

Способ монтажа: на опорную поверхность с помощью шурупов, резьбовых шпилек, винтов или болтов.
Электроподключение - индивидуальное кабелем Ø3,5...7мм (сечение жил 1,5...2,5мм^2) или проводами сечением жил 1,5...2,5мм^2.

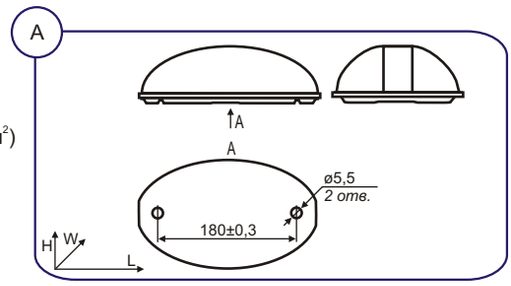

ОСОБЕННОСТИ:
- светильники разработаны в рамках Государственной программы светодиодного освещения Украины;
- есть обычное и антивандальное исполнение светильников;
- установка как внутри зданий так и на открытом воздухе без дополнительной защиты от атмосферных осадков;
- в ДББ: источник света - энергоэкономные светодиоды! больше 50тыс. часов непрерывной работы, стабильный световой поток, стойкие к перепадам напряжения и многоразовым включениям/выключениям, мгновенно зажигаются/перезажигаются, имеют высокую цветопередачу, нет ультрафиолетового излучения, отсутствует вредный эффект низкочастотных пульсаций, экологически безвредны (без ртути): не требуют специальных условий утилизации;
- высокая степень пылевлагозащиты, пожаробезопасный;
- атмосферостойкий - длительный срок службы.

Пример для заказа: **ВАТРА ДББ26У-16-014 У1 Селена-LED**

расшифровка модификации:
1 цифра • 0
2 цифра • конструктивное исполнение:
0- обычное
1- антивандальное
3 цифра • 2- 12Вт (ДББ)
4- 16Вт (ДББ)
6- 20Вт (ДББ)
7- 20Вт (ЛББ)

Тип светильника	Напряжение, В	Степень защиты	ИС	Мощность, Вт	тип КСС	PFC	Габариты, LxWxH, мм	Масса, кг ±10%
ДББ26У-12-002 У1 Селена-LED	220 АС	IP65	LED	12	Д	0,95	250x175x87	0,95
ДББ26У-12-012 У1 Селена-LED	220 АС	IP65	LED	12	Д	0,95	250x175x87	0,95
ДББ26У-16-004 У1 Селена-LED	220 АС	IP65	LED	16	Д	0,95	250x175x87	0,95
ДББ26У-16-014 У1 Селена-LED	220 АС	IP65	LED	16	Д	0,95	250x175x87	0,95
ДББ26У-20-006 У1 Селена-LED	220 АС	IP65	LED	20	Д	0,95	250x175x87	0,95
ДББ26У-20-016 У1 Селена-LED	220 АС	IP65	LED	20	Д	0,95	250x175x87	0,95
ЛББ26У-20-007 У1 Селена-KLL	220 АС	IP65	CFL	20	Д	0,6	250x175x87	0,8
ЛББ26У-20-017 У1 Селена-KLL	220 АС	IP65	CFL	20	Д	0,6	250x175x87	0,8

ДББ27У Селена-LED-1

 ТУ У 31.5-33680115-047:2012

источник света и мощность номинал., Вт..... **светодиоды • 6; 8; 10; 12**
напряжение питания номинал., В..... **220 АС**
степень пылевлагозащиты..... **IP65**
класс электрозащиты (ДСТУ IEC 60598-1:2002)... **I**
механическая стойкость (ГОСТ 30631-99)..... **М1**
коррелированная цветовая температура (CCT)... **2500...3750К; 3750...4750К; 4750...7000К**
компенсация реактивной мощности (PFC)..... **0,95**
температура окружающей среды..... **-20°С...+40°С (У3)**

Для общего освещения производственных, офисных, административных, коммерческих, складских, сельскохозяйственных, вспомогательных, бытовых и других помещений (в т.ч. в ЖКХ).

Корпус: алюминиевый сплав.
Декоративная накладка: ABS пластик (цвет по заказу - красный, зеленый, голубой, белый, серый).
Светопропускающий защитный элемент - светорассеиватель: светостабилизированный поликарбонат.
Аппаратура управления: встроенный ЭИП.
Кабельный ввод: 1шт.
Источник света: светодиоды.
Комплект поставки: светильник с светодиодным источником света, спецключ для антивандального исполнения.

Способ монтажа: на опорную поверхность с помощью шурупов, резьбовых шпилек, винтов или болтов.
Электроподключение - индивидуальное кабелем Ø3,5...7мм (сечение жил 1,5...2,5мм^2) или проводами сечением жил 1,5...2,5мм^2.

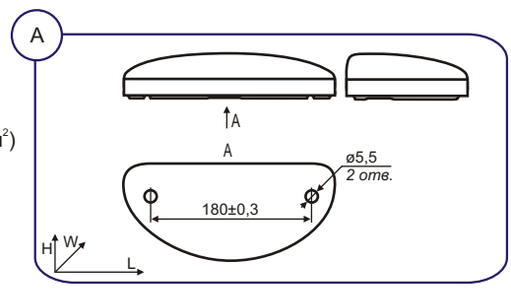

ОСОБЕННОСТИ:
- светильники разработаны в рамках Государственной программы светодиодного освещения Украины;
- есть обычное и антивандальное исполнение светильников;
- источник света - энергоэкономные светодиоды! больше 50тыс. часов непрерывной работы, стабильный световой поток, стойкие к перепадам напряжения и многоразовым включениям/выключениям, мгновенно зажигаются/перезажигаются, имеют высокую цветопередачу, нет ультрафиолетового излучения, отсутствует вредный эффект низкочастотных пульсаций, экологически безвредны (без ртути): не требуют специальных условий утилизации;
- высокая степень пылевлагозащиты, пожаробезопасный;
- атмосферостойкий - длительный срок службы.

ДББ27У Селена-LED-1

Пример для заказа: **ВАТРА ДББ27У-10-007 УЗ Селена-LED-1**

расшифровка модификации:
1 цифра • коррелированная цветовая температура:
0- 4750...7000К (холодный белый)
2- 3750...4750К (белый)
4- 2500...3750К (теплый белый)
2 цифра • цифра определяющая изготовителя электронных компонентов (ЭИП, светодиодный блок)
3 цифра • конструктивное исполнение:
1-, 2-, 3-, 4- обычное исполнение
5-, 6-, 7-, 8- антивандальное исполнение

Тип светильника	Напряжение, В	Степень защиты	ИС	Мощность, Вт	Световой поток, лм	тип КСС	Габариты, LxWxH, мм	Масса, кг ±10%
ДББ27У-6-001 УЗ Селена-LED-1	220 АС	IP65	LED	6	720	Д	250x136x55	0,8
ДББ27У-6-005 УЗ Селена-LED-1	220 АС	IP65	LED	6	720	Д	250x136x55	0,8
ДББ27У-6-011 УЗ Селена-LED-1	220 АС	IP65	LED	6	720	Д	250x136x55	0,8
ДББ27У-6-015 УЗ Селена-LED-1	220 АС	IP65	LED	6	720	Д	250x136x55	0,8
ДББ27У-6-021 УЗ Селена-LED-1	220 АС	IP65	LED	6	720	Д	250x136x55	0,8
ДББ27У-6-025 УЗ Селена-LED-1	220 АС	IP65	LED	6	720	Д	250x136x55	0,8
ДББ27У-6-211 УЗ Селена-LED-1	220 АС	IP65	LED	6	720	Д	250x136x55	0,8
ДББ27У-6-215 УЗ Селена-LED-1	220 АС	IP65	LED	6	720	Д	250x136x55	0,8
ДББ27У-6-221 УЗ Селена-LED-1	220 АС	IP65	LED	6	720	Д	250x136x55	0,8
ДББ27У-6-225 УЗ Селена-LED-1	220 АС	IP65	LED	6	720	Д	250x136x55	0,8
ДББ27У-6-411 УЗ Селена-LED-1	220 АС	IP65	LED	6	720	Д	250x136x55	0,8
ДББ27У-6-415 УЗ Селена-LED-1	220 АС	IP65	LED	6	720	Д	250x136x55	0,8
ДББ27У-6-421 УЗ Селена-LED-1	220 АС	IP65	LED	6	720	Д	250x136x55	0,8
ДББ27У-6-425 УЗ Селена-LED-1	220 АС	IP65	LED	6	720	Д	250x136x55	0,8
ДББ27У-8-002 УЗ Селена-LED-1	220 АС	IP65	LED	8	960	Д	250x136x55	0,8
ДББ27У-8-006 УЗ Селена-LED-1	220 АС	IP65	LED	8	960	Д	250x136x55	0,8
ДББ27У-8-012 УЗ Селена-LED-1	220 АС	IP65	LED	8	960	Д	250x136x55	0,8
ДББ27У-8-016 УЗ Селена-LED-1	220 АС	IP65	LED	8	960	Д	250x136x55	0,8
ДББ27У-8-022 УЗ Селена-LED-1	220 АС	IP65	LED	8	960	Д	250x136x55	0,8
ДББ27У-8-026 УЗ Селена-LED-1	220 АС	IP65	LED	8	960	Д	250x136x55	0,8
ДББ27У-8-212 УЗ Селена-LED-1	220 АС	IP65	LED	8	960	Д	250x136x55	0,8
ДББ27У-8-216 УЗ Селена-LED-1	220 АС	IP65	LED	8	960	Д	250x136x55	0,8
ДББ27У-8-222 УЗ Селена-LED-1	220 АС	IP65	LED	8	960	Д	250x136x55	0,8
ДББ27У-8-226 УЗ Селена-LED-1	220 АС	IP65	LED	8	960	Д	250x136x55	0,8
ДББ27У-8-412 УЗ Селена-LED-1	220 АС	IP65	LED	8	960	Д	250x136x55	0,8
ДББ27У-8-416 УЗ Селена-LED-1	220 АС	IP65	LED	8	960	Д	250x136x55	0,8
ДББ27У-8-422 УЗ Селена-LED-1	220 АС	IP65	LED	8	960	Д	250x136x55	0,8
ДББ27У-8-426 УЗ Селена-LED-1	220 АС	IP65	LED	8	960	Д	250x136x55	0,8
ДББ27У-10-003 УЗ Селена-LED-1	220 АС	IP65	LED	10	1200	Д	250x136x55	0,8
ДББ27У-10-007 УЗ Селена-LED-1	220 АС	IP65	LED	10	1200	Д	250x136x55	0,8
ДББ27У-10-013 УЗ Селена-LED-1	220 АС	IP65	LED	10	1200	Д	250x136x55	0,8
ДББ27У-10-017 УЗ Селена-LED-1	220 АС	IP65	LED	10	1200	Д	250x136x55	0,8
ДББ27У-10-023 УЗ Селена-LED-1	220 АС	IP65	LED	10	1200	Д	250x136x55	0,8
ДББ27У-10-027 УЗ Селена-LED-1	220 АС	IP65	LED	10	1200	Д	250x136x55	0,8
ДББ27У-10-213 УЗ Селена-LED-1	220 АС	IP65	LED	10	1200	Д	250x136x55	0,8
ДББ27У-10-217 УЗ Селена-LED-1	220 АС	IP65	LED	10	1200	Д	250x136x55	0,8
ДББ27У-10-223 УЗ Селена-LED-1	220 АС	IP65	LED	10	1200	Д	250x136x55	0,8
ДББ27У-10-227 УЗ Селена-LED-1	220 АС	IP65	LED	10	1200	Д	250x136x55	0,8
ДББ27У-10-413 УЗ Селена-LED-1	220 АС	IP65	LED	10	1200	Д	250x136x55	0,8
ДББ27У-10-417 УЗ Селена-LED-1	220 АС	IP65	LED	10	1200	Д	250x136x55	0,8
ДББ27У-10-423 УЗ Селена-LED-1	220 АС	IP65	LED	10	1200	Д	250x136x55	0,8
ДББ27У-10-427 УЗ Селена-LED-1	220 АС	IP65	LED	10	1200	Д	250x136x55	0,8
ДББ27У-12-004 УЗ Селена-LED-1	220 АС	IP65	LED	12	1440	Д	250x136x55	0,8
ДББ27У-12-008 УЗ Селена-LED-1	220 АС	IP65	LED	12	1440	Д	250x136x55	0,8
ДББ27У-12-014 УЗ Селена-LED-1	220 АС	IP65	LED	12	1440	Д	250x136x55	0,8
ДББ27У-12-018 УЗ Селена-LED-1	220 АС	IP65	LED	12	1440	Д	250x136x55	0,8
ДББ27У-12-024 УЗ Селена-LED-1	220 АС	IP65	LED	12	1440	Д	250x136x55	0,8
ДББ27У-12-028 УЗ Селена-LED-1	220 АС	IP65	LED	12	1440	Д	250x136x55	0,8
ДББ27У-12-214 УЗ Селена-LED-1	220 АС	IP65	LED	12	1440	Д	250x136x55	0,8
ДББ27У-12-218 УЗ Селена-LED-1	220 АС	IP65	LED	12	1440	Д	250x136x55	0,8
ДББ27У-12-224 УЗ Селена-LED-1	220 АС	IP65	LED	12	1440	Д	250x136x55	0,8
ДББ27У-12-228 УЗ Селена-LED-1	220 АС	IP65	LED	12	1440	Д	250x136x55	0,8
ДББ27У-12-414 УЗ Селена-LED-1	220 АС	IP65	LED	12	1440	Д	250x136x55	0,8
ДББ27У-12-418 УЗ Селена-LED-1	220 АС	IP65	LED	12	1440	Д	250x136x55	0,8
ДББ27У-12-424 УЗ Селена-LED-1	220 АС	IP65	LED	12	1440	Д	250x136x55	0,8
ДББ27У-12-428 УЗ Селена-LED-1	220 АС	IP65	LED	12	1440	Д	250x136x55	0,8

ДББ28У Селена-LED-М

 ТУ У 31.5-33680115-047:2012

источник света и мощность номинал., Вт..... **светодиоды • 8; 10; 12; 16; 20**
напряжение питания номинал., В..... **220 АС**
степень пылевлагозащиты..... **IP65**
класс электрозащиты (ДСТУ IEC 60598-1:2002)... **I**
механическая стойкость (ГОСТ 30631-99)..... **М1**
коррелированная цветовая температура (ССТ)... **2500...3750К; 3750...4750К; 4750...7000К**
компенсация реактивной мощности (PFC)..... **0,95**
температура окружающей среды..... **-20°С...+40°С (У3)**

Для общего освещения производственных, офисных, административных, коммерческих, складских, сельскохозяйственных, вспомогательных, бытовых и других помещений (в т.ч. в ЖКХ).

Корпус: алюминиевый сплав.
Светопропускающий защитный элемент - светорассеиватель: светостабилизированный поликарбонат.
Аппаратура управления: встроенный ЭИП *VATRA*.
Кабельный ввод: 1шт.
Источник света: светодиоды *Seoul Semiconductor*.
Комплект поставки: светильник с светодиодным источником света, спецключ для антивандального исполнения.
Способ монтажа: на опорную поверхность с помощью шурупов, резьбовых шпилек, винтов или болтов.
Электроподключение - индивидуальное кабелем Ø3,5...7мм (сечение жил 1,5...2,5мм^2) или проводами сечением жил 1,5...2,5мм^2.

ОСОБЕННОСТИ:
- есть обычное и антивандальное исполнение светильников;
- источник света - энергоэкономные светодиоды! больше 50тыс. часов непрерывной работы, стабильный световой поток, стойкие к перепадам напряжения и многоразовым включениям/выключениям, мгновенно зажигаются/перезажигаются, имеют высокую цветопередачу, нет ультрафиолетового излучения, отсутствует вредный эффект низкочастотных пульсаций, экологически безвредны (без ртути): не требуют специальных условий утилизации;
- высокая степень пылевлагозащиты, пожаробезопасный;
- атмосферостойкий - длительный срок службы.

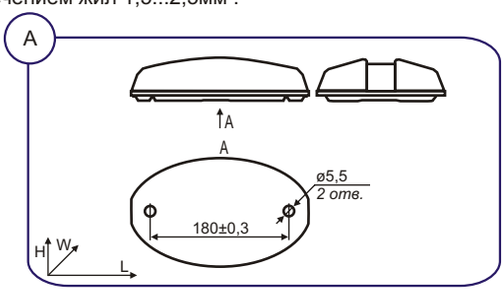

Пример для заказа: **ВАТРА ДББ28У-12-016 У3 Селена-LED-М**

расшифровка модификации:
1 цифра • 0
2 цифра • коррелированная цветовая температура:
0- 4750...7000К (холодный белый)
1- 3750...4750К (белый)
2- 2500...3750К (теплый белый)
3 цифра • конструктивное исполнение:
0- антивандальное исполнение, мощность 20Вт
1- обычное исполнение, мощность 8Вт
2- обычное исполнение, мощность 10Вт
3- обычное исполнение, мощность 12Вт
4- антивандальное исполнение, мощность 8Вт
5- антивандальное исполнение, мощность 10Вт
6- антивандальное исполнение, мощность 12Вт
7- обычное исполнение, мощность 16Вт
8- обычное исполнение, мощность 20Вт

Тип светильника	Напряжение, В	Степень защиты	ИС	Мощность, Вт	Световой поток, лм	тип КСС	Габариты, LxWxH, мм	Масса, кг ±10%
ДББ28У-8-001 У3 Селена-LED-М	220 АС	IP65	LED	8	960	Д	250x175x70	0,95
ДББ28У-8-004 У3 Селена-LED-М	220 АС	IP65	LED	8	960	Д	250x175x70	0,95
ДББ28У-8-011 У3 Селена-LED-М	220 АС	IP65	LED	8	960	Д	250x175x70	0,95
ДББ28У-8-014 У3 Селена-LED-М	220 АС	IP65	LED	8	960	Д	250x175x70	0,95
ДББ28У-8-021 У3 Селена-LED-М	220 АС	IP65	LED	8	960	Д	250x175x70	0,95
ДББ28У-8-024 У3 Селена-LED-М	220 АС	IP65	LED	8	960	Д	250x175x70	0,95
ДББ28У-10-002 У3 Селена-LED-М	220 АС	IP65	LED	10	1200	Д	250x175x70	0,95
ДББ28У-10-005 У3 Селена-LED-М	220 АС	IP65	LED	10	1200	Д	250x175x70	0,95
ДББ28У-10-012 У3 Селена-LED-М	220 АС	IP65	LED	10	1200	Д	250x175x70	0,95
ДББ28У-10-015 У3 Селена-LED-М	220 АС	IP65	LED	10	1200	Д	250x175x70	0,95
ДББ28У-10-022 У3 Селена-LED-М	220 АС	IP65	LED	10	1200	Д	250x175x70	0,95
ДББ28У-10-025 У3 Селена-LED-М	220 АС	IP65	LED	10	1200	Д	250x175x70	0,95
ДББ28У-12-003 У3 Селена-LED-М	220 АС	IP65	LED	12	1440	Д	250x175x70	0,95
ДББ28У-12-006 У3 Селена-LED-М	220 АС	IP65	LED	12	1440	Д	250x175x70	0,95
ДББ28У-12-013 У3 Селена-LED-М	220 АС	IP65	LED	12	1440	Д	250x175x70	0,95
ДББ28У-12-016 У3 Селена-LED-М	220 АС	IP65	LED	12	1440	Д	250x175x70	0,95
ДББ28У-12-023 У3 Селена-LED-М	220 АС	IP65	LED	12	1440	Д	250x175x70	0,95
ДББ28У-12-026 У3 Селена-LED-М	220 АС	IP65	LED	12	1440	Д	250x175x70	0,95
ДББ28У-16-007 У3 Селена-LED-М	220 АС	IP65	LED	16	1920	Д	250x175x70	0,95
ДББ28У-16-009 У3 Селена-LED-М	220 АС	IP65	LED	16	1920	Д	250x175x70	0,95
ДББ28У-16-017 У3 Селена-LED-М	220 АС	IP65	LED	16	1920	Д	250x175x70	0,95
ДББ28У-16-019 У3 Селена-LED-М	220 АС	IP65	LED	16	1920	Д	250x175x70	0,95
ДББ28У-16-027 У3 Селена-LED-М	220 АС	IP65	LED	16	1920	Д	250x175x70	0,95
ДББ28У-16-029 У3 Селена-LED-М	220 АС	IP65	LED	16	1920	Д	250x175x70	0,95
ДББ28У-20-000 У3 Селена-LED-М	220 АС	IP65	LED	20	2400	Д	250x175x70	0,95
ДББ28У-20-008 У3 Селена-LED-М	220 АС	IP65	LED	20	2400	Д	250x175x70	0,95
ДББ28У-20-010 У3 Селена-LED-М	220 АС	IP65	LED	20	2400	Д	250x175x70	0,95
ДББ28У-20-018 У3 Селена-LED-М	220 АС	IP65	LED	20	2400	Д	250x175x70	0,95
ДББ28У-20-020 У3 Селена-LED-М	220 АС	IP65	LED	20	2400	Д	250x175x70	0,95
ДББ28У-20-028 У3 Селена-LED-М	220 АС	IP65	LED	20	2400	Д	250x175x70	0,95

ДББ37У Селена-LED-2

 ТУ У 27.4-33680115-055:2013

источник света и мощность номинал., Вт..... **светодиоды • 6; 8; 10; 12**
напряжение питания номинал., В..... **220 АС**
степень пылевлагозащиты..... **IP40**
класс электрозащиты (ДСТУ IEC 60598-1:2002)... **I**
механическая стойкость (ГОСТ 30631-99)..... **М1**
коррелированная цветовая температура (ССТ)... **2500...3750К; 3750...4750К; 4750...7000К**
компенсация реактивной мощности (PFC)..... **0,95**
температура окружающей среды..... **-20°С...+40°С (У3)**

Для общего освещения производственных, офисных, административных, коммерческих, складских, сельскохозяйственных, вспомогательных, бытовых и других помещений (в т.ч. в ЖКХ).

Корпус: алюминиевый сплав.
Боковые крышки: ABS пластик.
Светопропускающий защитный элемент - светорассеиватель: светостабилизированный поликарбонат.
Аппаратура управления: встроенный ЭИП *VATRA*.
Кабельный ввод: 1шт.
Источник света: светодиоды *Osram*.
Комплект поставки: светильник с светодиодным источником света, спецключ для антивандального исполнения.
Способ монтажа: на опорную поверхность с помощью шурупов, резьбовых шпилек, винтов или болтов.
Электроподключение - индивидуальное кабелем Ø4...6,5мм (сечение жил 1,5...2,5мм^2) или проводами сечением жил 1,5...2,5мм^2.

ОСОБЕННОСТИ:
- светильники разработаны в рамках Государственной программы светодиодного освещения Украины;
- есть обычное и антивандальное исполнение светильников;
- источник света - энергоэкономные светодиоды! больше 50тыс. часов непрерывной работы, стабильный световой поток, стойкие к перепадам напряжения и многоразовым включениям/выключениям, мгновенно зажигаются/перезажигаются, имеют высокую цветопередачу, нет ультрафиолетового излучения, отсутствует вредный эффект низкочастотных пульсаций, экологически безвредны (без ртути): не требуют специальных условий утилизации;
- высокая степень пылевлагозащиты, пожаробезопасный;
- атмосферостойкий - длительный срок службы.

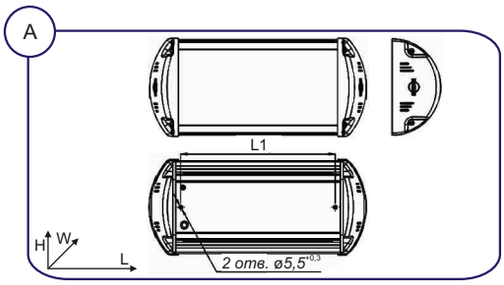

Пример для заказа: **ВАТРА ДББ28У-10-017 У3 Селена-LED-2**

расшифровка модификации:
1 цифра • 0
2 цифра • коррелированная цветовая температура:
0- 4750...7000К (холодный белый)
1- 3750...4750К (белый)
2- 2500...3750К (теплый белый)
3 цифра • конструктивное исполнение:
1- обычное исполнение, мощность 6Вт
2- обычное исполнение, мощность 8Вт
3- обычное исполнение, мощность 10Вт
4- обычное исполнение, мощность 12Вт
5- антивандальное исполнение, мощность 6Вт
6- антивандальное исполнение, мощность 8Вт
7- антивандальное исполнение, мощность 10Вт
8- антивандальное исполнение, мощность 12Вт

Тип светильника	Напряжение, В	Степень защиты	ИС	Мощность, Вт	Световой поток, лм	тип КСС	Габариты, LxWxH, мм	L1, мм	Масса, кг ±10%
ДББ37У-6-001 У3 Селена-LED-2	220 АС	IP40	LED	6	720	Д	241x134x67	154±0,5	0,55
ДББ37У-6-005 У3 Селена-LED-2	220 АС	IP40	LED	6	720	Д	241x134x67	154±0,5	0,55
ДББ37У-6-011 У3 Селена-LED-2	220 АС	IP40	LED	6	720	Д	241x134x67	154±0,5	0,55
ДББ37У-6-015 У3 Селена-LED-2	220 АС	IP40	LED	6	720	Д	241x134x67	154±0,5	0,55
ДББ37У-6-021 У3 Селена-LED-2	220 АС	IP40	LED	6	720	Д	241x134x67	154±0,5	0,55
ДББ37У-6-025 У3 Селена-LED-2	220 АС	IP40	LED	6	720	Д	241x134x67	154±0,5	0,55
ДББ37У-8-002 У3 Селена-LED-2	220 АС	IP40	LED	8	960	Д	241x134x67	154±0,5	0,55
ДББ37У-8-006 У3 Селена-LED-2	220 АС	IP40	LED	8	960	Д	241x134x67	154±0,5	0,55
ДББ37У-8-012 У3 Селена-LED-2	220 АС	IP40	LED	8	960	Д	241x134x67	154±0,5	0,55
ДББ37У-8-016 У3 Селена-LED-2	220 АС	IP40	LED	8	960	Д	241x134x67	154±0,5	0,55
ДББ37У-8-022 У3 Селена-LED-2	220 АС	IP40	LED	8	960	Д	241x134x67	154±0,5	0,55
ДББ37У-8-026 У3 Селена-LED-2	220 АС	IP40	LED	8	960	Д	241x134x67	154±0,5	0,55
ДББ37У-10-003 У3 Селена-LED-2	220 АС	IP40	LED	10	1200	Д	303x134x67	216±0,5	0,8
ДББ37У-10-007 У3 Селена-LED-2	220 АС	IP40	LED	10	1200	Д	303x134x67	216±0,5	0,8
ДББ37У-10-013 У3 Селена-LED-2	220 АС	IP40	LED	10	1200	Д	303x134x67	216±0,5	0,8
ДББ37У-10-017 У3 Селена-LED-2	220 АС	IP40	LED	10	1200	Д	303x134x67	216±0,5	0,8
ДББ37У-10-023 У3 Селена-LED-2	220 АС	IP40	LED	10	1200	Д	303x134x67	216±0,5	0,8
ДББ37У-10-027 У3 Селена-LED-2	220 АС	IP40	LED	10	1200	Д	303x134x67	216±0,5	0,8
ДББ37У-12-004 У3 Селена-LED-2	220 АС	IP40	LED	12	1440	Д	303x134x67	216±0,5	0,8
ДББ37У-12-008 У3 Селена-LED-2	220 АС	IP40	LED	12	1440	Д	303x134x67	216±0,5	0,8
ДББ37У-12-014 У3 Селена-LED-2	220 АС	IP40	LED	12	1440	Д	303x134x67	216±0,5	0,8
ДББ37У-12-018 У3 Селена-LED-2	220 АС	IP40	LED	12	1440	Д	303x134x67	216±0,5	0,8
ДББ37У-12-024 У3 Селена-LED-2	220 АС	IP40	LED	12	1440	Д	303x134x67	216±0,5	0,8
ДББ37У-12-028 У3 Селена-LED-2	220 АС	IP40	LED	12	1440	Д	303x134x67	216±0,5	0,8

ДББ37У Селена-LED-3

 ТУ У 27.4-33680115-055:2013

источник света и мощность номинал., Вт..... **светодиоды • 20**
напряжение питания номинал., В..... **220 АС**
степень пылевлагозащиты..... **IP54**
класс электрозащиты (ДСТУ IEC 60598-1:2002)... **I**
механическая стойкость (ГОСТ 30631-99)..... **М1**
коррелированная цветовая температура (ССТ)... **3500...4500К**
компенсация реактивной мощности (PFC)..... **0,9**
температура окружающей среды..... **-30°С...+40°С (У3)**

Для освещения объектов ЖКХ, а также помещений административного, коммерческого, офисного, бытового, производственного, сельскохозяйственного назначения.

Корпус: листовая сталь.
Светопропускающий защитный элемент - светорассеиватель: светостабилизированный поликарбонат.
Аппаратура управления: встроенный ЭИП *VATRA*.
Кабельный ввод: 1шт.
Источник света: светодиоды *Osram.*
Комплект поставки: светильник с светодиодным источником света.

Электроподключение - индивидуальное кабелем или проводами сечениям жил 1,5...2,5мм².

Способ монтажа: крепятся к опорной поверхности с помощью шурупов, винтов, винтовых шпилек или болтов.

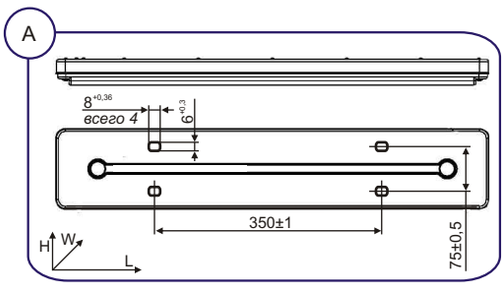

ОСОБЕННОСТИ:
- источник света - энергоэкономные светодиоды! больше 50тыс. часов непрерывной работы, стабильный световой поток, стойкие к перепадам напряжения и многоразовым включениям/выключениям, мгновенно зажигаются/перезажигаются, имеют высокую цветопередачу, нет ультрафиолетового излучения, отсутствует вредный эффект низкочастотных пульсаций, экологически безвредны (без ртути): не требуют специальных условий утилизации;
- атмосферостойкий - имеет длительный срок службы.

Тип светильника	Напряжение, В	Степень защиты	ИС	Мощность, Вт	Световой поток, лм	Тип КСС	Габарити, LxWxH, мм	Маса, кг ±10%
ДББ37У-20 У3 Селена-LED-3	220 АС	IP54	LED	20	2400	Д	608x113x40	1,6

ДББ, ЛББ, НББ Селена

 ТУ У 31.5.33680115-040:2010

источник света и мощность номинал., Вт.....	**светодиоды • 4 (480лм); 8 (960лм); 12 (1440лм)** **лампа люминесцентная компактная с ЭПРА (Е27) • 15; 20** **лампа накаливания (Е27) • 60; 100**
напряжение питания номинал., В.....	**220 АС**
степень пылевлагозащиты.....	**IP20; IP44; IP54**
класс электрозащиты (ДСТУ IEC 60598-1:2002)...	**I; II**
механическая стойкость (ГОСТ 30631-99).....	**М1**
компенсация реактивной мощности (PFC).....	**ЛББ: 0,6; ДББ: 0,92**
температура окружающей среды.....	**ДББ: -20°С...+40°С (УХЛ4)** **ЛББ: -10°С...+40°С (У1, УХЛ4)** **НББ: -40°С...+40°С (У1, УХЛ4)**

1

2

3

4

5

6

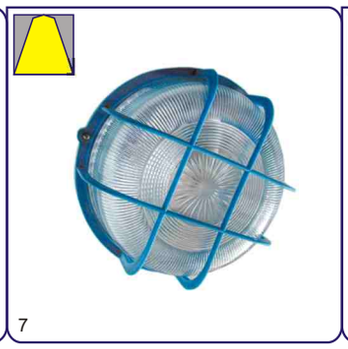
7

8

9

10

Для общего освещения производственных, офисных, административных, коммерческих, складских, сельскохозяйственных, вспомогательных, бытовых и других помещений (в т.ч. в ЖКХ). Светильники с климатическим исполнением У1 для наружной установки. «Селена-322» и «Селена-323» для общего освещения ванных, туалетных комнат.

Корпус:
- Селена-3, -3А, -31, -31А, -32, -32А, -33, -34, -35 - алюминиевый сплав.
- Селена-31-2, -32-2 - листовая сталь.
- Селена-320, -322, -323 - пластмасса различной цветовой гаммы.

Внутренний отражатель Селена-320, -322, -323: листовой алюминий.
Светопропускающий защитный элемент - светорассеиватель: стекло.
Аппаратура управления ДББ: встроенный ЭИП *VATRA*.
Кабельный ввод: 1шт.
Комплект поставки: светильник. ДББ с светодиодным источником света. ЛББ, НББ - лампы по заказу.

Источник света:
- светодиоды *Osram* (КЦТ 4750...7000К)
- компактные с встроенным ЭПРА люминесцентные лампы типа 1-ESL-011/012-E27-15-spiral (*Maxus*), 10YSP20-E27, 10SSP20-E27, 10WSP20-E27, 10YSP15-E27, 10WSP15-E27, 10SSP15-E27 (*Wolta*), R7SW15-ECL-5U, R7SV15-ECL-5U, R7SW20-ECL-5U, R7SV20-ESL-5U, Z7SW15-ESB-spiral, Z7BV15-ESB-spiral, Z7BW20-ECC-spiral, Z7BV20-ECC-spiral (*Ecola*)
- лампы накаливания 60Вт, 100Вт

или аналогичные.

Способ монтажа: на опорную поверхность с помощью шурупов, резьбовых шпилек, винтов или болтов.
Электроподключение:
- Селена-3, -3А, -31, -31А, -32, -32А, -31-2, -32-2 - индивидуальное проводами Ø до 3,5мм по оболочке (сечение жил 1,5...2,5мм^2).
- Селена-33, -34, -35, -320, -322, -323 - индивидуальное кабелем Ø4...9мм (сечение жил 1,5...2,5мм^2).

ДББ, ЛББ, НББ Селена

ОСОБЕННОСТИ:
- в ДББ источник света - энергоэкономные светодиоды! больше 50тыс. часов непрерывной работы, стабильный световой поток, стойкие к перепадам напряжения и многоразовым включениям/выключениям, мгновенно зажигаются/перезажигаются, имеют высокую цветопередачу, нет ультрафиолетового излучения, отсутствует вредный эффект низкочастотных пульсаций, экологически безвредны (без ртути): не требуют специальных условий утилизации;
- в ЛББ источник света - энергоэкономная компактная люминесцентная лампа: высокая энергоэффективность и светоотдача, нет стробоскопического эффекта, срок службы ок. 10тыс. часов;
- высокая степень пылевлагозащиты, атмосферостойкий.

Тип светильника	Фото	Напряжение, В	Класс электрозащиты	Степень защиты	ИС	Цоколь	Габариты, LxWxH (DxH), мм	Масса, кг ±10%
ДББ64В-4-011 УХЛ4 Селена-32А-СД-4	4	220	I	IP54	LED	-	270x135	2,3
ДББ64В-8-022 УХЛ4 Селена-32А-СД-8	4	220	I	IP54	LED	-	270x135	2,3
ДББ64В-12-033 УХЛ4 Селена-32А-СД-12	4	220	I	IP54	LED	-	270x135	2,3
ДББ64В-4-041 УХЛ4 Селена-34-СД-4	9	220	I	IP54	LED	-	296x160x140	2,5
ДББ64В-8-052 УХЛ4 Селена-34-СД-8	9	220	I	IP54	LED	-	296x160x140	2,5
ДББ64В-12-063 УХЛ4 Селена-34-СД-12	9	220	I	IP54	LED	-	296x160x140	2,5
ДББ64В-4-071 УХЛ4 Селена-35-СД-4	10	220	I	IP54	LED	-	260x240x130	2,5
ДББ64В-8-082 УХЛ4 Селена-35-СД-8	10	220	I	IP54	LED	-	260x240x130	2,5
ДББ64В-12-093 УХЛ4 Селена-35-СД-12	10	220	I	IP54	LED	-	260x240x130	2,5
ЛББ64В-15-022 УХЛ4 Селена-3-Л	1	220	I	IP54	CFL	E27	257x120x110	1,48
ЛББ64В-15-023 УХЛ4 Селена-3А-Л	2	220	I	IP54	CFL	E27	257x120x121	1,59
ЛББ64-20-020 УХЛ4 Селена-31-Л	3	220	I	IP54	CFL	E27	291x175x130	1,9
ЛББ64-20-021 УХЛ4 Селена-31А-Л	2	220	I	IP54	CFL	E27	291x175x140	2,2
ЛББ64В-15-037 УХЛ4 Селена-31-2-Л	1	220	I	IP20	CFL	E27	300x150x140	2
ЛББ64В-20-018 УХЛ4 Селена-32-Л	5	220	I	IP54	CFL	E27	270x155	2,59
ЛББ64В-20-019 УХЛ4 Селена-32А-Л	4	220	I	IP54	CFL	E27	270x135	2,45
ЛББ64В-15-032 УХЛ4 Селена-32-2-Л	6	220	I	IP44	CFL	E27	280x140	2
ЛББ64В-15-073 УХЛ4 Селена-320-Л	7	220	II	IP20	CFL	E27	205x105	0,95
ЛББ64В-15-079 УХЛ4 Селена-322-Л	7	220	II	IP54	CFL	E27	205x105	0,96
ЛББ64В-15-080 УХЛ4 Селена-323-Л	4	220	II	IP54	CFL	E27	205x105	0,94
ЛББ64В-20-001 У1 Селена-33-Л	8	220	I	IP54	CFL	E27	296x160x140	2,1
ЛББ64В-20-002 У1 Селена-34-Л	9	220	I	IP54	CFL	E27	296x160x140	2,3
ЛББ64В-20-006 У1 Селена-35-Л	10	220	I	IP54	CFL	E27	260x240x130	2,5
НББ64-60-022 УХЛ4 Селена-3	1	220	I	IP54	IncL	E27	257x120x110	1,48
НББ64-60-023 УХЛ4 Селена-3А	2	220	I	IP54	IncL	E27	257x120x121	1,59
НББ64-100-020 УХЛ4 Селена-31	3	220	I	IP54	IncL	E27	291x175x130	1,9
НББ64-100-021 УХЛ4 Селена-31А	2	220	I	IP54	IncL	E27	291x175x140	2,2
НББ64В-60-037 УХЛ4 Селена-31-2	1	220	I	IP20	IncL	E27	300x150x140	2
НББ64-100-018 УХЛ4 Селена-32	5	220	I	IP54	IncL	E27	270x155	2,59
НББ64-100-019 УХЛ4 Селена-32А	4	220	I	IP54	IncL	E27	270x135	2,45
НББ64В-60-032 УХЛ4 Селена-32-2	6	220	I	IP44	IncL	E27	280x140	2,1
НББ64В-60-073 УХЛ4 Селена-320	7	220	II	IP20	IncL	E27	205x105	0,95
НББ64В-60-079 УХЛ4 Селена-322	7	220	II	IP54	IncL	E27	205x105	0,96
НББ64В-60-080 УХЛ4 Селена-323	4	220	II	IP54	IncL	E27	205x105	0,94
НББ64В-100-001 У1 Селена-33	8	220	I	IP54	IncL	E27	296x160x140	2,1
НББ64В-100-002 У1 Селена-34	9	220	I	IP54	IncL	E27	296x160x140	2,3
НББ64В-100-006 У1 Селена-35	10	220	I	IP54	IncL	E27	260x240x130	2,5

ГО12В

 ТУ У 3.62-00214263-067-98

источник света и мощность номинал., Вт..... **лампа металлогалогенная • (K12s-36) 1000; 2000**
напряжение питания номинал., В..... **220 AC; 380 AC**
степень пылевлагозащиты..... **IP65**
класс электрозащиты (ДСТУ IEC 60598-1:2002)... **I**
механическая стойкость (ГОСТ 30631-99)..... **M1**
компенсация реактивной мощности (PFC)..... **0,85**
температура окружающей среды..... **-40°C...+40°C (У1)**

ОП

БУ

плата ПРА

Для освещения стадионов (футбольных полей) и спортивных комплексов, а также для освещения архитектурных сооружений, фасадов и памятников, автодорожных развязок транспортных объектов (порты, аэропорты, железнодорожные станции) и других больших открытых пространств.

Прожектор:
1. Осветительный прибор (ОП)
2. Встроенная аппаратура управления: блок мгновенного перезажигания (БМП) или импульсное зажигающее устройство (ИЗУ)
3. Независимая аппаратура управления: ЭМПРА (*Ватра*), конденсаторы, автоматы включения и клеммные зажимы в блоке управления (БУ) или на плате ПРА для группового монтажа в электрошкафах.

Корпусные детали: ОП - алюминиевый сплав, БУ - листовая сталь.
Отражатель ОП: листовой алюминий высокой чистоты.
Светопропускающий защитный элемент ОП (модификация):
• прозрачное плоское закаленное стекло.
• матовое плоское закаленное светорассеивающее стекло.
Защита от слепящего действия ОП (модификация):
• вмонтированный экран.
• светорассеивающее (матовое) стекло.
• вмонтированный экран и светорассеивающее стекло.
Защитная сетка ОП: нержавеющая сталь
Крепежные элементы ОП: нержавеющая сталь.
Монтажная лира ОП: стальной прокат.
Кабельный ввод: ОП - 1шт., БУ - 4шт.
Комплект поставки:
• ОП с БМП или с ИЗУ
• БУ или плата ПРА - указать при заказе
• лимбы (горизонтальный и вертикальный) - по 1шт. на 50 прожекторов
• оптический прибор (для точного наведения ОП в расчетную точку) - 1шт. на стадион
• по заказу - лампа.

Источник света: газоразрядные металлогалогенные лампы
типа POWERSTAR HQI-TS 1000W/D/S, POWERSTAR HQI-TS 2000W/D/S (*Osram*).

Способ монтажа: ОП - на горизонтальную опорную поверхность лирой вниз/вверх или на вертикальную опорную поверхность, БУ - на горизонтальную опорную поверхность или на вертикальную опорную поверхность кабельных вводами вниз.
Электроподключение - индивидуально: • ОП кабелем Ø8...13мм (сечение жил 2,5...4мм^2).
• БУ кабелем Ø10...16мм (сечение жил 2,5...4мм^2).

1
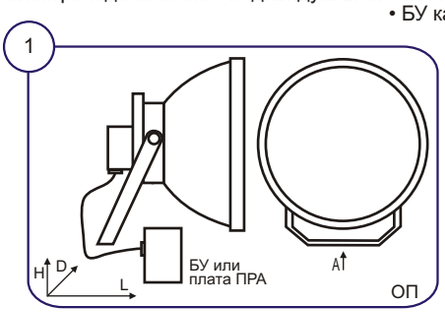

1.1
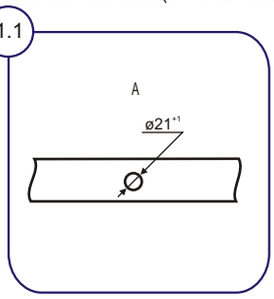

2
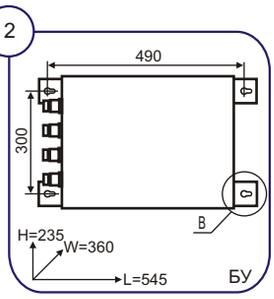

2.1
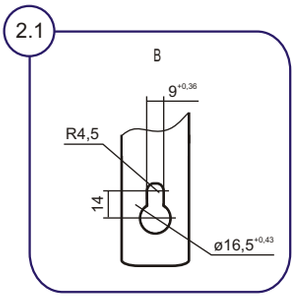

ОСОБЕННОСТИ:
- первоклассные светотехнические характеристики и превосходное качество света (высокий уровень цветопередачи Ra 93 и цветовая температура 5900К);
- обеспечивает высококачественное цветное изображение телевизионных передач согласно требований ФИФА, УЕФА и Европейского Трансляционного Союза по освещенности и качеству света;
- угол наклона прожектора выставляется с помощью горизонтального и вертикального лимба;
- для точного наведения ОП в расчетную точку комплектуется специальным оптическим прибором;
- точные фотометрические характеристики позволяют осуществлять компьютерный расчет освещенности;
- блок мгновенного перезажигания (БМП) для восстановления работоспособности лампы в горячем состоянии при кратковременном прекращении подачи напряжения;
- пожаробезопасный;
- специальное защитное покрытие отражателя, высокая степень пылевлагозащиты, применение атмосферостойких материалов и надежных комплектующих изделий обеспечивают стабильную работу прожектора на протяжении всего срока службы (не менее 20лет).

Пример для заказа: **ВАТРА ГО12В-2000-312 У1**

расшифровка модификации:
1 цифра • 1...6- светотехническая характеристика оптической системы
2 цифра • зажигание лампы (встроенная аппаратура управления):
1- в горячем и холодном состоянии (с БМП)
2- в холодном состоянии (с ИЗУ)
3 цифра • элемент защиты от слепящего действия:
1- экран
2- отсутствуют
3- экран и светорассеивающее стекло
4- светорассеивающее стекло

масса БУ 1000Вт: 27,5 кг ±10%
масса БУ 2000Вт: 29,2 кг ±10%

масса платы ПРА 1000Вт: 17 кг ±10%
масса платы ПРА 2000Вт: 20,2 кг ±10%

габариты платы ПРА:
вариант 1 - 380x310x190
вариант 2 - 590x206x190

ГО12В

Тип прожектора	Напряжение, В	Степень защиты	ИС	Сила света, ккд	Углы рассеяния 2α при I=0,1 Imax, град, Г/В	Габариты, LxDxH, мм	Масса ОП, кг ±10%
ГО12В-1000-111 У1	220 АС	IP65	MHL	2100	16/13	435x530x635	15,5
ГО12В-1000-112 У1	220 АС	IP65	MHL	2100	16/13	435x530x635	15,5
ГО12В-1000-113 У1	220 АС	IP65	MHL	1150	18/24	435x530x635	15,2
ГО12В-1000-114 У1	220 АС	IP65	MHL	1150	18/24	435x530x635	15,2
ГО12В-1000-211 У1	220 АС	IP65	MHL	1500	20/15	435x530x635	16
ГО12В-1000-212 У1	220 АС	IP65	MHL	1500	20/15	435x530x635	16
ГО12В-1000-221 У1	220 АС	IP65	MHL	1500	20/15	435x530x635	15,2
ГО12В-1000-222 У1	220 АС	IP65	MHL	1500	20/15	435x530x635	15,2
ГО12В-1000-313 У1	220 АС	IP65	MHL	640	34/29	435x530x635	15,2
ГО12В-1000-314 У1	220 АС	IP65	MHL	640	34/29	435x530x635	15,2
ГО12В-1000-413 У1	220 АС	IP65	MHL	410	38/36	435x530x635	15,2
ГО12В-1000-414 У1	220 АС	IP65	MHL	410	38/36	435x530x635	15,2
ГО12В-1000-121 У1	220 АС	IP65	MHL	2100	16/13	435x530x635	13,0
ГО12В-1000-122 У1	220 АС	IP65	MHL	2100	16/13	435x530x635	13,0
ГО12В-1000-123 У1	220 АС	IP65	MHL	1150	18/24	435x530x635	12,7
ГО12В-1000-124 У1	220 АС	IP65	MHL	1150	18/24	435x530x635	12,7
ГО12В-1000-311 У1	220 АС	IP65	MHL	900	25/23	435x530x635	15,5
ГО12В-1000-312 У1	220 АС	IP65	MHL	900	25/23	435x530x635	15,5
ГО12В-1000-321 У1	220 АС	IP65	MHL	900	25/23	435x530x635	13,0
ГО12В-1000-322 У1	220 АС	IP65	MHL	900	25/23	435x530x635	13,0
ГО12В-1000-323 У1	220 АС	IP65	MHL	640	34/29	435x530x635	12,7
ГО12В-1000-324 У1	220 АС	IP65	MHL	640	34/29	435x530x635	12,7
ГО12В-1000-411 У1	220 АС	IP65	MHL	550	34/28	435x530x635	15,5
ГО12В-1000-412 У1	220 АС	IP65	MHL	550	34/28	435x530x635	15,5
ГО12В-1000-421 У1	220 АС	IP65	MHL	550	34/28	435x530x635	13,0
ГО12В-1000-422 У1	220 АС	IP65	MHL	550	34/28	435x530x635	13,0
ГО12В-1000-423 У1	220 АС	IP65	MHL	410	38/36	435x530x635	12,7
ГО12В-1000-424 У1	220 АС	IP65	MHL	410	38/36	435x530x635	12,7
ГО12В-1000-511 У1	220 АС	IP65	MHL	2400	18/16	500x650x700	23,5
ГО12В-1000-512 У1	220 АС	IP65	MHL	2400	18/16	500x650x700	23,5
ГО12В-1000-521 У1	220 АС	IP65	MHL	2400	18/16	500x650x700	21,5
ГО12В-1000-522 У1	220 АС	IP65	MHL	2400	18/16	500x650x700	21,5
ГО12В-1000-611 У1	220 АС	IP65	MHL	1800	20/18	500x650x700	23,5
ГО12В-1000-612 У1	220 АС	IP65	MHL	1800	20/18	500x650x700	23,5
ГО12В-1000-621 У1	220 АС	IP65	MHL	1800	20/18	500x650x700	21,5
ГО12В-1000-622 У1	220 АС	IP65	MHL	1800	20/18	500x650x700	21,5
ГО12В-2000-111 У1	380 АС	IP65	MHL	4100	16/13	435x530x635	15,5
ГО12В-2000-112 У1	380 АС	IP65	MHL	4100	16/13	435x530x635	15,5
ГО12В-2000-113 У1	380 АС	IP65	MHL	3000	22/18	435x530x635	15,2
ГО12В-2000-114 У1	380 АС	IP65	MHL	3000	22/18	435x530x635	15,2
ГО12В-2000-121 У1	380 АС	IP65	MHL	4100	16/13	435x530x635	13,0
ГО12В-2000-122 У1	380 АС	IP65	MHL	4100	16/13	435x530x635	13,0
ГО12В-2000-123 У1	380 АС	IP65	MHL	3000	22/18	435x530x635	12,7
ГО12В-2000-124 У1	380 АС	IP65	MHL	3000	22/18	435x530x635	12,7
ГО12В-2000-211 У1	380 АС	IP65	MHL	3000	20/15	435x530x635	16
ГО12В-2000-212 У1	380 АС	IP65	MHL	3000	20/15	435x530x635	16
ГО12В-2000-221 У1	380 АС	IP65	MHL	3000	20/15	435x530x635	13,5
ГО12В-2000-222 У1	380 АС	IP65	MHL	3000	20/15	435x530x635	13,5
ГО12В-2000-311 У1	380 АС	IP65	MHL	1800	25/23	435x530x635	15,5
ГО12В-2000-312 У1	380 АС	IP65	MHL	1800	25/23	435x530x635	15,5
ГО12В-2000-313 У1	380 АС	IP65	MHL	1450	32/27	435x530x635	15,2
ГО12В-2000-314 У1	380 АС	IP65	MHL	1450	32/27	435x530x635	15,2
ГО12В-2000-321 У1	380 АС	IP65	MHL	1800	25/23	435x530x635	13,0
ГО12В-2000-322 У1	380 АС	IP65	MHL	1800	25/23	435x530x635	13,0
ГО12В-2000-323 У1	380 АС	IP65	MHL	1450	32/27	435x530x635	12,7
ГО12В-2000-324 У1	380 АС	IP65	MHL	1450	32/27	435x530x635	12,7
ГО12В-2000-411 У1	380 АС	IP65	MHL	1100	34/28	435x530x635	15,5
ГО12В-2000-412 У1	380 АС	IP65	MHL	1100	34/28	435x530x635	15,5
ГО12В-2000-413 У1	380 АС	IP65	MHL	960	37/34	435x530x635	15,2
ГО12В-2000-414 У1	380 АС	IP65	MHL	960	37/34	435x530x635	15,2
ГО12В-2000-421 У1	380 АС	IP65	MHL	1100	34/28	435x530x635	13,0
ГО12В-2000-422 У1	380 АС	IP65	MHL	1100	34/28	435x530x635	13,0
ГО12В-2000-423 У1	380 АС	IP65	MHL	960	37/34	435x530x635	12,7
ГО12В-2000-424 У1	380 АС	IP65	MHL	960	37/34	435x530x635	12,7
ГО12В-2000-511 У1	380 АС	IP65	MHL	4800	18/16	500x650x700	23,5
ГО12В-2000-512 У1	380 АС	IP65	MHL	4800	18/16	500x650x700	23,5
ГО12В-2000-521 У1	380 АС	IP65	MHL	4800	18/16	500x650x700	21,5
ГО12В-2000-522 У1	380 АС	IP65	MHL	4800	18/16	500x650x700	21,5
ГО12В-2000-611 У1	380 АС	IP65	MHL	2600	20/18	500x650x700	23,5
ГО12В-2000-612 У1	380 АС	IP65	MHL	2600	20/18	500x650x700	23,5
ГО12В-2000-621 У1	380 АС	IP65	MHL	2600	20/18	500x650x700	21,5
ГО12В-2000-622 У1	380 АС	IP65	MHL	2600	20/18	500x650x700	21,5

ГО15В

 ТУ У 3.62-00214263-067-98

источник света и мощность номинал., Вт..... **лампа металлогалогенная • (K12s-36) 1000; 2000**
напряжение питания номинал., В..... **220 АС; 380 АС**
степень пылевлагозащиты..... **IP65**
класс электрозащиты (ДСТУ IEC 60598-1:2002)... **I**
механическая стойкость (ГОСТ 30631-99)..... **М1**
компенсация реактивной мощности (PFC)..... **0,85**
температура окружающей среды..... **-40°С...+40°С (У1)**

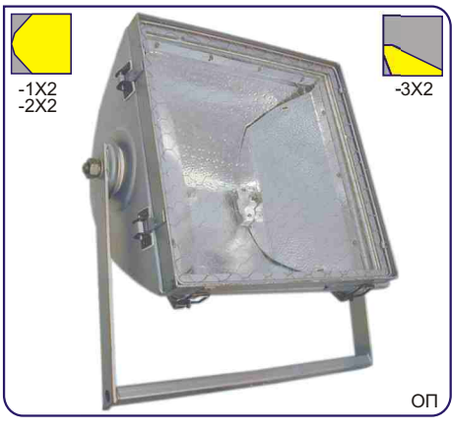

Для освещения территорий промышленных, транспортных, железнодорожных, строительных и сельскохозяйственных объектов; карьеров; стадионов и спортивных комплексов; площадей и открытых пространств; автодорожных развязок и парковок; архитектурных сооружений, фасадов и памятников. Обеспечивает высококачественную цветопередачу при трансляции телепередач.

Прожектор:
1. Осветительный прибор (ОП).
2. Встроенная аппаратура управления: блок мгновенного перезажигания (БМП) или импульсное зажигающее устройство (ИЗУ).
3. Независимая аппаратура управления: ЭМПРА (*Ватра*), конденсаторы в блоке управления (БУ).

Корпусные детали: ОП - листовой алюминий, БУ - листовая сталь.
Отражатель ОП: листовой алюминий высокой чистоты.
Светопропускающий защитный элемент ОП: прозрачное плоское закаленное стекло.
Защитная сетка ОП: стальная проволока.
Монтажная лира ОП: стальной прокат.
Кабельный ввод: ОП - 1шт., БУ - 4шт.
Комплект поставки:
• ОП с БМП или ИЗУ
• БУ
• по заказу - лампа.

Источник света: газоразрядные металлогалогенные лампы типа HQI-TS 1000W/D/S, HQI-TS 2000W/D/S (*Osram*) или аналогичные.
Способ монтажа: ОП - на горизонтальную опорную поверхность лирой вниз/вверх или на вертикальную опорную поверхность, БУ - на горизонтальную опорную поверхность или на вертикальную опорную поверхность кабельных вводами вниз.
Электроподключение - индивидуально: ОП кабелем Ø8...13мм (сечение жил 2,5...4мм^2), БУ кабелем Ø10...16мм (сечение жил 2,5...4мм^2).

ОСОБЕННОСТИ:
- блок мгновенного перезажигания для восстановления работоспособности лампы в горячем состоянии при кратковременном прекращении подачи напряжения;
- отражатель обеспечивает заданное светораспределение, создает качественное и комфортное освещение с высоким уровнем силы света и минимизирует потери светового потока;
- обеспечивает высококачественную цветопередачу при трансляции телепередач;
- конструкция ЭМПРА (*Ватра*) рассчитана на длительную работу в аномальном режиме;
- высокая степень пылевлагозащиты, пожаробезопасный, атмосферостойкий.

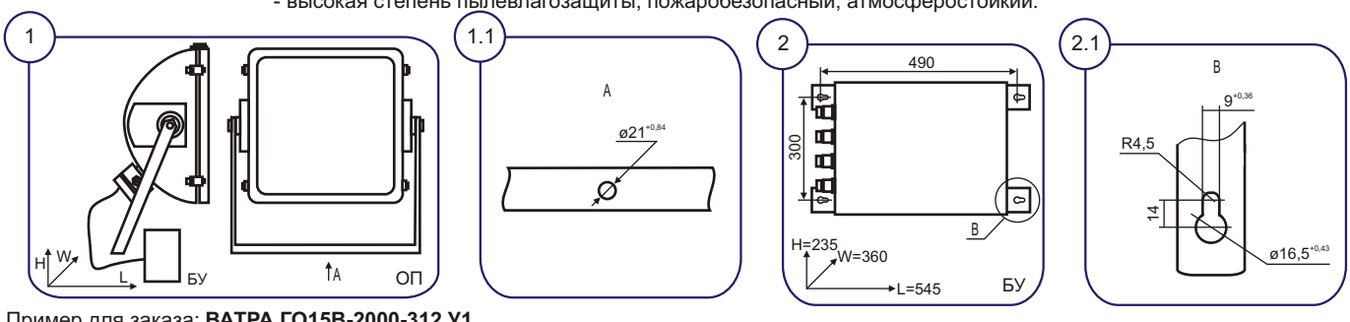

Пример для заказа: **ВАТРА ГО15В-2000-312 У1**

расшифровка модификации:
1 цифра • 1- ячеистый отражатель
2- зеркальный отражатель
3- асимметричный отражатель
2 цифра • зажигание лампы (встроенная аппаратура управления):
1- в горячем и холодном состоянии (с БМП)
2- в холодном состоянии (с ИЗУ)
3 цифра • 2- без экрана (элемент защиты от слепящего действия)

Тип прожектора	Напряжение, В	Степень защиты	ИС	Цоколь	Сила света, кКд	Углы рассеяния 2α при I=0,1 Imax, град, Г/В	Габариты ОП, LxWxH, мм	Масса, кг ±10%	
								ОП	БУ
ГО15В-1000-112 У1	220 АС	IP65	MHL	K12s-36	90	95/90	360x670x675	23	27
ГО15В-1000-122 У1	220 АС	IP65	MHL	K12s-36	90	95/90	360x670x675	20	27
ГО15В-1000-212 У1	220 АС	IP65	MHL	K12s-36	190	74/22	360x670x675	20	27
ГО15В-1000-222 У1	220 АС	IP65	MHL	K12s-36	190	74/22	360x670x675	23	27
ГО15В-1000-322 У1	220 АС	IP65	MHL	K12s-36	45*	120/120	360x670x675	23	27
ГО15В-2000-112 У1	380 АС	IP65	MHL	K12s-36	190	95/90	360x670x675	23	29,2
ГО15В-2000-122 У1	380 АС	IP65	MHL	K12s-36	190	95/90	360x670x675	20	29,2
ГО15В-2000-212 У1	380 АС	IP65	MHL	K12s-36	400	74/22	360x670x675	20	29,2
ГО15В-2000-222 У1	380 АС	IP65	MHL	K12s-36	400	74/22	360x670x675	23	29,2
ГО15В-2000-322 У1	380 АС	IP65	MHL	K12s-36	45*	120/120	360x670x675	23	27

*смещение мах силы света относительно оптической оси в вертикальной плоскости (45±5)°

ГО65У, ЖО65У

 ТУ У 31.5-33680115-027:2007

источник света и мощность номинал., Вт..... **лампа металлогалогенная • (E40) 1000; (Fc2) 1000 (E40) 2000; (K12s-36) 2000; (spec) 2000**
лампа натриевая • (E40) 1000
напряжение питания номинал., В..... **220 АС; 380 АС**
степень пылевлагозащиты..... **IP65**
класс электрозащиты (ДСТУ IEC 60598-1:2002)... **I**
механическая стойкость (ГОСТ 30631-99)..... **М1**
компенсация реактивной мощности (PFC)..... **0,85**
температура окружающей среды..... **-40°С...+40°С (У1)**

ОП 1000Вт

ОП 2000Вт

Для освещения территорий промышленных, транспортных, железнодорожных, строительных и сельскохозяйственных объектов; карьеров; спортивных комплексов; площадей и открытых пространств; автодорожных развязок и парковок; архитектурных сооружений, фасадов и памятников.

Корпусные детали: алюминиевый сплав.
Отражатель: листовой алюминий высокой чистоты.
Светопропускающий защитный элемент: прозрачное плоское закаленное стекло.
Монтажная лира: стальной прокат.
Аппаратура управления:
• 1000Вт - встроенная - ЭМПРА, импульсное зажигающее устройство (ИЗУ), конденсаторы.
• 2000Вт - встроенная - импульсное зажигающее устройство (ИЗУ), а также независимая - ЭМПРА, конденсаторы в блоке управления (БУ)
Кабельный ввод: 1шт., БУ - 4шт.
Комплект поставки: прожектор. БУ для 2000Вт, по заказу - лампа.

БУ 2000Вт

Источник света: газоразрядные лампы
• металлогалогенные типа
- HQI-T 1000/D (*Osram*), HIT 1000 dw E40 (*BLV*), SPL-1000/T/H/960/E40 (*General Electric*), цоколь - E40
- MHN-FC 1000W/740 230V X-W (*Philips*), цоколь - Fc2
- SPL-2000/L/H/654/spec (*General Electric*), цоколь - spec
- HQI-T 2000/N, HQI-T 2000/D, HQI-TS 2000/N/L (*Osram*), цоколь - K12s-36
• натриевые типа NAV-T 1000 (*Osram*), LU 1000/110/T/40 4pk (*General Electric*) - цоколь - E40
или аналогичные.

1

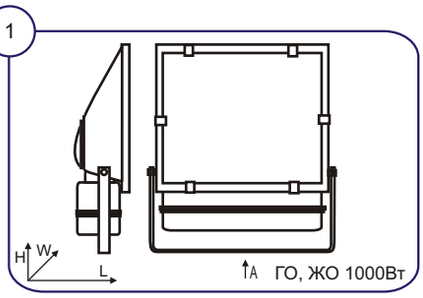

ГО, ЖО 1000Вт

1.1

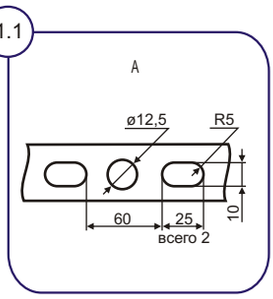

Способ монтажа: на горизонтальную опорную поверхность лирой вниз/вверх или на вертикальную опорную поверхность,
БУ 2000Вт - на горизонтальную опорную поверхность или на вертикальную опорную поверхность кабельных вводами вниз.

Электроподключение: индивидуально
• ОП кабелем Ø7...10мм (сечение жил 2,5...4мм^2),
• БУ 2000Вт кабелем Ø10...16мм (сечение жил 2,5...4мм^2).

2

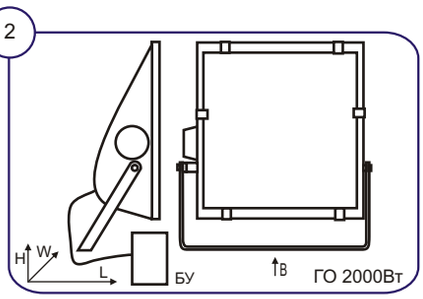

ГО 2000Вт

2.1

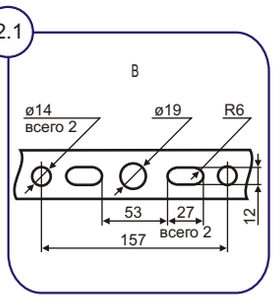

3

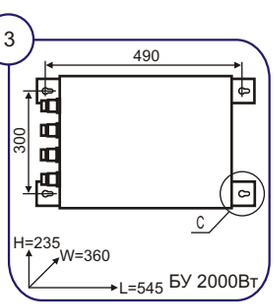

БУ 2000Вт

3.1

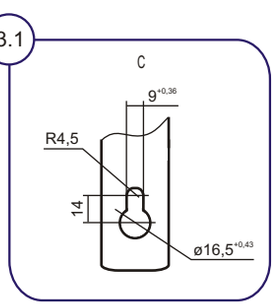

ГО65У, ЖО65У

ОСОБЕННОСТИ:
- асимметричная оптическая система;
- отражатель обеспечивает заданное светораспределение, создает качественное и комфортное освещение с высоким уровнем силы света и минимизирует потери светового потока;
- прожектор мощностью 1000Вт имеет встроенную аппаратуру управления, что уменьшает затраты на монтаж;
- высокая степень пылевлагозащиты, пожаробезопасный, атмосферостойкий.

Пример для заказа: **ВАТРА ГО65У-1000-01 У1**

расшифровка модификации:
01- ячеистый отражатель; цоколь Е40, поставка без лампы
11- зеркальный отражатель; цоколь Е40, поставка без лампы
21- ячеистый отражатель; цоколь К12s-36, поставка без лампы
31- зеркальный отражатель; цоколь К12s-36, поставка без лампы
41- ячеистый отражатель; цоколь Е40, поставка без лампы
51- зеркальный отражатель; цоколь Е40, поставка без лампы
61- ячеистый отражатель; цоколь Fc2, поставка без лампы
71- зеркальный отражатель; цоколь Fc2, поставка без лампы
81- ячеистый отражатель; специальный цоколь, поставка без лампы
91- зеркальный отражатель; специальный цоколь, поставка без лампы

Тип прожектора	Напряже-ние, В	Степень защиты	Лампа	Цоколь	Сила света, ккд*	Углы рассеяния 2α при I=0,1 Imax, град, Г/В	Габариты ОП, LxWxH, мм	Масса, кг ±10%
ГО65У-1000-41 У1	220 АС	IP65	HQI-T /D; HIT; SPL /T/H	Е40	40	135/100	215x630x730	25
ГО65У-1000-51 У1	220 АС	IP65	HQI-T /D; HIT; SPL /T/H	Е40	45	100/125	215x630x730	25
ГО65У-1000-61 У1	220 АС	IP65	MHN-FC	Fc2	60	135/105	215x630x730	25,5
ГО65У-1000-71 У1	220 АС	IP65	MHN-FC	Fc2	80	115/90	215x630x730	25,5
ГО65У-2000-01 У1	380 АС	IP65	HQI-T /D	Е40	95	120/110	300x760x780	15,7
ГО65У-2000-11 У1	380 АС	IP65	HQI-T /D	Е40	110	120/90	300x760x780	15,7
ГО65У-2000-21 У1	380 АС	IP65	HQI-TS /N/L	К12s-36	160	115/85	300x760x780	15,7
ГО65У-2000-31 У1	380 АС	IP65	HQI-TS /N/L	К12s-36	230	100/85	300x760x780	15,7
ГО65У-2000-41 У1	380 АС	IP65	HQI-T /N	Е40	95	120/110	280x660x780	14,5
ГО65У-2000-51 У1	380 АС	IP65	HQI-T /N	Е40	110	120/90	280x660x780	14,5
ГО65У-2000-81 У1	380 АС	IP65	SPL /L/H	спец.	160	85/86	300x760x780	16
ГО65У-2000-91 У1	380 АС	IP65	SPL /L/H	спец.	225	95/80	300x760x780	16
ЖО65У-1000-41 У1	220 АС	IP65	NAV-T	Е40	75	140/100	215x630x730	25
ЖО65У-1000-51 У1	220 АС	IP65	NAV-T	Е40	110	95/115	215x630x730	25

*смещение мах силы света относительно оптической оси в вертикальной плоскости:
$(30\pm5)^{o}$ для модификаций -01, -02, -41, -51
$(45\pm5)^{o}$ для модификаций -11, -21, -31, -61, -71, -81, -91

Масса БУ 2000Вт - 28кг ±10%

ГО07В, ЖО07В, РО07В, ИО07В

 ТУ У 3.62-00214263-075-99

источник света и мощность номинал., Вт.....	**лампа металлогалогенная • (E40) 250; 400** **лампа натриевая • (E40) 250; 400; 600** **лампа ртутная • (E40) 250** **лампа накаливания галогенная линейная • (Rx7s) 1500**
напряжение питания номинал., В.....	**220 АС**
степень пылевлагозащиты.....	**IP65**
класс электрозащиты (ДСТУ IEC 60598-1:2002)...	**I**
механическая стойкость (ГОСТ 30631-99).....	**М1; М3 (по заказу)**
компенсация реактивной мощности (PFC).....	**0,85 (кроме ИО)**
температура окружающей среды.....	**-40°С...+40°С (У1)**

Для освещения территорий промышленных, транспортных, железнодорожных, строительных и сельскохозяйственных объектов; карьеров; спортивных комплексов; площадей и открытых пространств; автодорожных развязок и парковок; архитектурных сооружений, фасадов и памятников.

Корпусные детали: алюминиевый сплав.
Отражатель: листовой алюминий высокой чистоты.
Светопропускающий защитный элемент: прозрачное плоское закаленное стекло.
Защитная сетка (по заказу): стальная проволока.
Монтажная лира: стальной прокат.
Аппаратура управления: встроенная - ЭМПРА, импульсное зажигающее устройство (ИЗУ) для ГО и ЖО, конденсатор.
Кабельный ввод: 1шт.
Комплект поставки: прожектор, по заказу - лампа, защитная сетка.

Источник света:
• газоразрядные лампы
- металлогалогенные типа HQI-T 250/D Pro, HQI-T 400/N (*Osram*)
- натриевые типа ДНаТ-250, ДНаТ-400 (*Лисма*), NAV-T 250, NAV-T 400 (*Osram*), SON-T 600W Plus (*Philips*)
- ртутные типа HQL 250 (*Osram*)
• лампа накаливания галогенная линейная типа КГ-1500
или аналогичные.

ОСОБЕННОСТИ:
- угол наклона прожектора выставляется с помощью вертикального лимба;
- отражатель обеспечивает заданное светораспределение, создает качественное и комфортное освещение с высоким уровнем силы света и минимизирует потери светового потока;
- есть модификация с асимметричной оптической системой;
- по заказу изготавливается прожекторы конструктивного исполнения, соответствующего требованиям механической стойкости группы М3, предназначенные для установки на портовые краны, экскаваторы и др.;
- встроенная аппаратура управления уменьшает затраты на монтаж;
- высокая степень пылевлагозащиты, пожаробезопасный, атмосферостойкий.

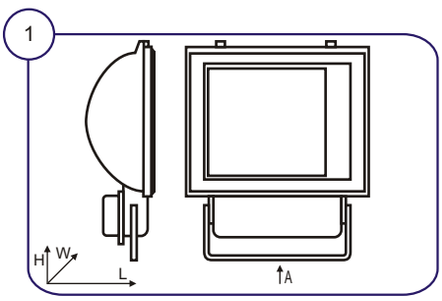

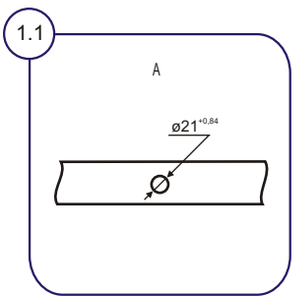

Способ монтажа: на горизонтальную опорную поверхность лирой вниз/вверх или на вертикальную опорную поверхность.

Электроподключение: индивидуально кабелем Ø8...12мм (сечение жил 1,5...4мм^2).

ГО07В, ЖО07В, РО07В, ИО07В

Пример для заказа: **ВАТРА ЖО07В-400-01 У1**

расшифровка модификации:
01- отражатель параболоцилиндрический ячеистый; поставка без лампы
11- отражатель параболоцилиндрический зеркальный; поставка без лампы
31- отражатель параболокруговой зеркальный; поставка без лампы
41- отражатель асимметричный ячеистый; поставка без лампы
51- отражатель асимметричный зеркальный; поставка без лампы

Тип прожектора	Напряжение, В	Степень защиты	ИС	Цоколь	Сила света, ккд	Углы рассеяния 2α при I=0,1 Imax, град, Г/В	Габариты, LxWxH, мм	Масса, кг ±10%
ГО07В-250-01 У1	220 АС	IP65	MHL	E40	12	115/120	165x435x560	11,2
ГО07В-250-11 У1	220 АС	IP65	MHL	E40	22	90/90	165x435x560	11,2
ГО07В-250-31 У1	220 АС	IP65	MHL	E40	120	30/16	165x435x560	11,2
ГО07В-250-41 У1	220 АС	IP65	MHL	E40	8,3*	120/110	165x435x560	11,2
ГО07В-250-51 У1	220 АС	IP65	MHL	E40	17*	50/70	165x435x560	11,2
ГО07В-400-01 У1	220 АС	IP65	MHL	E40	40	100/120	165x435x560	12,5
ГО07В-400-11 У1	220 АС	IP65	MHL	E40	35	95/48	165x435x560	12,5
ГО07В-400-31 У1	220 АС	IP65	MHL	E40	120	35/18	165x435x560	12,5
ГО07В-400-41 У1	220 АС	IP65	MHL	E40	14*	120/100	165x435x560	12,5
ГО07В-400-51 У1	220 АС	IP65	MHL	E40	27*	80/80	165x435x560	12,5
ЖО07В-250-01 У1	220 АС	IP65	SL	E40	20	120/100	165x435x560	12,5
ЖО07В-250-11 У1	220 АС	IP65	SL	E40	40	95/20	165x435x560	12,5
ЖО07В-250-31 У1	220 АС	IP65	SL	E40	80	50/20	165x435x560	12,5
ЖО07В-250-41 У1	220 АС	IP65	SL	E40	9,2*	110/100	165x435x560	12,5
ЖО07В-250-51 У1	220 АС	IP65	SL	E40	22*	60/70	165x435x560	12,5
ЖО07В-400-01 У1	220 АС	IP65	SL	E40	33	100/120	165x435x560	14,5
ЖО07В-400-11 У1	220 АС	IP65	SL	E40	95	95/18	165x435x560	14,5
ЖО07В-400-31 У1	220 АС	IP65	SL	E40	180	55/17	165x435x560	14,5
ЖО07В-400-41 У1	220 АС	IP65	SL	E40	25*	120/100	165x435x560	14,5
ЖО07В-400-51 У1	220 АС	IP65	SL	E40	49*	70/70	165x435x560	14,5
ЖО07В-600-01 У1	220 АС	IP65	SL	E40	80	120/120	165x435x560	16,5
РО07В-250-01 У1	220 АС	IP65	QL	E40	5	128/125	165x435x560	10,5
РО07В-250-11 У1	220 АС	IP65	QL	E40	7	125/120	165x435x560	10,5
РО07В-250-31 У1	220 АС	IP65	QL	E40	4,5	115/100	165x435x560	10,5
ИО07В-1500-01 У1	220 АС	IP65	HIncL	Rx7s	28	115/115	165x435x560	8,2

*смещение мах силы света относительно оптической оси в вертикальной плоскости (45±5)°

ДО72У (модель А)

 ТУ У 27.4-33680115-043:2012

источник света и мощность номинал., Вт..... **світлодіоди • 60; 100; 120; 150; 200**
напряжение питания номинал., В..... **220 АС**
степень пылевлагозащиты..... **IP65**
класс электрозащиты (ДСТУ IEC 60598-1:2002)... **I**
механическая стойкость (ГОСТ 30631-99)..... **М1; М3; М9**
коррелированная цветовая температура (ССТ)... **5000...7500К**
компенсация реактивной мощности (PFC)..... **0,97**
температура окружающей среды..... **-40°С...+40°С (У1)**

Прожектор имеет универсальное применение:
- для освещения площадей и других открытых пространств, улиц, дорог; автодорожных развязок и парковок; архитектурных сооружений, фасадов и памятников; рекламных щитов;
- для освещения карьеров, горных разработок; для установки на экскаваторы и краны, а также на объекты и другие механизмы с постоянным высоким уровнем вибрации;
- для освещения территорий промышленных, транспортных, железнодорожных, строительных и сельскохозяйственных объектов; спортивных комплексов;
- для освещения производственных, коммерческих, сельскохозяйственных, складских, вспомогательных и других помещений взрывоопасной зоны класса 22 и пожароопасных зон классов П-I, П-II.

Корпусные детали: алюминиевый сплав.
Монтажная лира: стальной прокат.
Светопропускающий защитный элемент (модификация): прозрачное плоское закаленное стекло.
Аппаратура управления: встроенный ЭИП *Mean Well*.
Кабельный ввод: 1шт.
Источник света: светодиоды *Cree* или *Seoul Semiconductor*.
Комплект поставки: прожектор с светодиодным источником света.

ОСОБЕННОСТИ:
- источник света - энергоэкономные светодиоды - класс энергоэффективности «А++»! больше 50тыс. часов непрерывной работы, стабильный световой поток, стойкие к перепадам напряжения и многократных включений/выключений, мгновенно зажигаются/перезажигаются, имеют высокую цветопередачу, нет ультрафиолетового излучения, отсутствует вредный эффект низкочастотных пульсаций, экологически безвредны (без ртути): не требуют специальных условий утилизации;
- электронные компоненты и светодиоды исключительно ведущих мировых производителей;
- высокая степень пылевлагозащиты, пожаробезопасный;
- атмосферостойкий - длительный срок службы.

Способ монтажа: на горизонтальную или вертикальную опорную поверхность при помощи поворотной лиры.

Электроподключение:
(*А1*) индивидуальное кабелем Ø6...12мм (сечение жил 1,5...4мм^2).

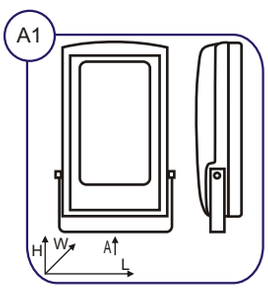

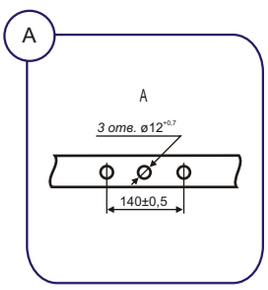

ДО72У (модель А)

Пример для заказа: **ВАТРА ДО72У-150-02 У1**

расшифровка модификации:
1 цифра • группа механического исполнения, конструктивная особенность:
0- М1
1- М3/М9
2 цифра • светотехническая характеристика оптической системы

Тип прожектора	Модель	Напряжение, В	Степень защиты	Механическое исполнение	ИС	Мощность, Вт	Световой поток, лм ±5%	Сила света, ккд	Углы рассеяния 2α при I=0,1 Imax, град, Г/В	Габариты, LxWxH, мм	Масса, кг ±10%
ДО72У-60-01 У1	А1	220 АС	IP65	М1	LED	60	7200	30	15/15	365x95x460	8,4
ДО72У-60-02 У1	А1	220 АС	IP65	М1	LED	60	7200	25	20/20	365x95x460	8,4
ДО72У-60-03 У1	А1	220 АС	IP65	М1	LED	60	7200	15	25/25	365x95x460	8,4
ДО72У-60-04 У1	А1	220 АС	IP65	М1	LED	60	7200	4	95/30	365x95x460	8,4
ДО72У-60-05 У1	А1	220 АС	IP65	М1	LED	60	7200	4	50/50	365x95x460	8,4
ДО72У-60-11 У1	А1	220 АС	IP65	М3, М9	LED	60	7200	30	15/15	380x95x460	8,7
ДО72У-60-12 У1	А1	220 АС	IP65	М3, М9	LED	60	7200	25	20/20	380x95x460	8,7
ДО72У-60-13 У1	А1	220 АС	IP65	М3, М9	LED	60	7200	15	25/25	380x95x460	8,7
ДО72У-60-14 У1	А1	220 АС	IP65	М3, М9	LED	60	7200	4	95/30	380x95x460	8,7
ДО72У-60-15 У1	А1	220 АС	IP65	М3, М9	LED	60	7200	4	50/50	380x95x460	8,7
ДО72У-100-01 У1	А1	220 АС	IP65	М1	LED	100	12000	50	15/15	365x95x460	8,5
ДО72У-100-02 У1	А1	220 АС	IP65	М1	LED	100	12000	40	20/20	365x95x460	8,5
ДО72У-100-03 У1	А1	220 АС	IP65	М1	LED	100	12000	25	25/25	365x95x460	8,5
ДО72У-100-04 У1	А1	220 АС	IP65	М1	LED	100	12000	6	95/30	365x95x460	8,5
ДО72У-100-05 У1	А1	220 АС	IP65	М1	LED	100	12000	6	50/50	365x95x460	8,5
ДО72У-100-11 У1	А1	220 АС	IP65	М3, М9	LED	100	12000	50	15/15	380x95x460	8,8
ДО72У-100-12 У1	А1	220 АС	IP65	М3, М9	LED	100	12000	40	20/20	380x95x460	8,8
ДО72У-100-13 У1	А1	220 АС	IP65	М3, М9	LED	100	12000	25	25/25	380x95x460	8,8
ДО72У-100-14 У1	А1	220 АС	IP65	М3, М9	LED	100	12000	6	95/30	380x95x460	8,8
ДО72У-100-15 У1	А1	220 АС	IP65	М3, М9	LED	100	12000	6	50/50	380x95x460	8,8
ДО72У-120-01 У1	А1	220 АС	IP65	М1	LED	120	14400	75	15/15	365x95x460	8,5
ДО72У-120-02 У1	А1	220 АС	IP65	М1	LED	120	14400	58	20/20	365x95x460	8,5
ДО72У-120-03 У1	А1	220 АС	IP65	М1	LED	120	14400	30	25/25	365x95x460	8,5
ДО72У-120-04 У1	А1	220 АС	IP65	М1	LED	120	14400	9	95/30	365x95x460	8,5
ДО72У-120-05 У1	А1	220 АС	IP65	М1	LED	120	14400	9	50/50	365x95x460	8,5
ДО72У-120-11 У1	А1	220 АС	IP65	М3, М9	LED	120	14400	75	15/15	380x95x460	8,8
ДО72У-120-12 У1	А1	220 АС	IP65	М3, М9	LED	120	14400	58	20/20	380x95x460	8,8
ДО72У-120-13 У1	А1	220 АС	IP65	М3, М9	LED	120	14400	30	25/25	380x95x460	8,8
ДО72У-120-14 У1	А1	220 АС	IP65	М3, М9	LED	120	14400	9	95/30	380x95x460	8,8
ДО72У-120-15 У1	А1	220 АС	IP65	М3, М9	LED	120	14400	9	50/50	380x95x460	8,8
ДО72У-150-01 У1	А2	220 АС	IP65	М1	LED	150	18000	50	20/20	365x95x460	8,7
ДО72У-150-02 У1	А2	220 АС	IP65	М1	LED	150	18000	20	50/50	365x95x460	8,7
ДО72У-150-03 У1	А2	220 АС	IP65	М1	LED	150	18000	6,5	90/90	365x95x460	8,7
ДО72У-150-11 У1	А2	220 АС	IP65	М3, М9	LED	150	18000	50	20/20	365x95x460	8,7
ДО72У-150-12 У1	А2	220 АС	IP65	М3, М9	LED	150	18000	20	50/50	365x95x460	8,7
ДО72У-150-13 У1	А2	220 АС	IP65	М3, М9	LED	150	18000	6,5	90/90	365x95x460	8,7
ДО72У-200-01 У1	А2	220 АС	IP65	М1	LED	200	24000	66	20/20	365x95x460	8,8
ДО72У-200-02 У1	А2	220 АС	IP65	М1	LED	200	24000	26	50/50	365x95x460	8,8
ДО72У-200-03 У1	А2	220 АС	IP65	М1	LED	200	24000	8	90/90	365x95x460	8,8
ДО72У-200-11 У1	А2	220 АС	IP65	М3, М9	LED	200	24000	66	20/20	365x95x460	8,8
ДО72У-200-12 У1	А2	220 АС	IP65	М3, М9	LED	200	24000	26	50/50	365x95x460	8,8
ДО72У-200-13 У1	А2	220 АС	IP65	М3, М9	LED	200	24000	8	90/90	365x95x460	8,8

ДО72У (модель В)

 ТУ У 27.4-33680115-043:2012

источник света и мощность номинал., Вт..... **світлодіоди • 40; 60; 90; 180; 270; 360**
напряжение питания номинал., В..... **110-220 AC; 110-220 DC**
степень пылевлагозащиты..... **IP66**
класс электрозащиты (ДСТУ IEC 60598-1:2002)... **I**
механическая стойкость (ГОСТ 30631-99)..... **М1; М3; М6; М9**
коррелированная цветовая температура (CCT)... **5000...7500К**
компенсация реактивной мощности (PFC)..... **0,97**
температура окружающей среды..... **-40°С...+40°С (У1)**

модель В1
-22
-23
-26
-32
-33
-36
-42
-43
-46

40Вт
60Вт
90Вт

модель В2
-22
-23
-26
-32
-33
-36
-42
-43
-46
-52
-53
-56
-62
-63
-66
-72
-73
-76

180Вт

модель В3
-22
-23
-26
-32
-33
-36
-42
-43
-46

270Вт

модель В4
-52
-53
-56
-62
-63
-66
-72
-73
-76

360Вт

Прожектор имеет универсальное применение:
- для освещения площадей и других открытых пространств, улиц, дорог; автодорожных развязок и парковок; архитектурных сооружений, фасадов и памятников; рекламных щитов;
- для освещения карьеров, горных разработок; для установки на экскаваторы и краны, а также на объекты и другие механизмы с постоянным высоким уровнем вибрации;
- для освещения территорий промышленных, транспортных, железнодорожных, строительных и сельскохозяйственных объектов; спортивных комплексов;
- для освещения производственных, коммерческих, сельскохозяйственных, складских, вспомогательных и других помещений взрывоопасной зоны класса 22 и пожароопасных зон классов П-I, П-II.

Корпусные детали: листовой алюминий.
Корпус электроблока: экструдированный анодированный алюминиевый профиль.
Монтажная лира: стальной прокат.
Светопропускающий защитный элемент: оптическая линза - термостойкое стекло.
Аппаратура управления: встроенный ЭИП *Mean Well*.
Кабельный ввод: 1шт.
Источник света: светодиоды *Seoul Semiconductor* или *Vossloh Schwabe*.
Комплект поставки: прожектор с светодиодным источником света.

ОСОБЕННОСТИ:
- вибростойкие модификации -32, -33, -36, -42, -43, -46, -62, -63, -66, -72, -73, -76 укомплектованы специальными тормозными дисками со шкалой отсчета углов поворота в вертикальной плоскости;
- прожекторы модификации -42, -43, -46, -72, -73, -76 имеют специальное конструктивное решение - грозозащиту;
- модель В2 имеет два исполнения:
  (В2.1) модификации -22, -23, -26, -32, -33, -36, -42, -43, -46 - два электроблока размещены вертикально
  (В2.2) модификации -52, -53, -56, -62, -63, -66, -72, -73, -76 - один электроблок размещен горизонтально
- в модификациях -22, -23, -26, -32, -33, -36, -42, -43, 46 поворот корпуса в горизонтальной плоскости на 360° и в вертикальной плоскости на 90° вверх и вниз;
- модификации -22, -23, -26, -32, -33, -36, -42, -43, 46 работают в диапазоне напряжения переменного и постоянного тока 110...305В;
- источник света - энергоэкономные светодиоды - класс энергоэффективности «А++»! больше 50тыс. часов непрерывной работы, стабильный световой поток, стойкие к перепадам напряжения и многократных включений/выключений, мгновенно зажигаются/перезажигаются, имеют высокую цветопередачу, нет ультрафиолетового излучения, отсутствует вредный эффект низкочастотных пульсаций, экологически безвредны (без ртути): не требуют специальных условий утилизации;
- электронные компоненты и светодиоды исключительно ведущих мировых производителей;
- высокая степень пылевлагозащиты, пожаробезопасный;
- атмосферостойкий - длительный срок службы.

ДО72У (модель В)

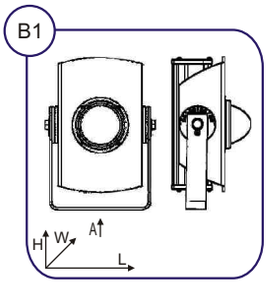

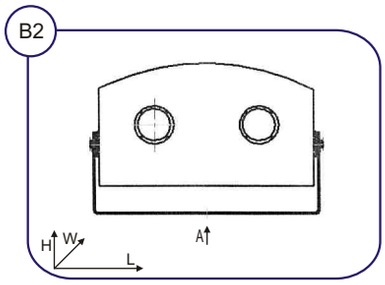

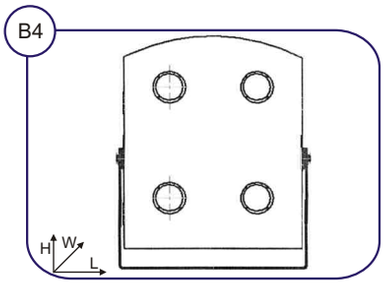

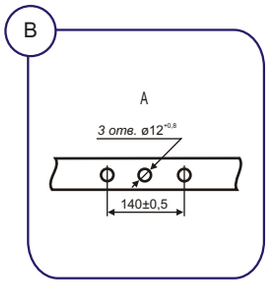

МОНТАЖ: на горизонтальную или вертикальную опорную поверхность при помощи поворотной лиры.

Электроподключение:
(*B1*) индивидуальное кабелем Ø6...12мм (сечение жил 1,5...4мм^2).
(*B2, B3, B4*) индивидуальное кабелем Ø8...16мм (сечение жил 1,5...4мм^2).

Пример для заказа: **ВАТРА ДО72У-90-36 У1**

расшифровка модификации:
1 цифра • группа механического исполнения, конструктивная особенность:
2- М1
3- М3/М6/М9, без грозозащиты
4- М3/М6/М9, с грозозащитой
5- М1
6- М3/М6/М9, без грозозащиты
7- М3/М6/М9, с грозозащитой
2 цифра • светотехническая характеристика оптической системы

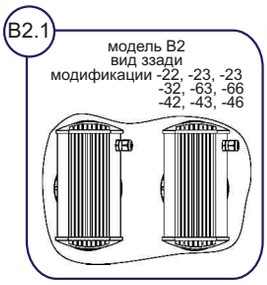

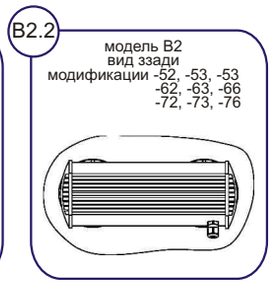

Тип прожектора	Модель	Напряжение, В	Степень защиты	Механическое исполнение	ИС	Мощность, Вт	Световой поток, лм ±5%	Сила света, ккд	Углы рассеяния 2α при I=0,1 Imax, град, Г/В	Габариты, LxWxH, мм	Масса, кг ±10%
ДО72У-40-22	B1	110-220 AC/DC	IP66	M1	LED	40	5400	3,2	104/104	255x155x200	3,4
ДО72У-40-23	B1	110-220 AC/DC	IP66	M1	LED	40	5400	1,3	136/136	255x155x200	3,4
ДО72У-40-26	B1	110-220 AC/DC	IP66	M1	LED	40	5400	5,1	82/82	255x155x200	3,4
ДО72У-40-32, -42	B1	110-220 AC/DC	IP66	M3, M6, M9	LED	40	5400	3,2	104/104	255x155x220	3,5
ДО72У-40-33, -43	B1	110-220 AC/DC	IP66	M3, M6, M9	LED	40	5400	1,3	136/136	255x155x220	3,5
ДО72У-40-36, -46	B1	110-220 AC/DC	IP66	M3, M6, M9	LED	40	5400	5,1	82/82	255x155x220	3,5
ДО72У-60-22	B1	110-220 AC/DC	IP66	M1	LED	60	7800	5,2	104/104	255x155x200	3,4
ДО72У-60-23	B1	110-220 AC/DC	IP66	M1	LED	60	7800	2,1	136/136	255x155x200	3,4
ДО72У-60-26	B1	110-220 AC/DC	IP66	M1	LED	60	7800	8,27	79/79	255x155x200	3,4
ДО72У-60-32, -42	B1	110-220 AC/DC	IP66	M3, M6, M9	LED	60	7800	5,2	104/104	255x155x220	3,5
ДО72У-60-33, -43	B1	110-220 AC/DC	IP66	M3, M6, M9	LED	60	7800	2,1	136/136	255x155x220	3,5
ДО72У-60-36, -46	B1	110-220 AC/DC	IP66	M3, M6, M9	LED	60	7800	8,27	79/79	255x155x220	3,5
ДО72У-90-22	B1	110-220 AC/DC	IP66	M1	LED	90	11700	7,5	106/106	335x190x315	4,5
ДО72У-90-23	B1	110-220 AC/DC	IP66	M1	LED	90	11700	3,8	138/138	335x190x315	4,5
ДО72У-90-26	B1	110-220 AC/DC	IP66	M1	LED	90	11700	10,8	86/86	335x190x315	4,5
ДО72У-90-32, -42	B1	110-220 AC/DC	IP66	M3, M6, M9	LED	90	11700	7,5	106/106	335x190x335	4,6
ДО72У-90-33, -43	B1	110-220 AC/DC	IP66	M3, M6, M9	LED	90	11700	3,8	138/138	335x190x335	4,6
ДО72У-90-36, -46	B1	110-220 AC/DC	IP66	M3, M6, M9	LED	90	11700	10,8	86/86	335x190x335	4,6
ДО72У-180-22	B2	110-220 AC/DC	IP66	M1	LED	180	23400	14	104/104	525x190x380	8
ДО72У-180-23	B2	110-220 AC/DC	IP66	M1	LED	180	23400	6,6	136/136	525x190x380	8
ДО72У-180-26	B2	110-220 AC/DC	IP66	M1	LED	180	23400	20,6	83/83	525x190x380	8
ДО72У-180-32, -42	B2	110-220 AC/DC	IP66	M3, M6, M9	LED	180	23400	14	104/104	550x190x380	8,3
ДО72У-180-33, -43	B2	110-220 AC/DC	IP66	M3, M6, M9	LED	180	23400	6,6	136/136	550x190x380	8,3
ДО72У-180-36, -46	B2	110-220 AC/DC	IP66	M3, M6, M9	LED	180	23400	20,6	83/83	550x190x380	8,3
ДО72У-270-22	B3	110-220 AC/DC	IP66	M1	LED	270	35100	21	104/104	775x190x380	12
ДО72У-270-23	B3	110-220 AC/DC	IP66	M1	LED	270	35100	9,9	136/136	775x190x380	12
ДО72У-270-26	B3	110-220 AC/DC	IP66	M1	LED	270	35100	30,9	83/83	775x190x380	12
ДО72У-270-32, -42	B3	110-220 AC/DC	IP66	M3, M6, M9	LED	270	35100	21	104/104	800x190x380	12,3
ДО72У-270-33, -43	B3	110-220 AC/DC	IP66	M3, M6, M9	LED	270	35100	9,9	136/136	800x190x380	12,3
ДО72У-270-36, -46	B3	110-220 AC/DC	IP66	M3, M6, M9	LED	270	35100	30,9	83/83	800x190x380	12,3
ДО72У-360-22	B4	110-220 AC/DC	IP66	M1	LED	360	46800	28	104/104	515x320x780	17,2
ДО72У-360-23	B4	110-220 AC/DC	IP66	M1	LED	360	46800	13,2	136/136	515x320x780	17,2
ДО72У-360-26	B4	110-220 AC/DC	IP66	M1	LED	360	46800	41,2	83/83	515x320x780	17,2
ДО72У-360-32, -42	B4	110-220 AC/DC	IP66	M3, M6, M9	LED	360	46800	28	104/104	540x320x780	17,5
ДО72У-360-33, -43	B4	110-220 AC/DC	IP66	M3, M6, M9	LED	360	46800	13,2	136/136	540x320x780	17,5
ДО72У-360-36, -46	B4	110-220 AC/DC	IP66	M3, M6, M9	LED	360	46800	41,2	83/83	540x320x780	17,5

ДСУ07У Переход

 ТУ У 27.4-33680115-069-2017

источник света и мощность номинал., Вт..... **светодиоды • 120**
напряжение питания номинал., В..... **220 АС**
степень пылевлагозащиты..... **IP65 / IP33**
класс электрозащиты (ДСТУ IEC 60598-1:2002)... **I**
механическая стойкость (ГОСТ 30631-99)..... **М1**
коррелированная цветовая температура (ССТ)... **5000...5300К**
компенсация реактивной мощности (PFC)..... **0,95**
температура окружающей среды..... **-40°С...+40°С (У1)**

Для общего освещения пешеходных переходов и информирования водителей транспортных средств о пешеходном переходе. Светильник "Переход" - модификация с желтым светофором, подает импульсный проблесковый сигнал желтого цвета по обе стороны проезжей части дороги и одновременно обеспечивает освещение пешеходной дорожки.

Корпусные детали: алюминиевый и стальной листы.
Светопропускающие защитные элементы:
• освещение пешеходных переходов - оптические линзы из термостойкого стекла,
• информирование водителей о пешеходном переходе (модификация с желтым светофором - "Переход") - светорассеиватели из поликарбоната.
Аппаратура управления: встроенный ЭИП *Mean Well*.
Источник света: светодиоды *Seoul Semiconductor*.

Комплект поставки: светильник с светодиодным источником света.

Способ монтажа: на луженный трос Ø 6...7мм.

Электроподключение: кабелем Ø9...12мм (сечение жил 1,5...4мм^2).

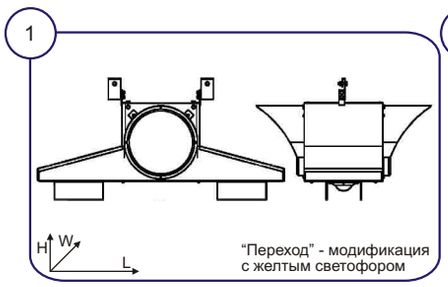

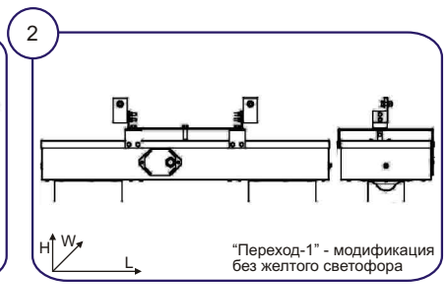

ОСОБЕННОСТИ:
- конструкция светильника позволяет его регулировку относительно подвеса в горизонтальной плоскости до 36° и регулировку оптических элементов освещения пешеходного перехода в вертикальной плоскости до 30°;
- КСС в поперечной плоскости типа «Ш» (широкая) и в продольной плоскости типа «Д» (косинусная);
- защита от попадания молнии;
- источник света - энергоэкономные светодиоды - класс энергоэффективности «А++»! больше 50тыс. часов непрерывной работы, стабильный световой поток, стойкие к перепадам напряжения и многократных включений/выключений, мгновенно зажигаются/перезажигаются, имеют высокую цветопередачу, нет ультрафиолетового излучения, отсутствует вредный эффект низкочастотных пульсаций, экологически безвредны (без ртути): не требуют специальных условий утилизации;
- электронные компоненты и светодиоды исключительно ведущих мировых производителей;
- атмосферостойкий - имеет длительный срок службы.

Пример для заказа: **ВАТРА ДСУ07У-120 У1 Переход**

Тип светильника	Напряжение, В	Степень защиты		ИС	Световой поток, лм	Габариты, LxWxH, мм	Масса, кг ±10%
		оптических элементов, электронной аппаратуры	корпуса				
ДСУ07У-120 У1 Переход	220 АС	IP65	IP33	LED	14400	820x580x390	14
ДСУ07У-120 У1 Переход-1	220 АС	IP65	IP33	LED	14400	820x310x295	13

ДТУ18У

источник света и мощность номинал., Вт..... **светодиоды • 25; 40; 60; 80; 100; 120; 150; 200**
напряжение питания номинал., В..... **220 АС**
степень пылевлагозащиты..... **IP65**
класс электрозащиты (ДСТУ IEC 60598-1:2002)... **I**
механическая стойкость (ГОСТ 30631-99)..... **М1**
коррелированная цветовая температура (ССТ)... **5300К**
компенсация реактивной мощности (PFC)..... **0,95**
температура окружающей среды..... **-40°С...+40°С (У1)**

Светильник имеет универсальное применение:
- для освещения улиц, автомобильных дорог, автодорожных развязок; мест парковки автомобилей, площадей и других открытых пространств; архитектурных сооружений, фасадов и памятников, парков, пешеходных дорожек в жилых массивах; рекламных щитов;
- модификация «Переход» для освещения наземных пешеходных переходов;
- для освещения территорий промышленных, транспортных, железнодорожных, строительных и сельскохозяйственных объектов; спортивных комплексов;
- для освещения производственных, коммерческих, сельскохозяйственных, складских, вспомогательных и других помещений взрывоопасной зоны класса 22 и пожароопасных зон классов П-I, П-II.
Корпусные детали: алюминиевый сплав.
Светопропускающий защитный элемент: плоское прозрачное термостойкое стекло.
Монтажная лира: стальной прокат.
Монтажный держатель: экструдированный анодированный алюминиевый профиль.
Аппаратура управления: встроенный электронный источник питания (ЭИП) *Mean Well.*
Кабельный ввод: 1шт.
Комплект поставки: светильник с светодиодным источником света.
ИСТОЧНИК СВЕТА: светодиоды *LG* или *Seoul Semiconductor.*

ОСОБЕННОСТИ:
- крепление светильника с помощью лиры позволяет регулировать его с целью обеспечения необходимого направления освещения;
- защита от попадания молнии;
- источник света - энергоэкономные светодиоды - класс энергоэффективности «А++»! больше 50тыс. часов непрерывной работы, стабильный световой поток, стойкие к перепадам напряжения и многократных включений/выключений, мгновенно зажигаются/перезажигаются, имеют высокую цветопередачу, нет ультрафиолетового излучения, отсутствует вредный эффект низкочастотных пульсаций, экологически безвредны (без ртути): не требуют специальных условий утилизации;
- плавное включение, а также защита от перегрева и перегорания позволяет продлить срок службы светодиодов;
- электронные компоненты и светодиоды исключительно ведущих мировых производителей;
- высокая степень пылевлагозащиты, пожаробезопасный;
- атмосферостойкий - имеет длительный срок службы.

Способ монтажа: на металлический кронштейн опоры (в т.ч. торшерного типа) Ø48...50мм (или 60мм, по заказу), с возможностью регулирования.

Рекомендуемая высота установки: до 20м.

Электроподключение - индивидуальное кабелем Ø9...12мм (сечение жил 1,5...2,5мм^2).

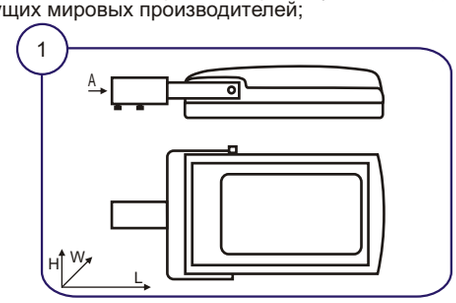

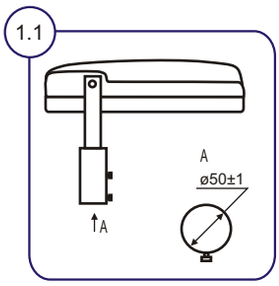

Пример для заказа: **ВАТРА ДТУ18У-100-001 У1**

расшифровка модификации:
1 цифра • 0
2 цифра • 0- с держателем для установки на трубу Ø48...50, или по заказу 60мм
3 цифра • тип КСС:
1- Ш (широкая)
3- специальная для ДТУ18У «Переход»

Тип светильника	Напряжение, В	Степень защиты	ИС	Мощность, Вт	Световой поток, лм	тип КСС	Габариты, LxWxH, мм	Масса, кг ±10%
ДТУ18У-25-003 У1 Перехід	220 АС	IP65	LED	25	3000	спец.	570x365x95	8,4
ДТУ18У-40-003 У1 Перехід	220 АС	IP65	LED	40	4800	спец.	570x365x95	8,4
ДТУ18У-60-003 У1 Перехід	220 АС	IP65	LED	60	7200	спец.	570x365x95	8,4
ДТУ18У-60-001 У1	220 АС	IP65	LED	60	7200	Ш	570x356x95	8,4
ДТУ18У-80-001 У1	220 АС	IP65	LED	80	9600	Ш	570x356x95	8,5
ДТУ18У-100-001 У1	220 АС	IP65	LED	100	12000	Ш	570x356x95	8,5
ДТУ18У-120-001 У1	220 АС	IP65	LED	120	14400	Ш	570x356x95	8,6
ДТУ18У-150-001 У1	220 АС	IP65	LED	150	18000	Ш	570x356x95	8,6
ДТУ18У-200-001 У1	220 АС	IP65	LED	200	24000	Ш	570x356x95	8,6

ДСУ05У

 ТУ У 31.5-33680115-041:2010

источник света и мощность номинал., Вт..... **светодиоды • 25; 30; 35; 40; 50; 60; 72; 75; 77; 80; 100; 120; 125; 150; 160; 200; 240; 300; 450; 600**
напряжение питания номинал., В..... **24 AC; 36 AC; 220 AC; 24 DC**
степень пылевлагозащиты..... **IP65**
класс пожароопасной зоны..... **П-I; П-II**
класс электрозащиты (ДСТУ IEC 60598-1:2002)... **I**
механическая стойкость (ГОСТ 30631-99)..... **М1**
коррелированная цветовая температура (ССТ)... **3500...7000К**
компенсация реактивной мощности (PFC)..... **0,95...0,98**
температура окружающей среды..... **-40°С...+40°С (У1)**

25Вт
30Вт
35Вт
40Вт
50Вт
60Вт
72Вт
77Вт

ДСУ05У-Х-1-315

30Вт
40Вт
50Вт
60Вт

-4Х1
-5Х1
-6Х1
-7Х1

ДСУ05У-Х-1-4Х1 (-5Х1, -6Х1, -7Х1)

80Вт
100Вт
120Вт
125Вт

150Вт
160Вт

-0Х4
-1Х4
-2Х4
-3Х4

ДСУ05У-Х-1-0Х4 (-1Х4, -2Х4, -3Х4)

30Вт
40Вт
50Вт
60Вт

80Вт
100Вт
120Вт

-4Х4
-5Х4
-6Х4
-7Х4

ДСУ05У-Х-1-4Х4 (-5Х4, -6Х4, -7Х4)

150Вт
160Вт

-4Х1
-5Х1
-6Х1
-7Х1

ДСУ05У-Х-1-4Х1 (-5Х1, -6Х1, -7Х1)

200Вт
240Вт

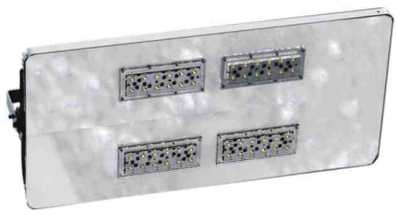

-4Х1
-5Х1
-6Х1
-7Х1

ДСУ05У-Х-1-4Х1 (-5Х1, -6Х1, -7Х1)

150Вт
160Вт

-0Х1
-1Х1
-2Х1
-3Х1

ДСУ05У-Х-1-0Х1 (-1Х1, -2Х1, -3Х1)

600Вт

-0Х1
-1Х1
-2Х1
-3Х1

ДСУ05У-600-1-0Х1 (-1Х1, -2Х1, -3Х1)

Светильник имеет универсальное применение:
- для освещения площадей и других открытых пространств, улиц, дорог; автодорожных развязок и автопарковок;
- для освещения архитектурных сооружений, фасадов и памятников; рекламных щитов;
- для освещения территорий промышленных, транспортных, железнодорожных, строительных и сельскохозяйственных объектов; спортивных комплексов;
- для освещения карьеров, горных разработок;
- для освещения производственных, коммерческих, сельскохозяйственных, складских, вспомогательных и других помещений взрывоопасной зоны класса 22 и пожароопасных зон классов П-I, П-II.

ДСУ05У

ОСОБЕННОСТИ:
- широкий выбор вариантов монтажа позволяет устанавливать светильники практически на любые несущие конструкции;
- широкий выбор вариантов кривых силы света позволяет получить качественное и комфортное освещение;
- широкий выбор светильников по мощности и световому потоку, а также, на заказ, согласно требованиям заказчика;
- выбор светильников относительно рабочей напряжения переменного тока 24В, 36В, 220В и напряжения постоянного тока 24В;
- есть конструкции с двумя, тремя или четырьмя осветительными приборами, объединенными в единую конструкцию с
- регулируемым направлением освещения;
- комплектуется присоединенным электрокабелем длиной до 1000мм, чем значительно упрощен электромонтаж;
- на заказ: виброустойчивость конструкции (группа механического исполнения М3 / М6 / М9);
- на заказ: коррелированная цветовая температура в соответствии с требованиями заказчика;
- источник света - энергоэкономные светодиоды - класс энергоэффективности «А++»! больше 50тыс. часов непрерывной работы, стабильный световой поток, стойкие к перепадам напряжения и многократных включений/выключений, мгновенно зажигаются/перезажигаются, имеют высокую цветопередачу, нет ультрафиолетового излучения, отсутствует вредный эффект низкочастотных пульсаций, экологически безвредны (без ртути): не требуют специальных условий утилизации;
- плавное включение, а также защита от перегрева и перегорания позволяет продлить срок службы светодиодов;
- электронные компоненты и светодиоды исключительно ведущих мировых производителей;
- высокая степень пилевологозахисту, пожаробезопасный, высокая механическая прочность;
- атмосферостойкий и имеет длительный срок службы.

Корпусные детали: экструдированный анодированный алюминиевый профиль, модификация «-315» - листовой алюминий.
Светопропускающий защитный элемент - 1, 2, 3, 4, 6, 9 или 12шт. в одном осветительном приборе (модификация):
• оптическая линза - термостойкое стекло,
• моноблок линз вторичной оптики - полиметилметакрилат (ПММА).
Монтажная лира (модификация): стальной прокат.
Монтажные кронштейны (модификация): стальной прокат.
Аппаратура управления: встроенный электронный источник питания (ЭИП) *Mean Well* или *VATRA* или *Philips.*
Кабельный ввод: 1шт.
Комплектация: светильник с светодиодным источником света и присоединенным кабелем (L = 1м) с клеммной колодкой.

ИСТОЧНИК СВЕТА: светодиоды *Seoul Semiconductor* или *Vossloh Schwabe*.

МОНТАЖ:
(*1.1*) на опорную поверхность с помощью лиры - один осветительный прибор.
(*1.2*) на опорную поверхность с помощью лиры - два, три или четыре осветительных приборов, объединенных в единую конструкцию.
(*2*) на опорную поверхность с помощью монтажной планки - два, три или четыре осветительных приборов, объединенных в единую конструкцию.
(*3*) на опорную поверхность с помощью специальных кронштейнов - один осветительный прибор.
(*4.1, 4.2, 5*) на консольную трубу Ø48...50мм - один осветительный прибор.

ЭЛЕКТРОПОДСОЕДИНЕНИЕ: индивидуальное кабелем Ø6...12мм (сечение жил 1,5...4мм^2).

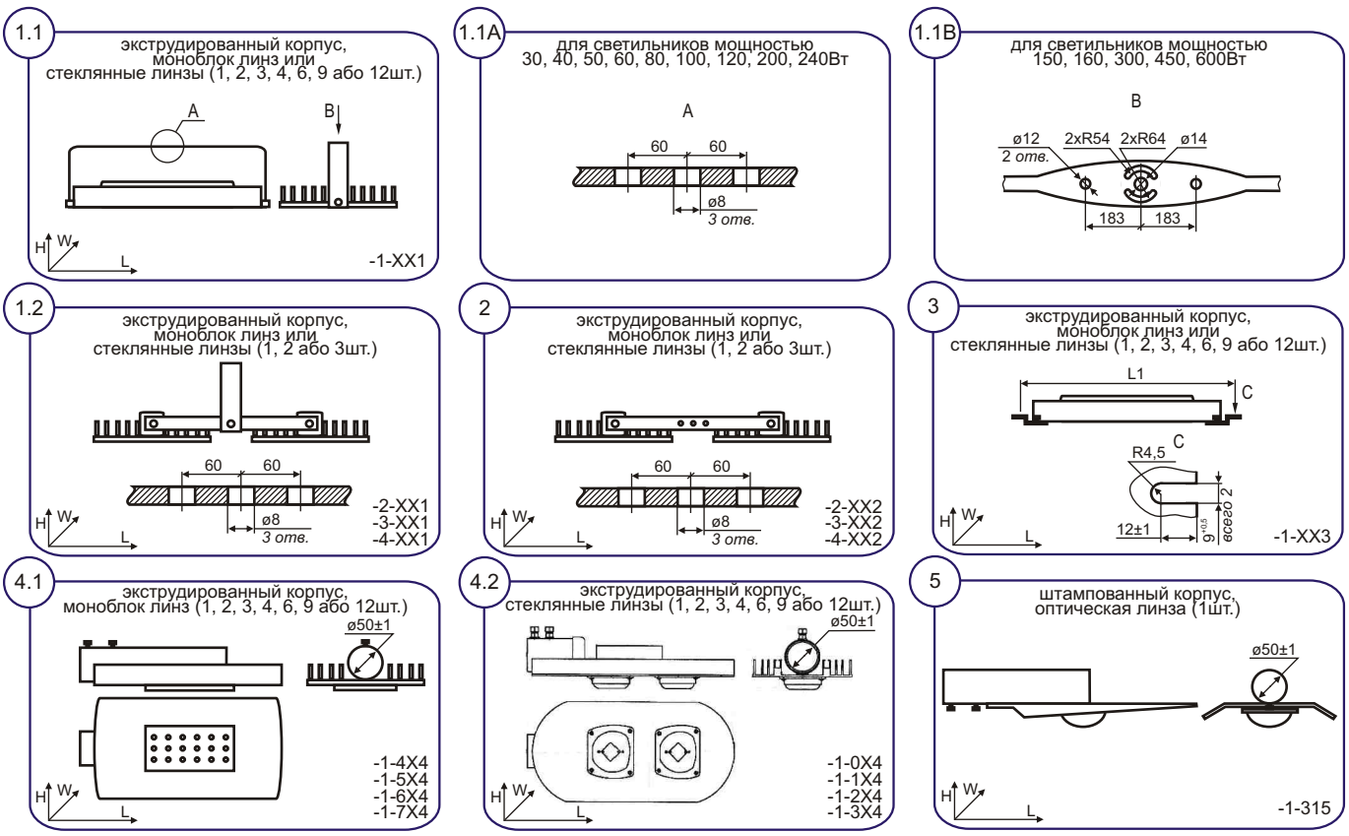

ДСУ05У

Пример для заказа:
ВАТРА ДСУ05У-120-1-511 У1 (вибростойкий М3, КЦТ 4000К)
расшифровка условных обозначений:
«ВАТРА» - производитель
«ДСУ05У-» - тип и номер серии светильника
«-120-» - мощность светодиодного источника света, Вт
«-1-» - количество осветительных приборов, шт.

«-511» - модификация светильника
расшифровка модификации:
1 цифра • тип светопропускающего защитного элемента, тип КСС:
0- стеклянные оптические линзы, К (концентрированная)
1- стеклянные оптические линзы, Г (глубокая)
2- стеклянные оптические линзы, Л (полуширокая)
3- стеклянные оптические линзы, Ш (широкая)
4- моноблок линз вторичной оптики, К (концентрированная)
5- моноблок линз вторичной оптики, Г (глубокая)
6- моноблок линз вторичной оптики, Л (полуширокая)
7- моноблок линз вторичной оптики, Ш (широкая)
8- резервная цифра
9- резервная цифра
2 цифра • параметры сети питания:
1- переменный ток, 220В
2- постоянный ток, 24В
3- переменный ток, 24В
4- переменный ток, 36В
3 цифра • монтаж (конструктивная особенность):
1- с помощью лиры (экструдированный корпус) (*рис. 1.1, 1.2*)
2- на опорную поверхность с помощью монтажной планки (экструдированный корпус, только для объединенных светильников) (*рис. 2*)
3- на опорную поверхность с помощью кронштейнов (экструдированный корпус) (*рис. 3*)
4- на консольную трубу (экструдированный корпус) (*рис. 4.1, 4.2*)
5- на консольную трубу (штампованный корпус со стеклянной оптической линзой) (*рис. 5*)

«У1» - климатическое исполнение У, категория размещения 1

«(вибростойкий М3, КЦТ 4000К)» - данные, которые указываются при заказе

(*) в таблице указаны проектные значения габаритных размеров и массы - фактический показатель предоставляется по запросу.

Тип світильника	Мощность, Вт	Световой поток, лм ±5%	Количество светильников, шт.	Тип оптического блока в одном светильнике	(*) Габариты, LxWxH, мм	(*) Масса, кг ±10%
ДСУ05У-25-1-315	25	3000	1	стеклянная линза 1шт. х 25Вт	510x260x120	2,5
ДСУ05У-30-1-315	30	3600	1	стеклянная линза 1шт. х 30Вт	510x260x120	2,5
ДСУ05У-35-1-315	35	4200	1	стеклянная линза 1шт. х 35Вт	510x260x120	2,5
ДСУ05У-40-1-315	40	4800	1	стеклянная линза 1шт. х 40Вт	510x260x120	2,5
ДСУ05У-50-1-315	50	6250	1	стеклянная линза 1шт. х 60Вт	510x260x120	2,5
ДСУ05У-60-1-315	60	7200	1	стеклянная линза 1шт. х 60Вт	510x260x120	2,5
ДСУ05У-72-1-315	72	8640	1	стеклянная линза 1шт. х 72Вт	610x300x120	4
ДСУ05У-77-1-315	77	9240	1	стеклянная линза 1шт. х 77Вт	610x300x120	4
ДСУ05У-30-1-4Х1, -5Х1, -6Х1, -7Х1	30	3900	1	моноблок линз 1шт. х 30Вт	300x180x110	2,3
ДСУ05У-30-1-4Х3, -5Х3, -6Х3, -7Х3	30	3900	1	моноблок линз 1шт. х 30Вт	300x180x110	2,3
ДСУ05У-30-1-4Х4, -5Х4, -6Х4, -7Х4	30	3900	1	моноблок линз 1шт. х 30Вт	300x180x110	2,3
ДСУ05У-30-1-0Х1, -1Х1, -2Х1, -3Х1	30	3900	1	стеклянная линза 1шт. х 30Вт	300x180x130	2,5
ДСУ05У-30-1-0Х3, -1Х3, -2Х3, -3Х3	30	3900	1	стеклянная линза 1шт. х 30Вт	300x180x130	2,5
ДСУ05У-30-1-0Х7, -1Х4, -2Х4, -3Х4	30	3900	1	стеклянная линза 1шт. х 30Вт	300x180x130	2,5
ДСУ05У-40-1-4Х1, -5Х1, -6Х1, -7Х1	40	5200	1	моноблок линз 1шт. х 40Вт	400x180x110	2,3
ДСУ05У-40-1-4Х3, -5Х3, -6Х3, -7Х3	40	5200	1	моноблок линз 1шт. х 40Вт	400x180x110	2,3
ДСУ05У-40-1-4Х4, -5Х4, -6Х4, -7Х4	40	5200	1	моноблок линз 1шт. х 40Вт	400x180x110	2,3
ДСУ05У-40-1-0Х1, -1Х1, -2Х1, -3Х1	40	5200	1	стеклянная линза 1шт. х 40Вт	400x180x130	2,5
ДСУ05У-40-1-0Х3, -1Х3, -2Х3, -3Х3	40	5200	1	стеклянная линза 1шт. х 40Вт	400x180x130	2,5
ДСУ05У-40-1-0Х4, -1Х4, -2Х4, -3Х4	40	5200	1	стеклянная линза 1шт. х 40Вт	400x180x130	2,5
ДСУ05У-50-1-4Х1, -5Х1, -6Х1, -7Х1	50	6500	1	моноблок линз 1шт. х 50Вт	400x180x110	2,7
ДСУ05У-50-1-4Х3, -5Х3, -6Х3, -7Х3	50	6500	1	моноблок линз 1шт. х 50Вт	400x180x110	2,7
ДСУ05У-50-1-4Х4, -5Х4, -6Х4, -7Х4	50	6500	1	моноблок линз 1шт. х 50Вт	400x180x110	2,7
ДСУ05У-50-1-0Х1, -1Х1, -2Х1, -3Х1	50	6500	1	стеклянная линза 1шт. х 50Вт	400x180x130	2,9
ДСУ05У-50-1-0Х3, -1Х3, -2Х3, -3Х3	50	6500	1	стеклянная линза 1шт. х 50Вт	400x180x130	2,9
ДСУ05У-50-1-0Х4, -1Х4, -2Х4, -3Х4	50	6500	1	стеклянная линза 1шт. х 50Вт	400x180x130	2,9
ДСУ05У-60-1-4Х1, -5Х1, -6Х1, -7Х1	60	7800	1	моноблок линз 1шт. х 60Вт	400x180x110	2,7
ДСУ05У-60-1-4Х3, -5Х3, -6Х3, -7Х3	60	7800	1	моноблок линз 1шт. х 60Вт	400x180x110	2,7
ДСУ05У-60-1-4Х4, -5Х4, -6Х4, -7Х4	60	7800	1	моноблок линз 1шт. х 60Вт	400x180x110	2,7
ДСУ05У-60-1-0Х1, -1Х1, -2Х1, -3Х1	60	7800	1	стеклянная линза 1шт. х 60Вт	400x180x130	2,9
ДСУ05У-60-1-0Х3, -1Х3, -2Х3, -3Х3	60	7800	1	стеклянная линза 1шт. х 60Вт	400x180x130	2,9
ДСУ05У-60-1-0Х4, -1Х4, -2Х4, -3Х4	60	7800	1	стеклянная линза 1шт. х 60Вт	400x180x130	2,9
ДСУ05У-75-1-314	75	10100	1	стеклянная линза 2шт. х 37Вт	620x180x100	3,2
ДСУ05У-80-1-4Х1, -5Х1, -6Х1, -7Х1	80	10400	1	моноблок линз 2шт. х 40Вт	600x180x110	4,8
ДСУ05У-80-1-4Х3, -5Х3, -6Х3, -7Х3	80	10400	1	моноблок линз 2шт. х 40Вт	600x180x110	4,8
ДСУ05У-80-1-4Х4, -5Х4, -6Х4, -7Х4	80	10400	1	моноблок линз 2шт. х 40Вт	600x180x110	4,8
ДСУ05У-80-1-0Х1, -1Х1, -2Х1, -3Х1	80	10400	1	стеклянная линза 2шт. х 40Вт	600x180x130	5
ДСУ05У-80-1-0Х3, -1Х3, -2Х3, -3Х3	80	10400	1	стеклянная линза 2шт. х 40Вт	600x180x130	5
ДСУ05У-80-1-0Х4, -1Х4, -2Х4, -3Х4	80	10400	1	стеклянная линза 1шт. х 80Вт	600x180x130	5
ДСУ05У-100-1-4Х1, -5Х1, -6Х1, -7Х1	100	13000	1	моноблок линз 2шт. х 50Вт	600x180x110	5
ДСУ05У-100-1-4Х3, -5Х3, -6Х3, -7Х3	100	13000	1	моноблок линз 2шт. х 50Вт	600x180x110	5
ДСУ05У-100-1-4Х4, -5Х4, -6Х4, -7Х4	100	13000	1	моноблок линз 2шт. х 50Вт	600x180x110	5
ДСУ05У-100-1-0Х1, -1Х1, -2Х1, -3Х1	100	13000	1	стеклянная линза 2шт. х 50Вт	600x180x130	5,4
ДСУ05У-100-1-0Х3, -1Х3, -2Х3, -3Х3	100	13000	1	стеклянная линза 2шт. х 50Вт	600x180x130	5,4
ДСУ05У-100-1-0Х4, -1Х4, -2Х4, -3Х4	100	13000	1	стеклянная линза 2шт. х 50Вт	600x180x130	5,4
ДСУ05У-100-2-4Х1, -5Х1, -6Х1, -7Х1	100	13000	2	моноблок линз 1шт. х 50Вт	400x400x110	5,2
ДСУ05У-100-2-4Х2, -5Х2, -6Х2, -7Х2	100	13000	2	моноблок линз 1шт. х 50Вт	400x400x110	5,2
ДСУ05У-100-2-0Х1, -1Х1, -2Х1, -3Х1	100	13000	2	стеклянная линза 1шт. х 50Вт	400x400x130	5
ДСУ05У-100-2-0Х2, -1Х2, -2Х2, -3Х2	100	13000	2	стеклянная линза 1шт. х 50Вт	400x400x130	5

ДСУ05У

Тип світильника	Мощность, Вт	Световой поток, лм ±5%	Количество светильников, шт.	Тип оптического блока в одном светильнике	(*) Габариты, LxWxH, мм	(*) Масса, кг ±10%
ДСУ05У-120-1-4Х1, -5Х1, -6Х1, -7Х1	120	15600	1	моноблок линз 2шт. х 60Вт	600x180x110	5,4
ДСУ05У-120-1-4Х3, -5Х3, -6Х3, -7Х3	120	15600	1	моноблок линз 2шт. х 60Вт	600x180x110	5,4
ДСУ05У-120-1-4Х4, -5Х4, -6Х4, -7Х4	120	15600	1	моноблок линз 2шт. х 60Вт	600x180x110	5,4
ДСУ05У-120-1-0Х1, -1Х1, -2Х1, -3Х1	120	15600	1	стеклянная линза 2шт. х 60Вт	600x180x130	5,4
ДСУ05У-120-1-0Х3, -1Х3, -2Х3, -3Х3	120	15600	1	стеклянная линза 2шт. х 60Вт	600x180x130	5,4
ДСУ05У-120-1-0Х4, -1Х4, -2Х4, -3Х4	120	15600	1	стеклянная линза 2шт. х 60Вт	600x180x130	5,4
ДСУ05У-120-2-4Х1, -5Х1, -6Х1, -7Х1	120	15600	2	моноблок линз 1шт. х 60Вт	600x400x110	5,4
ДСУ05У-120-2-4Х2, -5Х2, -6Х2, -7Х2	120	15600	2	моноблок линз 1шт. х 60Вт	600x400x110	5,4
ДСУ05У-120-2-0Х1, -1Х1, -2Х1, -3Х1	120	15600	2	стеклянная линза 1шт. х 60Вт	600x400x130	5,4
ДСУ05У-120-2-0Х2, -1Х2, -2Х2, -3Х2	120	15600	2	стеклянная линза 1шт. х 60Вт	600x400x130	5,4
ДСУ05У-125-1-314	125	18000	1	стеклянная линза 2шт. х 63Вт	620x180x100	3,5
ДСУ05У-150-1-4Х1, -5Х1, -6Х1, -7Х1	150	19500	1	моноблок линз 3шт. х 50Вт	800x180x110	6,8
ДСУ05У-150-1-4Х3, -5Х3, -6Х3, -7Х3	150	19500	1	моноблок линз 3шт. х 50Вт	800x180x110	6,8
ДСУ05У-150-1-4Х4, -5Х4, -6Х4, -7Х4	150	19500	1	моноблок линз 3шт. х 50Вт	800x180x110	6,8
ДСУ05У-150-1-0Х1, -1Х1, -2Х1, -3Х1	150	19500	1	стеклянная линза 3шт. х 50Вт	800x180x130	6,8
ДСУ05У-150-1-0Х3, -1Х3, -2Х3, -3Х3	150	19500	1	стеклянная линза 3шт. х 50Вт	800x180x130	6,8
ДСУ05У-150-1-0Х4, -1Х4, -2Х4, -3Х4	150	19500	1	стеклянная линза 3шт. х 50Вт	800x180x130	6,8
ДСУ05У-160-1-4Х1, -5Х1, -6Х1, -7Х1	160	20800	1	моноблок линз 3шт. х 50Вт	800x180x110	6,8
ДСУ05У-160-1-4Х3, -5Х3, -6Х3, -7Х3	160	20800	1	моноблок линз 3шт. х 50Вт	800x180x110	6,8
ДСУ05У-160-1-4Х4, -5Х4, -6Х4, -7Х4	160	20800	1	моноблок линз 3шт. х 50Вт	800x180x110	6,8
ДСУ05У-160-1-0Х1, -1Х1, -2Х1, -3Х1	160	20800	1	стеклянная линза 3шт. х 50Вт	800x180x130	6,8
ДСУ05У-160-1-0Х3, -1Х3, -2Х3, -3Х3	160	20800	1	стеклянная линза 3шт. х 50Вт	800x180x130	6,8
ДСУ05У-160-1-0Х4, -1Х4, -2Х4, -3Х4	160	20800	1	стеклянная линза 3шт. х 50Вт	800x180x130	6,8
ДСУ05У-160-2-4Х1, -5Х1, -6Х1, -7Х1	160	20800	2	моноблок линз 1шт. х 80Вт	600x400x110	9,6
ДСУ05У-160-2-4Х2, -5Х2, -6Х2, -7Х2	160	20800	2	моноблок линз 1шт. х 80Вт	600x400x110	9,6
ДСУ05У-160-2-0Х1, -1Х1, -2Х1, -3Х1	160	20800	2	стеклянная линза 1шт. х 80Вт	600x400x130	10,2
ДСУ05У-160-2-0Х2, -1Х2, -2Х2, -3Х2	160	20800	2	стеклянная линза 1шт. х 80Вт	600x400x130	10,2
ДСУ05У-200-1-4Х1, -5Х1, -6Х1, -7Х1	200	26000	1	моноблок линз 4шт. х 50Вт	600x360x110	10
ДСУ05У-200-1-4Х3, -5Х3, -6Х3, -7Х3	200	26000	1	моноблок линз 4шт. х 50Вт	600x360x110	10
ДСУ05У-200-1-4Х4, -5Х4, -6Х4, -7Х4	200	26000	1	моноблок линз 4шт. х 50Вт	600x360x110	10
ДСУ05У-200-1-0Х1, -1Х1, -2Х1, -3Х1	200	26000	1	стеклянная линза 4шт. х 50Вт	600x360x130	10,6
ДСУ05У-200-1-0Х3, -1Х3, -2Х3, -3Х3	200	26000	1	стеклянная линза 4шт. х 50Вт	600x360x130	10,6
ДСУ05У-200-1-0Х4, -1Х4, -2Х4, -3Х4	200	26000	1	стеклянная линза 4шт. х 50Вт	600x360x130	10,6
ДСУ05У-200-2-4Х1, -5Х1, -6Х1, -7Х1	200	26000	2	моноблок линз 2шт. х 50Вт	600x400x110	11
ДСУ05У-200-2-4Х2, -5Х2, -6Х2, -7Х2	200	26000	2	моноблок линз 2шт. х 50Вт	600x400x110	11
ДСУ05У-200-2-0Х1, -1Х1, -2Х1, -3Х1	200	26000	2	стеклянная линза 2шт. х 50Вт	600x400x130	11,8
ДСУ05У-200-2-0Х2, -1Х2, -2Х2, -3Х2	200	26000	2	стеклянная линза 2шт. х 50Вт	600x400x130	11,8
ДСУ05У-240-1-4Х1, -5Х1, -6Х1, -7Х1	240	31200	1	моноблок линз 4шт. х 60Вт	600x360x110	11,8
ДСУ05У-240-1-4Х3, -5Х3, -6Х3, -7Х3	240	31200	1	моноблок линз 4шт. х 60Вт	600x360x110	11,8
ДСУ05У-240-1-4Х4, -5Х4, -6Х4, -7Х4	240	31200	1	моноблок линз 4шт. х 60Вт	600x360x110	11,8
ДСУ05У-240-1-0Х1, -1Х1, -2Х1, -3Х1	240	31200	1	стеклянная линза 4шт. х 60Вт	600x360x130	12,6
ДСУ05У-240-1-0Х3, -1Х3, -2Х3, -3Х3	240	31200	1	стеклянная линза 4шт. х 60Вт	600x360x130	12,6
ДСУ05У-240-1-0Х4, -1Х4, -2Х4, -3Х4	240	31200	1	стеклянная линза 4шт. х 60Вт	600x360x130	12,6
ДСУ05У-240-2-4Х1, -5Х1, -6Х1, -7Х1	240	31200	2	моноблок линз 2шт. х 60Вт	600x400x110	12,6
ДСУ05У-240-2-4Х2, -5Х2, -6Х2, -7Х2	240	31200	2	моноблок линз 2шт. х 60Вт	600x400x110	12,6
ДСУ05У-240-2-0Х1, -1Х1, -2Х1, -3Х1	240	31200	2	стеклянная линза 2шт. х 60Вт	600x400x130	13,6
ДСУ05У-240-2-0Х2, -1Х2, -2Х2, -3Х2	240	31200	2	стеклянная линза 2шт. х 60Вт	600x400x130	13,6
ДСУ05У-300-1-4Х1, -5Х1, -6Х1, -7Х1	300	39000	1	моноблок линз 6шт. х 50Вт	800x360x110	13,6
ДСУ05У-300-1-4Х3, -5Х3, -6Х3, -7Х3	300	39000	1	моноблок линз 6шт. х 50Вт	800x360x110	13,6
ДСУ05У-300-1-4Х4, -5Х4, -6Х4, -7Х4	300	39000	1	моноблок линз 6шт. х 50Вт	800x360x110	13,6
ДСУ05У-300-1-0Х1, -1Х1, -2Х1, -3Х1	300	39000	1	стеклянная линза 6шт. х 50Вт	800x360x130	14,4
ДСУ05У-300-1-0Х3, -1Х3, -2Х3, -3Х3	300	39000	1	стеклянная линза 6шт. х 50Вт	800x360x130	14,4
ДСУ05У-300-1-0Х4, -1Х4, -2Х4, -3Х4	300	39000	1	стеклянная линза 6шт. х 50Вт	800x360x130	14,4
ДСУ05У-300-2-4Х1, -5Х1, -6Х1, -7Х1	300	39000	2	моноблок линз 3шт. х 50Вт	800x400x110	13,6
ДСУ05У-300-2-4Х2, -5Х2, -6Х2, -7Х2	300	39000	2	моноблок линз 3шт. х 50Вт	800x400x110	13,6
ДСУ05У-300-2-0Х1, -1Х1, -2Х1, -3Х1	300	39000	2	стеклянная линза 3шт. х 50Вт	800x400x130	14,4
ДСУ05У-300-2-0Х2, -1Х2, -2Х2, -3Х2	300	39000	2	стеклянная линза 3шт. х 50Вт	800x400x130	14,4
ДСУ05У-450-1-4Х1, -5Х1, -6Х1, -7Х1	450	58500	1	моноблок линз 9шт. х 50Вт	800x540x110	19,6
ДСУ05У-450-1-4Х3, -5Х3, -6Х3, -7Х3	450	58500	1	моноблок линз 9шт. х 50Вт	800x540x110	19,6
ДСУ05У-450-1-4Х4, -5Х4, -6Х4, -7Х4	450	58500	1	моноблок линз 9шт. х 50Вт	800x540x110	19,6
ДСУ05У-450-1-0Х1, -1Х1, -2Х1, -3Х1	450	58500	1	стеклянная линза 9шт. х 50Вт	800x540x130	20,4
ДСУ05У-450-1-0Х3, -1Х3, -2Х3, -3Х3	450	58500	1	стеклянная линза 9шт. х 50Вт	800x540x130	20,4
ДСУ05У-450-1-0Х4, -1Х4, -2Х4, -3Х4	450	58500	1	стеклянная линза 9шт. х 50Вт	800x540x130	20,4
ДСУ05У-450-3-4Х1, -5Х1, -6Х1, -7Х1	450	58500	3	моноблок линз 3шт. х 50Вт	800x600x110	20,6
ДСУ05У-450-3-4Х2, -5Х2, -6Х2, -7Х2	450	58500	3	моноблок линз 3шт. х 50Вт	800x600x110	20,6
ДСУ05У-450-3-0Х1, -1Х1, -2Х1, -3Х1	450	58500	3	стеклянная линза 3шт. х 50Вт	800x600x130	21,4
ДСУ05У-450-3-0Х2, -1Х2, -2Х2, -3Х2	450	58500	3	стеклянная линза 3шт. х 50Вт	800x600x130	21,4
ДСУ05У-600-1-4Х1, -5Х1, -6Х1, -7Х1	600	78000	1	моноблок линз 12шт. х 50Вт	800x720x110	19,6
ДСУ05У-600-1-4Х3, -5Х3, -6Х3, -7Х3	600	78000	1	моноблок линз 12шт. х 50Вт	800x720x110	19,6
ДСУ05У-600-1-4Х4, -5Х4, -6Х4, -7Х4	600	78000	1	моноблок линз 12шт. х 50Вт	800x720x110	19,6
ДСУ05У-600-1-0Х1, -1Х1, -2Х1, -3Х1	600	78000	1	стеклянная линза 12шт. х 50Вт	800x720x130	20,4
ДСУ05У-600-1-0Х3, -1Х3, -2Х3, -3Х3	600	78000	1	стеклянная линза 12шт. х 50Вт	800x720x130	20,4
ДСУ05У-600-1-0Х4, -1Х4, -2Х4, -3Х4	600	78000	1	стеклянная линза 12шт. х 50Вт	800x720x130	20,4
ДСУ05У-600-4-4Х1, -5Х1, -6Х1, -7Х1	600	78000	4	моноблок линз 3шт. х 50Вт	800x800x110	20,6
ДСУ05У-600-4-4Х2, -5Х2, -6Х2, -7Х2	600	78000	4	моноблок линз 3шт. х 50Вт	800x800x110	20,6
ДСУ05У-600-4-0Х1, -1Х1, -2Х1, -3Х1	600	78000	4	стеклянная линза 3шт. х 50Вт	800x800x130	21,4
ДСУ05У-600-4-0Х2, -1Х2, -2Х2, -3Х2	600	78000	4	стеклянная линза 3шт. х 50Вт	800x800x130	21,4

ГКУ22У, ЖКУ22У

 ТУ У 31.5-21167170-005-2004

источник света и мощность номинал., Вт..... **лампа металлогалогенная • (Е40) 250; 400**
лампа натриевая • (Е40) 250; 400
напряжение питания номинал., В..... **220 АС**
степень пылевлагозащиты..... **IP65**
класс электрозащиты (ДСТУ IEC 60598-1:2002)... **I**
механическая стойкость (ГОСТ 30631-99)..... **М1**
компенсация реактивной мощности (PFC)..... **0,9**
температура окружающей среды..... **-40°С...+40°С (У1)**

Для освещения улиц, автомобильных дорог, магистральных шоссе, транспортных развязок, площадей, мест парковки автомобилей, парков, жилых массивов, а также территорий промышленных, строительных, складских объектов и других открытых пространств.

Корпусные детали: алюминиевый сплав.
Внутренний отражатель: листовой алюминий высокой чистоты.
Светопропускающий защитный элемент: прозрачное моллированное (гнутое) закаленное стекло.
Аппаратура управления: встроенная - ЭМПРА, импульсное зажигающее устройство (ИЗУ) для ГКУ и ЖКУ, конденсатор.
Кабельный ввод: 1шт.

Источник света - газоразрядные лампы:
• металлогалогенные типа HQI-T 250, HQI-T 400 (*Osram*)
• натриевые типа NAV-T 250, NAV-T 400 (*Osram*)
или аналогичные.
Комплект поставки: светильник, по заказу - лампа.

ОСОБЕННОСТИ:
- универсальный узел крепления, регулировка изменения угла наклона;
- доступ сверху при открытии крышки: к лампе, электроблоку и монтажно-установочным элементам;
- электрический блок - легкосъемная панель;
- эффективная оптическая система - комфортное освещение с уменьшенным слепящим действием;
- высокая степень пылевлагозащиты, пожаробезопасный;
- атмосферостойкий - длительный срок службы;
- универсальная аппаратура управления - применение металлогалогенных или натриевых ламп;
- по заказу, комплектация аппаратурой управления производства стран Европейского Союза.

Способ монтажа: на металлический кронштейн опоры (в т.ч. торшерного типа) диам. согласно модификации, с возможностью регулирования и фиксации. Регулировка угла наклона в пределах 0°, 5°, 10°.

Рекомендуемая высота установки: до 14м.

Электроподключение - индивидуальное кабелем Ø9...12мм (сечение жил 1,5...4мм^2).

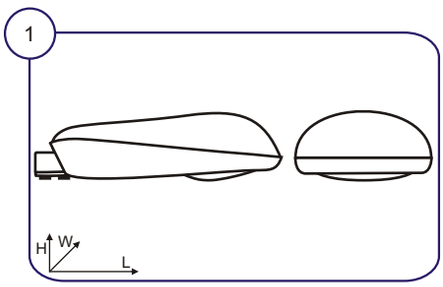

Пример для заказа: **ВАТРА ГКУ22У-250-032 У1**

расшифровка модификации:
1 цифра • тип КСС:
0- Ш (широкая)
2 цифра • 3- защита оптической системы: закаленное стекло
3 цифра • 2- с держателем для установки на трубу Ø48...60мм (оговаривать при заказе!)

Тип светильника	Напряжение, В	Степень защиты	ИС	Цоколь	тип КСС	Габариты, LxWxH, мм	Масса, кг ±10%
ГКУ22У-250-032 У1	220 АС	IP65	MHL	Е40	Ш	730x330x230	10,5
ГКУ22У-400-032 У1	220 АС	IP65	MHL	Е40	Ш	730x330x230	12,5
ЖКУ22У-250-032 У1	220 АС	IP65	SL	Е40	Ш	730x330x230	10,5
ЖКУ22У-400-032 У1	220 АС	IP65	SL	Е40	Ш	730x330x230	12,5

ГКУ16У, ЖКУ16У, РКУ16У

 ТУ У31.5-21167170-005-2004

источник света и мощность номинал., Вт..... **лампа металлогалогенная • (Е27) 70; 100; 150; (Е40) 100; 150; 250**
лампа натриевая • (Е27) 70; (Е40) 100; 150; 250
лампа ртутная • (Е27) 80; 125; (Е40) 250
напряжение питания номинал., В..... **220 АС**
степень пылевлагозащиты..... **IP66**
класс электрозащиты (ДСТУ IEC 60598-1:2002)... **I**
механическая стойкость (ГОСТ 30631-99)..... **М1**
компенсация реактивной мощности (PFC)..... **0,9**
температура окружающей среды..... **-40°С...+40°С (У1)**

Для освещения улиц, автомобильных дорог, магистральных шоссе, транспортных развязок, площадей, мест парковки автомобилей, парков, жилых массивов, а также территорий промышленных, строительных, складских объектов и других открытых пространств. Модификация -521 для освещения наземных пешеходных переходов.

Корпус-отражатель: листовой алюминий высокой чистоты с обработкой поверхности:
• модификации -021, -221М, -222М, -121, -321М, -322М - внутренняя поверхность электрохимполированная с твердым анодноокисдным покрытием; по заказу - внешняя поверхность окрашена атмосферостойкой эмалью.
• модификация -521 - внутренняя поверхность электрохимполированная с твердым анодноокисдным покрытием, на внешнюю поверхность атмосферостойкой эмалью нанесены черные и желтые полоски напоминающие пешеходный переход.
Дополнительный отражатель (модификация -521): ячеистый листовой алюминий с высоким коэффициентом отражения.
Светопропускающий защитный элемент - светорассеиватель: светостабилизированный поликарбонат.
Уплотнительная прокладка: силиконовый профиль.
Аппаратура управления: встроенная - ЭМПРА, импульсное зажигающее устройство (ИЗУ) для ГКУ и ЖКУ, конденсатор.
Монтажный держатель: экструдированный алюминиевый профиль.
Зажимы (замки) светорассеивателя: экструдированный алюминиевый профиль.
Комплект поставки: светильник, по заказу -лампа, держатель для установки на кронштейн Ø60.

Источник света - газоразрядные лампы:
• металлогалогенные типа HQI-E 70, HQI-E 100, HQI-E 150 (*Osram*) - цоколь Е27; HCI-TT 100, HCI-TT 150 (*Osram*), ДРИ-250-7 (*Лисма*) - цоколь Е40
• натриевые типа ДНаТ-70, ДНаТ-100, ДНаТ-150, ДНаТ-250 (*Лисма*), NAV-T 70, NAV-T 100, NAV-T 150, NAV-T 250 (*Osram*)
• ртутные типа HPL 80 *(Philips)*, HQL 80, HQL 125, HQL 250 (*Osram*), ДРЛ-125, ДРЛ-250 (*Лисма*)
или аналогичные.

Способ монтажа: на металлический кронштейн опоры Ø48...50мм (или 60мм по заказу) под углом к горизонту до 15°.
Рекомендуемая высота установки: 6...12м.
Электроподключение: кабелем Ø9...14мм или проводами (сечение жил 1,5...2,5мм^2).

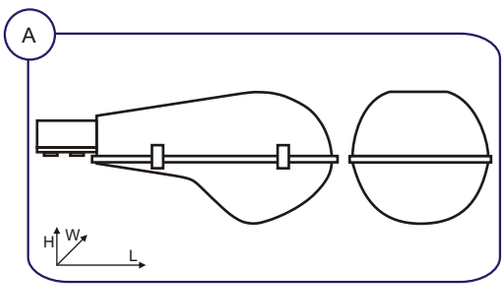

ОСОБЕННОСТИ:
- при ветровой нагрузке не более 30м/сек (150км/ч) светильник имеет 8-ми кратный запас прочности;
- одновременный доступ при открытии: к лампе, отсеку ПРА, монтажно-установочным элементам;
- эффективная оптическая система - комфортное освещение с уменьшенным слепящим действием;
- в модификации -521, специально спроектированная, внутрення вставка-отражатель для формирования специальной кривой силы света для равномерного освещения пешеходного перехода;
- высокая степень пылевлагозащиты, антивандальный, пожаробезопасный;
- атмосферостойкий - имеет длительный срок службы;
- совместное выполнение корпуса и отражателя снижает массу светильника;
- по заказу, комплектация аппаратурой управления производства стран Европейского Союза.

ГКУ16У, ЖКУ16У, РКУ16У

Пример для заказа: **ВАТРА ЖКУ16У-250-021 У1**

расшифровка модификации:
1 цифра • светотехническая характеристика
2 цифра • оптическая система:
2- закрытая, светорассеиватель из поликарбоната
3 цифра • поставка:
1- с держателем для установки на трубу Ø50мм или 60мм (оговаривать при заказе!)
1М- с держателем для установки на трубу Ø50мм, модернизированный светильник
2М- с держателем для установки на трубу Ø60мм, модернизированный светильник

Типсветильника	Напряжение, В	Степень защиты	ИС	Цоколь	тип КСС	Габариты, LxWxH, мм	Масса, кг ±10%
ГКУ16У-70-021 У1	220 АС	IP66	MHL	E27	Ш	640x295x290	5,5
ГКУ16У-70-221М У1	220 АС	IP66	MHL	E27	Ш*	640x295x290	5,5
ГКУ16У-70-222М У1	220 АС	IP66	MHL	E27	Ш*	660x295x290	5,5
ГКУ16У-100-021 У1	220 АС	IP66	MHL	E40	Ш	640x295x290	5,5
ГКУ16У-100-221М У1	220 АС	IP66	MHL	E40	Ш*	640x295x290	5,5
ГКУ16У-100-222М У1	220 АС	IP66	MHL	E40	Ш*	660x295x290	5,5
ГКУ16У-100-521 У1	220 АС	IP66	MHL**	E27	спец.	640x295x290	5,5
ГКУ16У-150-021 У1	220 АС	IP66	MHL	E40	Ш	640x295x290	6,5
ГКУ16У-150-221М У1	220 АС	IP66	MHL	E40	Ш*	640x295x290	6,5
ГКУ16У-150-222М У1	220 АС	IP66	MHL	E40	Ш*	660x295x290	6,5
ГКУ16У-150-521 У1	220 АС	IP66	MHL**	E27	спец.	640x295x290	6,5
ГКУ16У-250-521 У1	220 АС	IP66	MHL***	E40	спец.	640x295x290	7,3
ЖКУ16У-70-021 У1	220 АС	IP66	SL	E27	Ш	640x295x290	5,5
ЖКУ16У-70-221М У1	220 АС	IP66	SL	E27	Ш*	640x295x290	5,5
ЖКУ16У-70-222М У1	220 АС	IP66	SL	E27	Ш*	660x295x290	5,5
ЖКУ16У-100-021 У1	220 АС	IP66	SL	E40	Ш	640x295x290	5,5
ЖКУ16У-100-221М У1	220 АС	IP66	SL	E40	Ш*	640x295x290	5,5
ЖКУ16У-100-222М У1	220 АС	IP66	SL	E40	Ш*	660x295x290	5,5
ЖКУ16У-100-521 У1	220 АС	IP66	SL	E40	спец.	640x295x290	5,5
ЖКУ16У-150-021 У1	220 АС	IP66	SL	E40	Ш	640x295x290	6,5
ЖКУ16У-150-221М У1	220 АС	IP66	SL	E40	Ш*	640x295x290	6,5
ЖКУ16У-150-222М У1	220 АС	IP66	SL	E40	Ш*	660x295x290	6,5
ЖКУ16У-150-521 У1	220 АС	IP66	SL	E40	спец.	640x295x290	6,5
ЖКУ16У-250-021 У1	220 АС	IP66	SL	E40	Ш	640x295x290	7,3
ЖКУ16У-250-221М У1	220 АС	IP66	SL	E40	Ш*	640x295x290	7,3
ЖКУ16У-250-222М У1	220 АС	IP66	SL	E40	Ш*	660x295x290	7,3
ЖКУ16У-250-521 У1	220 АС	IP66	SL	E40	спец.	640x295x290	7,3
РКУ16У-80-121 У1	220 АС	IP66	QL	E27	Д	640x295x290	5,5
РКУ16У-80-321М У1	220 АС	IP66	QL	E27	Д*	640x295x290	5,5
РКУ16У-80-322М У1	220 АС	IP66	QL	E27	Д*	660x295x290	5,5
РКУ16У-125-121 У1	220 АС	IP66	QL	E27	Д	640x295x290	5,5
РКУ16У-125-321М У1	220 АС	IP66	QL	E27	Д*	640x295x290	5,5
РКУ16У-125-322М У1	220 АС	IP66	QL	E27	Д*	660x295x290	5,5
РКУ16У-125-521 У1	220 АС	IP66	QL	E27	спец.	640x295x290	5,5
РКУ16У-250-121 У1	220 АС	IP66	QL	E40	Д	640x295x290	6,8
РКУ16У-250-321М У1	220 АС	IP66	QL	E40	Д*	640x295x290	6,8
РКУ16У-250-322М У1	220 АС	IP66	QL	E40	Д*	660x295x290	6,8
РКУ16У-250-521 У1	220 АС	IP66	QL	E40	спец.	640x295x290	6,7

* конструкция светильника разрешает корректировать форму кривой силы света, которая обеспечивает эффективное освещение улиц и дорог в зависимости от расстояния между опорами (30м, 35м, 40м) и мощности ламп.
** использовать лампы, работающие с ПРА NAV
*** использовать лампы, работающие с ПРА ДРЛ

ДБУ01В, ЖБУ01В, РБУ01В, ЛБУ01В

 ТУ У 31.5-00214267-002-2001

источник света и мощность номинал., Вт..... **светодиоды • 30 (3600лм, 5000...6500К)**
лампа натриевая • (Е27) 70
лампа ртутная • (Е27) 80
лампа люминесцентная компактная с ЭПРА (Е27) • 32
напряжение питания номинал., В..... **220 АС**
степень пылевлагозащиты..... **IP54**
класс электрозащиты (ДСТУ IEC 60598-1:2002)... **I**
механическая стойкость (ГОСТ 30631-99)..... **М1**
компенсация реактивной мощности (PFC)..... **ДБУ, ЖБУ, РБУ: 0,9; ЛБУ: 0,6**
температура окружающей среды..... **ДБУ: -30°С...+40°С (У1)**
ЖБУ, РБУ: -40°С...+40°С (У1)
ЛБУ: -10°С...+40°С (У1)

Для освещения пешеходных дорожек, подземных переходов, тоннелей, грузовых доков, коридоров, входов в подъезды строений.

Корпусные детали: алюминиевый сплав.
Внутренний отражатель: листовой алюминий с высоким коэффициентом отражения.
Светопропускающий защитный элемент - светорассеиватель:
• модификации -001, -002 - светостабилизированный поликарбонат.
• модификации -011, -012 (антивандальный) - самозатухающий светостабилизированный поликарбонат с повышенной защитой от механических повреждений.
Аппаратура управления:
• ДБУ - встроенный ЭИП *Mean Well*..
• ЖБУ, РБУ - встроенная - ЭМПРА, импульсное зажигающее устройство (ИЗУ) для ЖБУ, конденсатор.
Кабельный ввод: 1шт.

Комплект поставки: светильник, по заказу - лампа. ДБУ с светодиодным источником света.

Источник света:
• светодиоды *Osram* (КЦТ 5000...6500К)
• газоразрядные лампы
- натриевые типа ДНаТ-70 (*Лисма*), NAV-E 70 4Y, NAV-E 70/E, NAV-T 70 4Y, NAV-T 70 (*Osram*), SON Pro 70, SON-T Pro 70 (*Philips*)
- ртутные типа HQL 80 (*Osram*), HPL 80 *(Philips)*
• компактные с встроенным ЭПРА люминесцентные лампы типа 1-ESL-017-E27-30-spiral, 1-ESL-018-E27-30-spiral (*Maxus*), 10YSP32-E27, 10SSP32-E27, 10WSP32-E27 (*Wolta*), R7SW30-ECL-5U, R7SV30-ECL-5U (*Ecola*)
или аналогичные.

ОСОБЕННОСТИ:
- в ДБУ источник света - энергоэкономные светодиоды! больше 50тыс. часов непрерывной работы, стабильный световой поток, стойкие к перепадам напряжения и многоразовым включениям/выключениям, мгновенно зажигаются/перезажигаются, имеют высокую цветопередачу, нет ультрафиолетового излучения, отсутствует вредный эффект низкочастотных пульсаций, экологически безвредны (без ртути): не требуют специальных условий утилизации;
- в ЛБУ энергоэкономная компактная люминесцентная лампа: высокая энергоэффективность и светоотдача, нет стробоскопического эффекта, срок службы ок. 10тыс. часов;
- встроенная аппаратура управления уменьшает затраты на монтаж;
- одновременный доступ при открытии: к лампе, отсеку ПРА, монтажно-установочным элементам;
- высокая степень пылевлагозащиты, антивандальный, пожаробезопасный, атмосферостойкий.

Способ монтажа: на вертикальную опорную поверхность.
Рекомендуемая высота установки: 2,5...5м.
Электроподключение: кабелем Ø9...14мм или проводами (сечение жил 1,5...2,5мм^2).

1

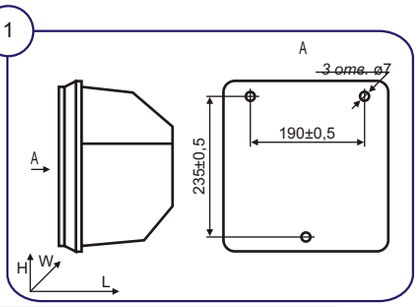

Пример для заказа: **ВАТРА ДБУ01В-30-022 У1**

расшифровка модификации:
1 цифра • 0
2 цифра • конструктивное исполнение:
0- обычное
1- антивандальное
3 цифра • ввод электрокабеля в корпус:
1- сбоку
2- снизу

Тип светильника	Напряжение, В	Степень защиты	ИС	Цоколь	тип КСС	Габариты, LxWxH, мм	Масса, кг ±10%
ДБУ01В-30-001 У1	220 АС	IP54	LED	-	боков./Д	190x280x295	3
ДБУ01В-30-002 У1	220 АС	IP54	LED	-	боков./Д	190x280x295	3
ДБУ01В-30-011 У1	220 АС	IP54	LED	-	боков./Д	190x280x295	3
ДБУ01В-30-012 У1	220 АС	IP54	LED	-	боков./Д	190x280x295	3
ЖБУ01В-70-001 У1	220 АС	IP54	SL	Е27	боков./Ш	190x280x295	5
ЖБУ01В-70-002 У1	220 АС	IP54	SL	Е27	боков./Ш	190x280x295	5
ЖБУ01В-70-011 У1	220 АС	IP54	SL	Е27	боков./Ш	190x280x295	5
ЖБУ01В-70-012 У1	220 АС	IP54	SL	Е27	боков./Ш	190x280x295	5
РБУ01В-80-001 У1	220 АС	IP54	QL	Е27	боков./Ш	190x280x295	4,7
РБУ01В-80-002 У1	220 АС	IP54	QL	Е27	боков./Ш	190x280x295	4,7
РБУ01В-80-011 У1	220 АС	IP54	QL	Е27	боков./Ш	190x280x295	4,7
РБУ01В-80-012 У1	220 АС	IP54	QL	Е27	боков./Ш	190x280x295	4,7
ЛБУ01В-32-001 У1	220 АС	IP54	CFL	Е27	боков./М	190x280x295	3,5
ЛБУ01В-32-002 У1	220 АС	IP54	CFL	Е27	боков./М	190x280x295	3,5
ЛБУ01В-32-011 У1	220 АС	IP54	CFL	Е27	боков./М	190x280x295	3,5
ЛБУ01В-32-012 У1	220 АС	IP54	CFL	Е27	боков./М	190x280x295	3,5

ДКУ42У

 ТУ У 27.4-33680115-057:2014

источник света и мощность номинал., Вт..... **светодиоды • 30; 45; 60**
напряжение питания номинал., В..... **220 АС**
степень пылевлагозащиты..... **IP65**
класс электрозащиты (ДСТУ IEC 60598-1:2002)... **I**
механическая стойкость (ГОСТ 30631-99)..... **М1**
коррелированная цветовая температура (ССТ)... **5700К**
компенсация реактивной мощности (PFC)..... **0,9**
температура окружающей среды..... **-40°С...+40°С (У1)**

Для декоративного освещения парков, скверов, садов, бульваров, пешеходных дорожек и др. территорий.

Корпусные детали: алюминиевый сплав.
Защитное покрытие: атмосферостойкая порошковая полиэфирная эмаль, цвет - по заказу.
Светопропускающий защитный элемент - светорассеиватель: ударопрочный светостабилизированный поликарбонат.
Аппаратура управления: встроенный ЭИП *Mean Well*.
Источник света: светодиоды *Osram*.

Комплект поставки: светильник с светодиодным источником света.

ОСОБЕННОСТИ:
- источник света - энергоэкономные светодиоды! больше 50тыс. часов непрерывной работы, стабильный световой поток, стойкие к перепадам напряжения и многоразовым включениям/выключениям, мгновенно зажигаются/перезажигаются, имеют высокую цветопередачу, нет ультрафиолетового излучения, отсутствует вредный эффект низкочастотных пульсаций, экологически безвредны (без ртути): не требуют специальных условий утилизации;
- встроенная аппаратура управления уменьшает затраты на монтаж;
- высокая степень пылевлагозащиты, антивандальный, пожаробезопасный, атмосферостойкий.

Способ монтажа: на вертикальную трубу с резьбой G1
Рекомендуемая высота установки: 2...5м.
Электроподключение: кабелем Ø9...12мм (сечение жил 1,5...4мм^2).

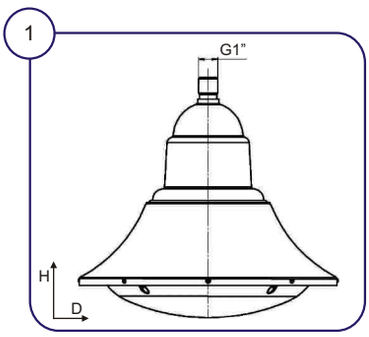

Пример для заказа: **ВАТРА ДКУ42У-30-001 У1**
расшифровка модификации:
1 цифра • 0
2 цифра • 0
3 цифра • 2- тип КСС: Д (косинусная)

Тип светильника	Напряжение, В	Степень защиты	ИС	Мощность, Вт	Световой поток, лм	тип КСС	Габариты, DxH, мм	Масса, кг ±10%
ДКУ42У-30-002 У1	220 АС	IP65	LED	30	3600	Д	450x420	8
ДКУ42У-45-002 У1	220 АС	IP65	LED	45	5400	Д	450x420	8
ДКУ42У-60-002 У1	220 АС	IP65	LED	60	7200	Д	450x420	8

ДТУ42У

 ТУ У 27.4-33680115-057:2014

источник света и мощность номинал., Вт..... **светодиоды • 30; 45; 60**
напряжение питания номинал., В..... **220 АС**
степень пылевлагозащиты..... **IP65**
класс электрозащиты (ДСТУ IEC 60598-1:2002)... **I**
механическая стойкость (ГОСТ 30631-99)..... **М1**
коррелированная цветовая температура (ССТ)... **5700К**
компенсация реактивной мощности (PFC)..... **0,9**
температура окружающей среды..... **-40°С...+40°С (У1)**

Для декоративного освещения парков, скверов, садов, бульваров, пешеходных дорожек и др. территорий.

Корпусные детали: алюминиевый сплав.
Защитное покрытие: атмосферостойкая порошковая полиэфирная эмаль, цвет - по заказу.
Светопропускающий защитный элемент - светорассеиватель: ударопрочный светостабилизированный поликарбонат.
Аппаратура управления: встроенный ЭИП *Mean Well*.
Источник света: светодиоды *Osram*.

Комплект поставки: светильник с светодиодным источником света.

ОСОБЕННОСТИ:
- источник света - энергоэкономные светодиоды! больше 50тыс. часов непрерывной работы, стабильный световой поток, стойкие к перепадам напряжения и многоразовым включениям/выключениям, мгновенно зажигаются/перезажигаются, имеют высокую цветопередачу, нет ультрафиолетового излучения, отсутствует вредный эффект низкочастотных пульсаций, экологически безвредны (без ртути): не требуют специальных условий утилизации;
- встроенная аппаратура управления уменьшает затраты на монтаж;
- высокая степень пылевлагозащиты, антивандальный, пожаробезопасный, атмосферостойкий.

Способ монтажа: на вертикальную трубу Ø57мм.
Рекомендуемая высота установки: 2...5м.
Электроподключение: кабелем или проводами сечением жил 1,5...4мм^2.

1

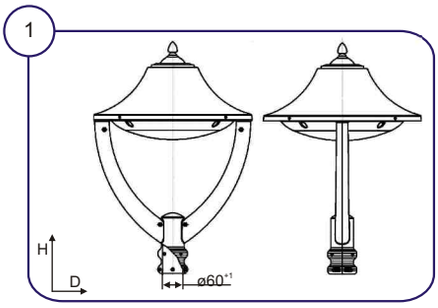

Пример для заказа: **ВАТРА ДТУ42У-30-001 У1**

расшифровка модификации:
1 цифра • 0
2 цифра • 0
3 цифра • 2- тип КСС: Д (косинусная)

Тип светильника	Напряжение, В	Степень защиты	ИС	Мощность, Вт	Световой поток, лм	тип КСС	Габариты, DxH, мм	Масса, кг ±10%
ДТУ42У-30-002 У1	220 АС	IP65	LED	30	3600	Д	450x690	9
ДТУ42У-45-002 У1	220 АС	IP65	LED	45	5400	Д	450x690	9
ДТУ42У-60-002 У1	220 АС	IP65	LED	60	7200	Д	450x690	9

ДТУ20У

 ТУ У 27.4-33680115-051:2013

источник света и мощность номинал., Вт..... **светодиоды • 45; 60**
напряжение питания номинал., В..... **220 АС**
степень пылевлагозащиты..... **IP65**
класс электрозащиты (ДСТУ IEC 60598-1:2002)... **I**
механическая стойкость (ГОСТ 30631-99)..... **М1**
коррелированная цветовая температура (ССТ)... **5000...6500К**
компенсация реактивной мощности (PFC)..... **0,9**
температура окружающей среды..... **-40°С...+40°С (У1)**

Для декоративного освещения парков, скверов, садов, бульваров, пешеходных дорожек и др. территорий.

Корпусные детали: алюминиевый сплав.
Защитное покрытие: атмосферостойкая порошковая полиэфирная эмаль, цвет - по заказу.
Светопропускающий защитный элемент - светорассеиватель: ударопрочный светостабилизированный поликарбонат.
Аппаратура управления: независимый ЭИП *Mean Well*.
Источник света: светодиоды *Osram*.

Комплект поставки: светильник с светодиодным источником света, независимый ЭИП.

ОСОБЕННОСТИ:
- источник света - энергоэкономные светодиоды! больше 50тыс. часов непрерывной работы, стабильный световой поток, стойкие к перепадам напряжения и многоразовым включениям/выключениям, мгновенно зажигаются/перезажигаются, имеют высокую цветопередачу, нет ультрафиолетового излучения, отсутствует вредный эффект низкочастотных пульсаций, экологически безвредны (без ртути): не требуют специальных условий утилизации;
- высокая степень пылевлагозащиты, антивандальный, пожаробезопасный, атмосферостойкий.

Способ монтажа: на вертикальную трубу Ø57мм. ЭИП встраивается в нижнюю часть опоры.
Рекомендуемая высота установки: 2...4м.
Электроподключение: кабелем или проводами сечением жил 1,5...4мм^2.

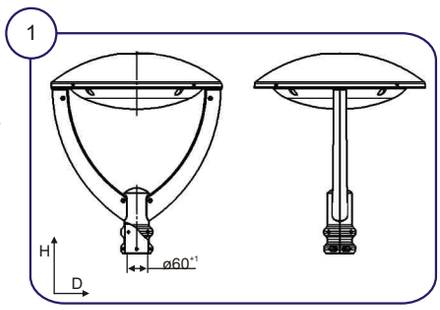

Пример для заказа: **ВАТРА ДТУ20У-45-001 У1**

расшифровка модификации:
1 цифра • 0
2 цифра • 0
3 цифра • 2- тип КСС: Д (косинусная)

Тип светильника	Напряжение, В	Степень защиты	ИС	Мощность, Вт	Световой поток, лм	тип КСС	Габариты, DxH, мм	Масса, кг ±10%
ДТУ20У-45-002 У1	220 АС	IP65	LED	45	5400	Д	450x525	8,5
ДТУ20У-60-002 У1	220 АС	IP65	LED	60	7200	Д	450x525	8,5

ДТУ08У, ЖТУ08У

источник света и мощность номинал., Вт..... **светодиоды • 35 (4200лм)**
лампа натриевая • (Е27) 70; (Е40) 100; 150
напряжение питания номинал., В..... **220 АС**
степень пылевлагозащиты..... **IP65**
класс электрозащиты (ДСТУ IEC 60598-1:2002)... **I**
механическая стойкость (ГОСТ 30631-99)..... **М1**
коррелированная цветовая температура (ССТ)... **ДТУ: 5000...6500К**
компенсация реактивной мощности (PFC)..... **0,9 (ДТУ); 0,85 (ЖТУ)**
температура окружающей среды..... **-40°С...+40°С (У1)**

Для декоративного освещения парков, скверов, садов, бульваров, пешеходных дорожек и др. территорий.

Корпусные детали: алюминиевый сплав.
Защитное покрытие: атмосферостойкая порошковая полиэфирная эмаль, цвет - по заказу.
Светопропускающий защитный элемент - светорассеиватель: ударопрочный светостабилизированный поликарбонат.
Аппаратура управления:
• ДТУ - встроенный ЭИП *RT*;
• ЖТУ - встроенные - ЭМПРА, импульсное зажигающее устройство (ИЗУ), конденсатор.
Источник света:
• светодиоды *LG* или *Seoul Semiconductor*
• газоразрядные лампы натриевые типа NAV-T 70, NAV-T 100, NAV-T 150 (*Osram*) или аналогичные.

Комплект поставки:
• ДТУ - светильник с светодиодным источником света.
• ЖТУ - светильник, по заказу - лампа.

ОСОБЕННОСТИ:
- в ДТУ источник света - энергоэкономные светодиоды - класс энергоэффективности «А++»! больше 50тыс. часов непрерывной работы, стабильный световой поток, стойкие к перепадам напряжения и многократных включений/выключений, мгновенно зажигаются/перезажигаются, имеют высокую цветопередачу, нет ультрафиолетового излучения, отсутствует вредный эффект низкочастотных пульсаций, экологически безвредны (без ртути): не требуют специальных условий утилизации;
- в ДТУ электронные компоненты и светодиоды исключительно ведущих мировых производителей;
- высокая степень пылевлагозащиты, антивандальный, пожаробезопасный, атмосферостойкий.

Способ монтажа: на вертикальную трубу Ø76мм.
Рекомендуемая высота установки: 2...3м.
Электроподключение: кабелем или проводами сечением жил 1,5...4мм^2.

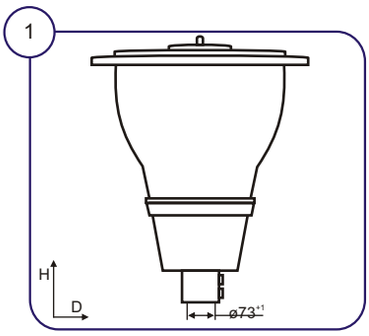

Пример для заказа: **ВАТРА ЖТУ08У-100-001 У1**

расшифровка модификации:
1 цифра • 0
2 цифра • 0
3 цифра • 1- ЖТУ - поставка без лампы
2- ДТУ - с светодиодным источником света

Тип светильника	Напряжение, В	Степень защиты	ИС	Цоколь	тип КСС	Габариты, DxH, мм	Масса, кг ±10%
ДТУ08У-35-002 У1	220 АС	IP65	LED	-	С	505x640	6,8
ЖТУ08У-70-001 У1	220 АС	IP65	SL	Е27	Ш	505x640	7,3
ЖТУ08У-100-001 У1	220 АС	IP65	SL	Е40	Ш	505x640	7,4
ЖТУ08У-150-001 У1	220 АС	IP65	SL	Е40	Ш	505x640	7,9

Комплекс осветительный ДТУ Ориентир

 ТУ У 31.5-32295228-017:2005

источник света и мощность номинал., Вт..... **светодиоды • 45; 60; 2х45; 2х60**
напряжение питания номинал., В..... **220 АС**
степень пылевлагозащиты..... **IP65 (светильник); IP44 (опора)**
класс электрозащиты (ДСТУ IEC 60598-1:2002)... **I**
механическая стойкость (ГОСТ 30631-99)..... **М2**
коррелированная цветовая температура (ССТ)... **5000...6500К**
компенсация реактивной мощности (PFC)..... **0,96**
температура окружающей среды..... **-40°С...+40°С (У1)**

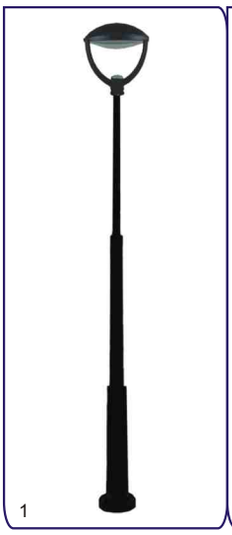

Для декоративного освещения парков, скверов, садов, бульваров, пешеходных дорожек и др. территорий.

Модульная конструкция: светильник (1 или 2шт.), опора трубчатая (ОТ), кронштейн на опору (КР).
Светильник - ДТУ20У:
- корпусные детали: алюминиевый сплав
- светопропускающий защитный элемент - светорассеиватель: ударопрочный светостабилизированный поликарбонат
- аппаратура управления: встроенный в опору ЭИП
- источник света: светодиоды.

Опора трубчатая (ОТ): стальная труба.
Кронштейн на опору (КР): стальная труба и стальной прокат.
Защитное покрытие: атмосферостойкая порошковая полиэфирная эмаль, цвет - по заказу.
Комплект поставки: комплекс осветительный - модульная конструкция и крепежные детали в комплекте.
Способ монтажа: на опорную горизонтальную поверхность с помощью анкерных болтов.

ОСОБЕННОСТИ:
- напряжение радиопомех отвечает требованиям ДСТУ CISPR15
- эмиссия гармоник тока отвечает требованиям ДСТУ IES 61000-3-2
- электромагнитная невосприимчивость отвечает требованиям ДСТУ IES 61547
- источник света - энергоэкономные светодиоды! больше 50тыс. часов непрерывной работы, стабильный световой поток, стойкие к перепадам напряжения и многоразовым включениям/выключениям, мгновенно зажигаются/перезажигаются, имеют высокую цветопередачу, нет ультрафиолетового излучения, отсутствует вредный эффект низкочастотных пульсаций, экологически безвредны (без ртути): не требуют специальных условий утилизации
- высокая степень пылевлагозащиты
- пожаробезопасность
- атмосферостойкость - длительный срок службы

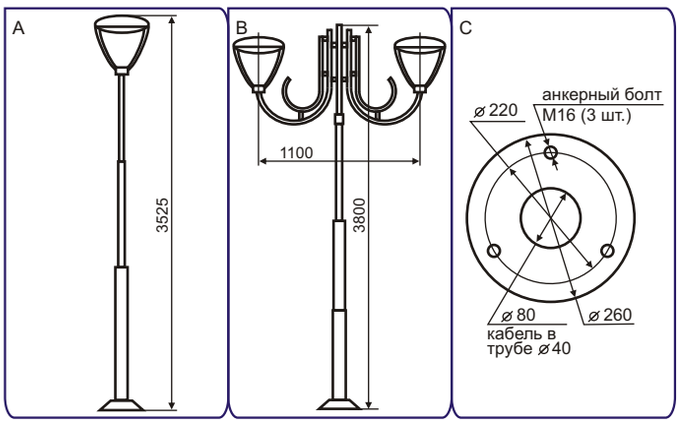

Пример для заказа:
ВАТРА Комплекс осветительный «КО-4» ДТУ09У-2х45-242 У1
расшифровка модификации:
242- осветительный прибор: светильник ДТУ20У

Тип ОП	Фото	Напряжение, В	ИС	Мощность, Вт	Световой поток, лм
КО-4 ДТУ09В-45-242 У1	1	220	LED	45	5400
КО-4 ДТУ09В-60-242 У1	1	220	LED	60	7200
КО-4 ДТУ09В-2х45-242 У1	2	220	LED	90	10800
КО-4 ДТУ09В-2х60-242 У1	2	220	LED	120	14400

Комплексы осветительные ГТУ, ЖТУ, РТУ, ФТУ, НТУ Ориентир

ТУ У 31.5-32295228-017:2005

источник света и мощность номинал., Вт.....	**лампа металлогалогенная • (Е27) 70; (Е40) 100; 150** **лампа натриевая • (Е27) 70; (Е40) 100; 150** **лампа ртутная • (Е27) 80; 125** **лампа люминесцентная компактная с ЭПРА (Е27) • макс. 30** **лампа накаливания • (Е27) 60; 100**
напряжение питания номинал., В.....	**220 АС**
степень пылевлагозащиты.....	**IP65 (светильник); IP44 (опора)**
класс электрозащиты (ДСТУ IEC 60598-1:2002)...	**I**
механическая стойкость (ГОСТ 30631-99).....	**М1**
температура окружающей среды.....	**ГТУ, ЖТУ, РТУ: -40°С...+40°С (У1)** **ФТУ: -20°С...+40°С (У1); НТУ: -60°С...+40°С (У1)**

1

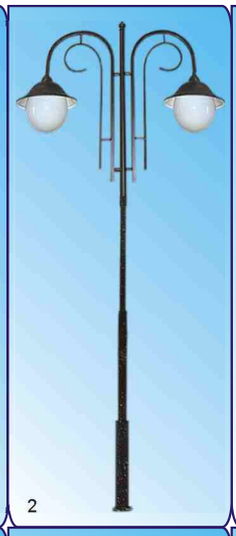
2

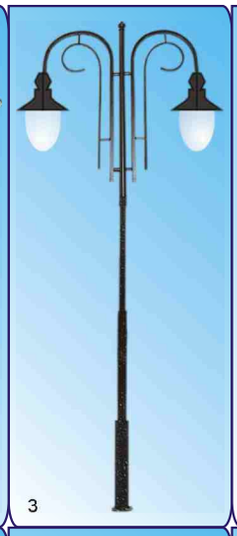
3

4

5

6

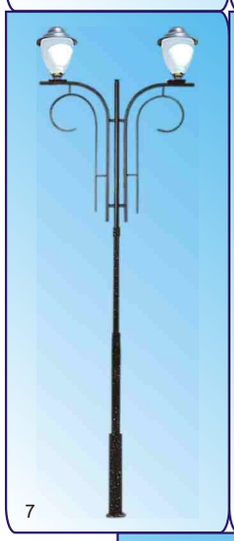
7

8

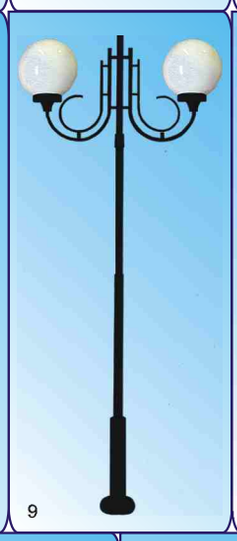
9

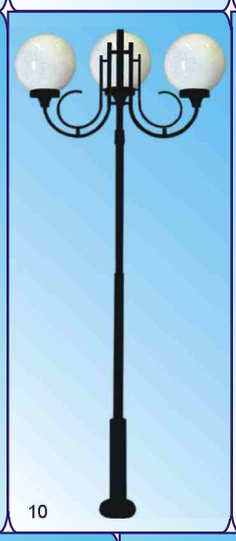
10

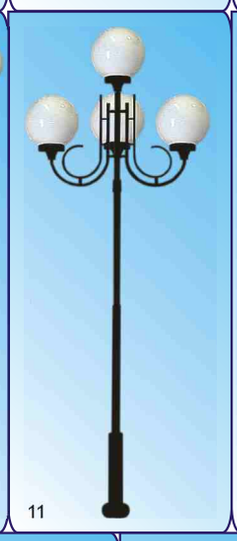
11

12

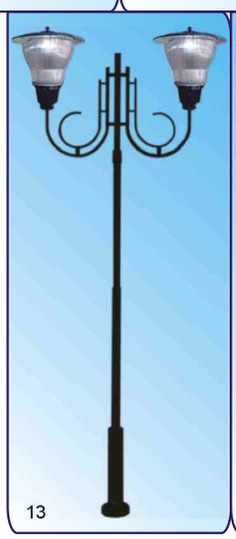
13

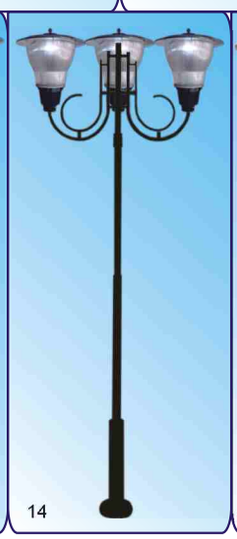
14

15

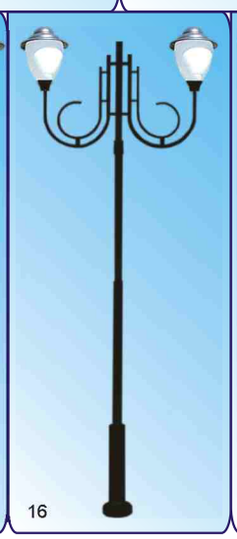
16

17

Комплексы осветительные ГТУ, ЖТУ, РТУ, ФТУ, НТУ Ориентир

 Корпорация ВАТРА ● http://vatra.ua ● каталог 2018

Для декоративного освещения парков, скверов, садов, бульваров, пешеходных дорожек и др. территорий.
Модульная конструкция: светильник (1, 2 или 3шт.), опора трубчатая (ОТ), кронштейн на опору (КР).
Светильник:
- корпусные детали: алюминиевый сплав и/или листовая сталь.
- светопропускающий защитный элемент - светорассеиватель (модификация): полиметилметакрилат, или ударопрочный светостабилизированный поликарбонат, или стекло.
- аппаратура управления ГТУ, ЖТУ, РТУ - встроенная: ЭМПРА, конденсатор, ИЗУ для ГТУ и ЖТУ.
- источник света: см. таблицу технических характеристик, при этом указаны максимально допустимые значения мощности.

Опора трубчатая (ОТ): стальная труба.
Кронштейн на опору (КР): стальная труба и стальной прокат.
Защитное покрытие: атмосферостойкая порошковая полиэфирная эмаль, цвет - по заказу.
Комплект поставки: комплекс осветительный - модульная конструкция и крепежные детали в комплекте.
Способ монтажа: на опорную горизонтальную поверхность с помощью анкерных болтов.

18 19 20 21

22 23 24 25 26 27

28 29 30 31 32 33 34 35

Комплексы осветительные ГТУ, ЖТУ, РТУ, ФТУ, НТУ Ориентир

ОСОБЕННОСТИ:
- высокая степень пылевлагозащиты
- пожаробезопасность
- атмосферостойкость - длительный срок службы

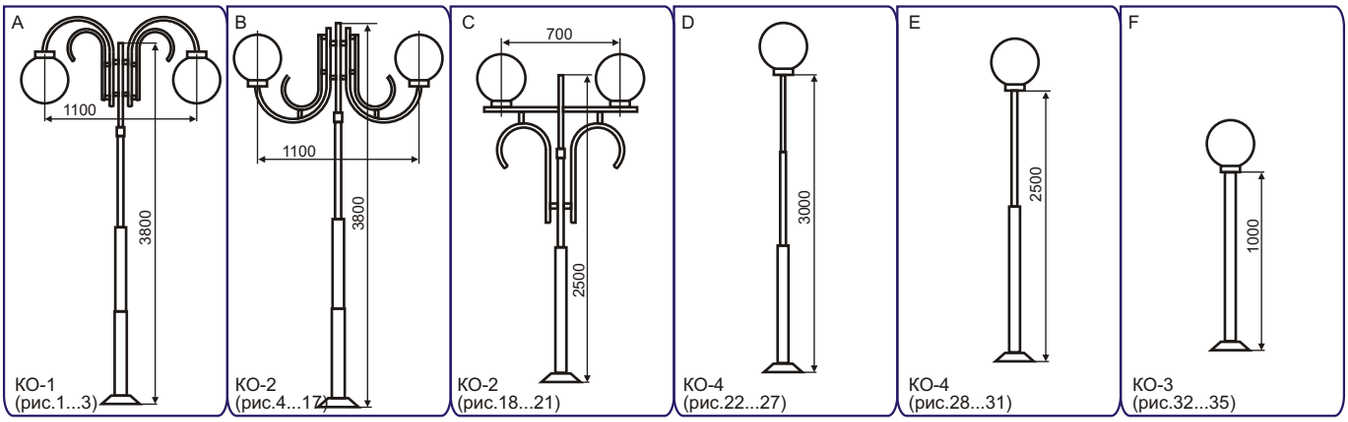

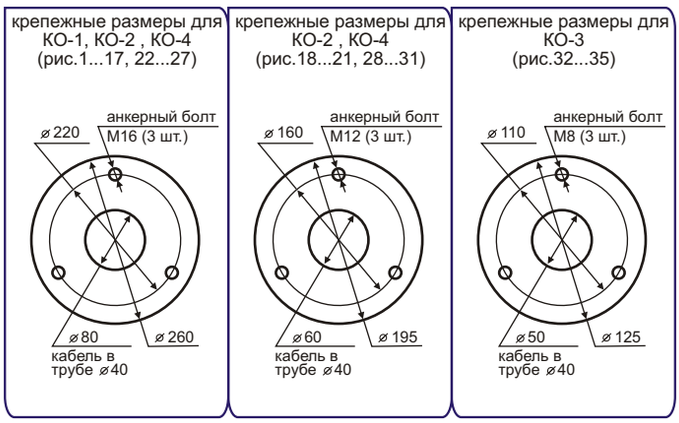

Пример для заказа:
ВАТРА Комплекс осветительный «КО-2» ГТУ09У-2х100-021 У1

расшифровка модификации:
1 и 2 цифры • тип светопропускающего защитного элемента*:
01- «Клио»
02- «Шар 400»
03- «Шишка»
04- «Атлантис»
05- «Аурис макси»
06- «Амфора мини^{в}»
07- «Шар 200»
08- «Шар 200^{в}»
09- «Шар 250»
10- «Шар 250^{в}»
11- «Луна 200»
12- «Луна 200^{в}»
13- «Меркурий 200»
14- «Меркурий 200^{в}»
15- «Аурис мини»
16- «Салют»
17- «Вега»
18- «Ватра-01»
19- «Шар 350»
21- «Клио» с отражателем
22- «Шар 400» с отражателем
23- «Шишка» с отражателем

3 цифра • цвет светопропускающего защитного элемента:
1- белый
2- прозрачный
3- дымчатый
4- золотой

* индекс «в» - рассеиватель с темной верхней частью.

Комплексы осветительные ГТУ, ЖТУ, РТУ, ФТУ, НТУ Ориентир

Корпорация ВАТРА ● http://vatra.ua ● каталог 2018

№ рис.	Тип ОП	Тип ИС Цоколь
1	КО-1 ГТУ09В-2х100-021, -022, -023	MHL, E40
1	КО-1 ЖТУ09В-2х100-021, -022, -023	SL, E40
1	КО-1 РТУ09В-2х125-021, -022, -023	QL, E27
1	КО-1 ФТУ09В-2х30-021, -022, -023	CFL, E27
1	КО-1 НТУ09В-2х100-021, -022, -023	IncL, E27
2	КО-1 ГТУ09В-2х100-221, -222, -224	MHL, E40
2	КО-1 ЖТУ09В-2х100-221, -222, -224	SL, E40
2	КО-1 РТУ09В-2х125-221, -222, -224	QL, E27
2	КО-1 ФТУ09В-2х30-221, -222, -224	CFL, E27
2	КО-1 НТУ09В-2х100-221, -222, -224	IncL, E27
3	КО-1 ГТУ09В-2х100-231, -232, -234	MHL, E40
3	КО-1 ЖТУ09В-2х100-231, -232, -234	SL, E40
3	КО-1 РТУ09В-2х125-231, -232, -234	QL, E27
3	КО-1 ФТУ09В-2х30-231, -232, -234	CFL, E27
3	КО-1 НТУ09В-2х100-231, -232, -234	IncL, E27
4	КО-2 ГТУ09В-2х100-021, -022, -023	MHL, E40
4	КО-2 ЖТУ09В-2х100-021, -022, -023	SL, E40
4	КО-2 РТУ09В-2х125-021, -022, -023	QL, E27
4	КО-2 ФТУ09В-2х30-021, -022, -023	CFL, E27
4	КО-2 НТУ09В-2х100-021, -022, -023	IncL, E27
5	КО-2 ГТУ09В-2х150-182	MHL, E40
5	КО-2 ЖТУ09В-2х150-182	SL, E40
5	КО-2 РТУ09В-2х125-182	QL, E27
6	КО-2 ГТУ09В-2х70-052	MHL, E27
6	КО-2 ЖТУ09В-2х70-052	SL, E40
6	КО-2 РТУ09В-2х125-052	QL, E27
6	КО-2 ФТУ09В-2х30-052	CFL, E27
6	КО-2 НТУ09В-2х100-052	IncL, E27
7	КО-2 ГТУ09В-2х100-211, -213	MHL, E40
7	КО-2 ЖТУ09В-2х100-211, -213	SL, E40
7	КО-2 РТУ09В-2х125-211, -213	QL, E27
7	КО-2 ФТУ09В-2х30-211, -213	CFL, E27
7	КО-2 НТУ09В-2х100-211, -213	IncL, E27
8	КО-2 ГТУ09В-2х70-041, -042	MHL, E27
8	КО-2 ЖТУ09В-2х70-041, -042	SL, E40
8	КО-2 РТУ09В-2х125-041, -042	QL, E27
8	КО-2 ФТУ09В-2х30-041, -042	CFL, E27
8	КО-2 НТУ09В-2х100-041, -042	IncL, E27
9	КО-2 ГТУ09В-2х100-021, -022, -023	MHL, E40
9	КО-2 ЖТУ09В-2х100-021, -022, -023	SL, E40
9	КО-2 РТУ09В-2х125-021, -022, -023	QL, E27
9	КО-2 ФТУ09В-2х30-021, -022, -023	CFL, E27
9	КО-2 НТУ09В-2х100-021, -022, -023	IncL, E27
10	КО-2 ГТУ09В-3х100-021, -022, -023	MHL, E40
10	КО-2 ЖТУ09В-3х100-021, -022, -023	SL, E40
10	КО-2 РТУ09В-3х125-021, -022, -023	QL, E27
10	КО-2 ФТУ09В-3х100-021, -022, -023	CFL, E27
10	КО-2 НТУ09В-3х100-021, -022, -023	IncL, E27
11	КО-2 ГТУ09В-4х100-021, -022, -023	MHL, E40
11	КО-2 ЖТУ09В-4х100-021, -022, -023	SL, E40
11	КО-2 РТУ09В-4х125-021, -022, -023	QL, E27
11	КО-2 ФТУ09В-4х30-021, -022, -023	CFL, E27
11	КО-2 НТУ09В-4х100-021, -022, -023	IncL, E27
12	КО-2 ГТУ09В-2х100-011, -013	MHL, E40
12	КО-2 ЖТУ09В-2х100-011, -013	SL, E40
12	КО-2 РТУ09В-2х125-011, -013	QL, E27
12	КО-2 ФТУ09В-2х30-011, -013	CFL, E27
12	КО-2 НТУ09В-2х100-011, -013	IncL, E27
13	КО-2 ГТУ09В-2х150-182	MHL, E40
13	КО-2 ЖТУ09В-2х150-182	SL, E40
13	КО-2 РТУ09В-2х125-182	QL, E27
14	КО-2 ГТУ09В-3х150-182	MHL, E40
14	КО-2 ЖТУ09В-3х150-182	SL, E40
14	КО-2 РТУ09В-3х125-182	QL, E27
15	КО-2 ГТУ09В-2х70-052	MHL, E27
15	КО-2 ЖТУ09В-2х70-052	SL, E40
15	КО-2 РТУ09В-2х125-052	QL, E40
15	КО-2 ФТУ09В-2х30-052	CFL, E27

№ рис.	Тип ОП	Тип ИС Цоколь
15	КО-2 НТУ09В-2х100-052	IncL, E27
16	КО-2 ГТУ09В-2х100-211, -213	MHL, E40
16	КО-2 ЖТУ09В-2х100-211, -213	SL, E40
16	КО-2 РТУ09В-2х125-211, -213	QL, E27
16	КО-2 ФТУ09В-2х30-211, -213	CFL, E27
16	КО-2 НТУ09В-2х100-211, -213	IncL, E27
17	КО-2 ГТУ09В-2х70-041, -042	MHL, E27
17	КО-2 ЖТУ09В-2х70-041, -042	SL, E40
17	КО-2 РТУ09В-2х125-041, -042	QL, E27
17	КО-2 ФТУ09В-2х30-041, -042	CFL, E27
17	КО-2 НТУ09В-2х100-041, -042	IncL, E27
18	КО-2 ФТУ09В-3х27-091	CFL, E27
18	КО-2 НТУ09В-3х60-091	IncL, E27
19	КО-2 ФТУ09В-3х27-061	CFL, E27
19	КО-2 НТУ09В-3х60-061	IncL, E27
20	КО-2 ФТУ09В-3х27-211	CFL, E27
20	КО-2 НТУ09В-3х60-211	IncL, E27
21	КО-2 РТУ09В-3х80-172	QL, E27
21	КО-2 ФТУ09В-3х27-172	CFL, E27
21	КО-2 НТУ09В-3х60-172	IncL, E27
22	КО-4 ГТУ09В-100-021, -022, -023	MHL, E40
22	КО-4 ЖТУ09В-100-021, -022, -023	SL, E40
22	КО-4 РТУ09В-125-021, -022, -023	QL, E27
22	КО-4 ФТУ09В-30-021, -022, -023	CFL, E27
22	КО-4 НТУ09В-100-021, -022, -023	IncL, E27
23	КО-4 ГТУ09В-100-011, -013	MHL, E40
23	КО-4 ЖТУ09В-100-011, -013	SL, E40
23	КО-4 РТУ09В-125-011, -013	QL, E27
23	КО-4 ФТУ09В-30-011, -013	CFL, E27
23	КО-4 НТУ09В-100-011, -013	IncL, E27
24	КО-4 ГТУ09В-150-182	MHL, E40
24	КО-4 ЖТУ09В-150-182	SL, E40
24	КО-4 РТУ09В-125-182	QL, E27
25	КО-4 ГТУ09В-70-052	MHL, E27
25	КО-4 ЖТУ09В-70-052	SL, E27
25	КО-4 РТУ09В-125-052	QL, E27
25	КО-4 ФТУ09В-30-052	CFL, E27
25	КО-4 НТУ09В-100-052	IncL, E27
26	КО-4 ГТУ09В-100-211, -213	MHL, E40
26	КО-4 ЖТУ09В-100-211, -213	SL, E40
26	КО-4 РТУ09В-125-211, -213	QL, E27
26	КО-4 ФТУ09В-30-211, -213	CFL, E27
26	КО-4 НТУ09В-100-211, -213	IncL, E27
27	КО-4 ГТУ09В-70-041, -042	MHL, E27
27	КО-4 ЖТУ09В-70-041, -042	SL, E40
27	КО-4 РТУ09В-125-041, -042	QL, E27
27	КО-4 ФТУ09В-30-041, -042	CFL, E27
27	КО-4 НТУ09В-100-041, -042	IncL, E27
28	КО-4 ФТУ09В-27-192	CFL, E27
28	КО-4 НТУ09В-75-192	IncL, E27
29	КО-4 ФТУ09В-27-061	CFL, E27
29	КО-4 НТУ09В-60-061	IncL, E27
30	КО-4 ФТУ09В-27-152	CFL, E27
30	КО-4 НТУ09В-60-152	IncL, E27
31	КО-4 ФТУ09В-27-211	CFL, E27
31	КО-4 НТУ09В-60-211	IncL, E27
32	КО-3 ФТУ09В-27-071, -081	CFL, E27
32	КО-3 НТУ09В-60-071, -081	IncL, E27
32	КО-3 ФТУ09В-27-091, -093, -094	CFL, E27
32	КО-3 НТУ09В-60-091, -093, -094	IncL, E27
33	КО-3 ФТУ09В-27-111, -121	CFL, E27
33	КО-3 НТУ09В-60-111, -121	IncL, E27
34	КО-3 ФТУ09В-27-131	CFL, E27
34	КО-3 НТУ09В-60-131	IncL, E27
34	КО-3 ФТУ09В-27-141	CFL, E27
34	КО-3 НТУ09В-60-141	IncL, E27
35	КО-3 ФТУ09В-27-211	CFL, E27
35	КО-3 НТУ09В-60-211	IncL, E27

ЖСП07ВОТ

 ТУ У 3.62-00214267-083-99

источник света и мощность номинал., Вт..... **лампа натриевая • (Е40) 400; 600**
напряжение питания номинал., В..... **220 АС**
степень пылевлагозащиты..... **IP54 (электроблок); IP23 (оптический блок)**
класс электрозащиты (ДСТУ IEC 60598-1:2002)... **I**
механическая стойкость (ГОСТ 30631-99)..... **М1**
компенсация реактивной мощности (PFC)..... **0,95**
температура окружающей среды..... **-5°С...+35°С (У5)**

ЖСП07ВОТ

Для освещения в оранжереях и тепличных комбинатах с целью ускоренного выведения сортов сельскохозяйственных культур и размножения ценного посевного материала в селекционных центрах.

Светильник-облучатель:
1. Осветительный прибор (ОП).
2. Встроенная аппаратура управления: ЭМПРА, конденсатор, импульсное зажигающее устройство (ИЗУ) в электроблоке ОП.
Корпусные детали: ОП - листовой алюминий, электроблок ОП - экструдированный алюминиевий профиль.
Отражатель ОП: листовой алюминий высокой чистоты.
Кабельный ввод: 2шт.
Комплект поставки: светильник, по заказу - лампа.

Источник света: газоразрядные натриевые лампы типа
MASTER SON-T-PIA Green Power 400W,
MASTER SON-T-PIA Green Power 600W (*Philips*).

ОСОБЕННОСТИ:
- отражатель из алюминиевого листа высокой чистоты с коэффициентом отражения 0,95 марки "MIRO" фирмы *Alanod*;
- широкая кривая силы света при больших углах (60° или 65°) максимальной величины силы света гарантирует распределение света на широкое пространство, дает экономию потребляемой электроэнергии от 15 до 35% за счет стабильного и эффективно воспроизводимого светораспределения;
- ток потребления не более 3,15А при коэффициенте мощности более 0,95 за счет индивидуальной компенсации реактивной мощности значительно снижает потребляемую мощность светильника;
- два кабельных ввода для электрокабеля и специальная клеммная колодка для подсоединения сетевых проводов, выдерживающая нагрузку до 65А - транзитное (магистральное) электроподключение в линию до 20шт. светильников;
- подвижные крепежные элементы для монтажа позволяют регулировать расстояние между ними в диапазоне от 180 до 300мм, что создает дополнительные преимущества при установке светильников;
- небольшая масса светильников значительно уменьшает механические нагрузки на несущие металлоконструкции теплиц, что снижает их металлоемкость при новом строительстве;
- атмосферостойкий - длительный срок службы, до 12 лет.

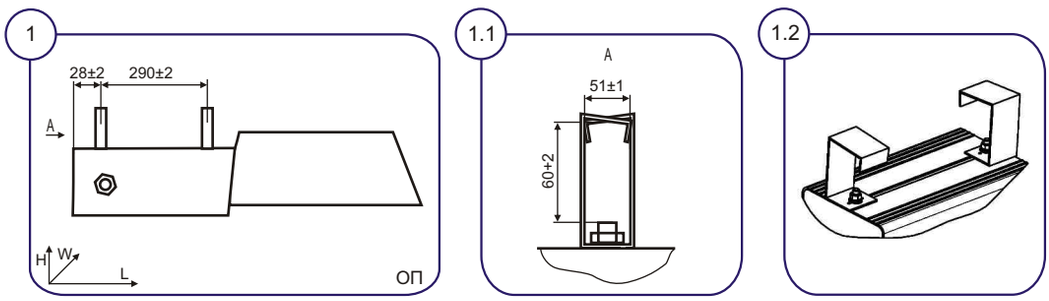

Способ монтажа: ОП на горизонтальный монтажный профиль, на горизонтальную трубу, на крюки.

Электроподключение: транзитно или индивидуально - кабелем Ø8...12мм (сечение жил 1,5...4мм²).

Пример для заказа: **ВАТРА ЖСП07ВОТ-600-423 У5**

расшифровка модификации:
1 цифра • зона направления max. силы света:
3- Imax. при (60±5)°
4- Imax. при (65±5)°
2 цифра • 2- два кабельных ввода
3 цифра • 3- степень защиты оптического блока: IP23

Тип светильника	Напряжение, В	ИС	тип КСС	Угол направления max силы света, град.	Ток потребления, А	Световой поток, кЛм	Освещенность, кЛк	Сила света, ккд		Габариты, LxWxH, мм	Масса, кг ±10%	
								Io	Imax		ОП	БП
Ж СП07ВОТ-400-323 У5	220 АС	SL	Ш	60	2,3	53	5...7	13,4	20,2	700x265x250	10,1	-
Ж СП07ВОТ-400-423 У5	220 АС	SL	Ш	65	2,3	53	5...7	13,4	20,2	700x295x220	10,1	-
Ж СП07ВОТ-600-323 У5	220 АС	SL	Ш	60	3,15	88	10...11	19,8	45,0	700x265x250	11,1	-
Ж СП07ВОТ-600-423 У5	220 АС	SL	Ш	65	3,15	88	10...11	19,8	45,0	700x295x220	11,1	-

НКП03У, ЛКП03У, ДКП03У

 ТУ У 31.5-21167170-003-2003

источник света и мощность номинал., Вт..... **лампа накаливания • (Е27) 60**
лампа люминесцентная компактная с ЭПРА • (Е27) 13
лампа светодиодная • (Е27) 6; 7; 8
напряжение питания номинал., В..... **220 АС; 24 АС**
степень пылевлагозащиты..... **IP20**
класс электрозащиты (ДСТУ IEC 60598-1:2002)... **220В - I; 24В - III**
механическая стойкость (ГОСТ 30631-99)..... **М8**
температура окружающей среды..... **НКП, ДКП: -30°С...+40°С (УХЛ4)**
ЛКП: -10°С...+40°С (УХЛ4)

Для местного освещения рабочих зон металлорежущих станков и другого оборудования, а также для освещения рабочих мест в мастерских и т.п.

Корпус осветительного блока: высокопрочная пластмасса.
Отражатель осветительного блока: листовая сталь.
Гибкая стойка: стальная пружинная проволока первого класса.
Основание: листовая сталь.

Комплект поставки: светильник, по заказу - лампа.

Источник света:
• лампы накаливания типа МО24-60 (24В), Б-230-60 (220В)
• компактные с встроенным ЭПРА люминесцентные лампы типа КЛБ13/ТБ Люммакс (*Газотрон-люкс*), T2TWIST (*Delux*), 10SSP13E27 (*Volta*)
• светодиодные лампы типа СДЛ-6-Е27, СДЛ-7-Е27, СДЛ-8-Е27 (*Газотрон-люкс*), LED 6, LED 7, LED 8 (*Osram*)
или аналогичные.

ОСОБЕННОСТИ: гибкая стойка позволяет направлять свет в любое требуемое для работы место.

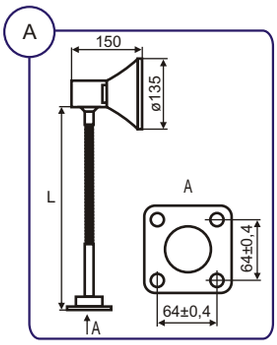

Способ монтажа: на опорную поверхность с помощью шурупов Ø5мм, резьбовых шпилек, винтов или болтов М5.
Электроподключение - индивидуальное кабелем Ø4...9мм или проводами (сечение жил 1,5...2,5мм^2).

Пример для заказа: **ВАТРА НКП03У-60-002 УХЛ4**

расшифровка модификации:
1 цифра • 0- напряжение 24В
1- напряжение 220В
2 цифра • 0- с выключателем, без кабельного ввода
3 цифра • номинальная длина стойки, (L):
1- 250мм
2- 410мм
3- 545мм
4- 650мм

Тип светильника	Напряжение, В	Степень защиты	ИС	Цоколь	Защитный угол	Освещенность на расстоянии 0,3м, лк		Масса, кг ±10%
						в круге ⌀ 0,1м	в круге ⌀ 0,3м	
НКП03У-60-001 УХЛ4	24 АС	IP20	IncL	E27	10°	1200	500	0,8
НКП03У-60-002 УХЛ4	24 АС	IP20	IncL	E27	10°	1200	500	0,9
НКП03У-60-003 УХЛ4	24 АС	IP20	IncL	E27	10°	1200	500	1
НКП03У-60-004 УХЛ4	24 АС	IP20	IncL	E27	10°	1200	500	1,2
НКП03У-60-101 УХЛ4	220 АС	IP20	IncL	E27	10°	1200	500	0,9
НКП03У-60-102 УХЛ4	220 АС	IP20	IncL	E27	10°	1200	500	1
НКП03У-60-103 УХЛ4	220 АС	IP20	IncL	E27	10°	1200	500	1,1
НКП03У-60-104 УХЛ4	220 АС	IP20	IncL	E27	10°	1200	500	1,3
ЛКП03У-13-101 УХЛ4	220 АС	IP20	CFL	E27	5°	1100	600	0,9
ЛКП03У-13-102 УХЛ4	220 АС	IP20	CFL	E27	5°	1100	600	1
ЛКП03У-13-103 УХЛ4	220 АС	IP20	CFL	E27	5°	1100	600	1,1
ЛКП03У-13-104 УХЛ4	220 АС	IP20	CFL	E27	5°	1100	600	1,3
ДКП03У-6-101 УХЛ4	220 АС	IP20	LED	E27	15°	800	400	0,95
ДКП03У-6-102 УХЛ4	220 АС	IP20	LED	E27	15°	800	400	0,95
ДКП03У-6-103 УХЛ4	220 АС	IP20	LED	E27	15°	800	400	1,2
ДКП03У-6-104 УХЛ4	220 АС	IP20	LED	E27	15°	800	400	1,2
ДКП03У-7-101 УХЛ4	220 АС	IP20	LED	E27	15°	1000	450	0,95
ДКП03У-7-102 УХЛ4	220 АС	IP20	LED	E27	15°	1000	450	0,95
ДКП03У-7-103 УХЛ4	220 АС	IP20	LED	E27	15°	1000	450	1,2
ДКП03У-7-104 УХЛ4	220 АС	IP20	LED	E27	15°	1000	450	1,2
ДКП03У-8-101 УХЛ4	220 АС	IP20	LED	E27	15°	1200	500	1,05
ДКП03У-8-102 УХЛ4	220 АС	IP20	LED	E27	15°	1200	500	1,05
ДКП03У-8-103 УХЛ4	220 АС	IP20	LED	E27	15°	1200	500	1,3
ДКП03У-8-104 УХЛ4	220 АС	IP20	LED	E27	15°	1200	500	1,3

НКП04

 ТУ У 3.62-00214267-076-99

источник света и мощность номинал., Вт..... **лампа накаливания • (Е27) 60**
напряжение питания номинал., В..... **24 АС**
степень пылевлагозащиты..... **IP54**
класс электрозащиты (ДСТУ IEC 60598-1:2002)... **0**
механическая стойкость (ГОСТ 30631-99)..... **М8**
температура окружающей среды..... **-30°С...+40°С (УХЛ4)**

Для местного освещения рабочих зон металлорежущих станков и другого оборудования, а также для освещения рабочих мест в мастерских и т.п.

Корпус осветительного блока: алюминиевый сплав.
Отражатель осветительного блока: листовая сталь.
Светопропускающий защитный элемент: прозрачное стекло.
Стойка: стальная труба.
Шарниры: алюминиевый сплав.
Основание: высокопрочная пластмасса.

Комплект поставки: светильник, по заказу - лампа.

Источник света: лампы накаливания типа МО24-60 (24В) или аналогичные.

ОСОБЕННОСТИ:
- высокая степень пылевлагозащиты;
- шарнирная стойка позволяет направлять свет в любое требуемое для работы место.

Способ монтажа: на опорную поверхность с помощью шурупов Ø5мм, резьбовых шпилек, винтов или болтов М5.
Электроподключение - индивидуальное кабелем Ø4...9мм или проводами (сечение жил 1,5...2,5мм^2).

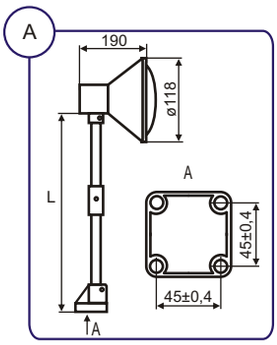

Пример для заказа: **ВАТРА НКП04-60-002 УХЛ4**

расшифровка модификации:
• номинальная длина стойки, (L):
001- 120мм
002- 400мм
003- 560мм
004- 690мм

Тип светильника	Напряжение, В	Степень защиты	ИС	Цоколь	Защитный угол	Освещенность на расстоянии 0,3м, лк		Масса, кг ±10%
						в круге ø 0,1м	в круге ø 0,3м	
НКП04-60-001 УХЛ4	24 АС	IP54	IncL	Е27	30°	1500	400	1,4
НКП04-60-002 УХЛ4	24 АС	IP54	IncL	Е27	30°	1500	400	1,6
НКП04-60-003 УХЛ4	24 АС	IP54	IncL	Е27	30°	1500	400	1,6
НКП04-60-004 УХЛ4	24 АС	IP54	IncL	Е27	30°	1500	400	1,8

ДТУ09У-ЗОД

 ТУ У 31.5-33680115-032:2008

источник света и мощность номинал., Вт..... **светодиоды • 6**
напряжение питания номинал., В..... **220 АС; 24 АС**
степень пылевлагозащиты..... **IP65**
класс электрозащиты (ДСТУ IEC 60598-1:2002)... **I**
механическая стойкость (ГОСТ 30631-99)..... **М3**
компенсация реактивной мощности (PFC)..... **0,9**
температура окружающей среды..... **-50°С...+50°С (У1, Т1)**

Для маркировки высотных и протяженных объектов с целью обеспечения безопасного движения воздушного транспорта - красное свечение. Для обозначения вертолётных площадок - зелёное свечение.

Корпусные детали: алюминиевый сплав и листовой алюминий.
Светопропускающий защитный элемент - колпак: термостойкое стекло.
Аппаратура управления: встроенный ЭИП *VATRA*.
Источник света: светодиоды *Osram* красного или зелёного свечения.

Комплект поставки: светильник с светодиодным источником света.

ОСОБЕННОСТИ:
- отвечает требованиям авиационной службы - Сертификат Государственной авиационной администрации Украины № АТ 2108 от 17.12.2008г.;
- высокая степень пылевлагозащиты, пожаробезопасный, высокая механическая прочность и надежность;
- источник света - энергоэкономные светодиоды! больше 50тыс. часов непрерывной работы, стабильный световой поток, стойкие к перепадам напряжения и многоразовым включениям/выключениям, мгновенно зажигаются/перезажигаются, имеют высокую цветопередачу, нет ультрафиолетового излучения, отсутствует вредный эффект низкочастотных пульсаций, экологически безвредны (без ртути): не требуют специальных условий утилизации.

Способ монтажа: на вертикальную резьбовую трубу G3/4-B.
Электроподключение: кабелем Ø6...10мм (сечение жил 1,5...2,5мм^2).

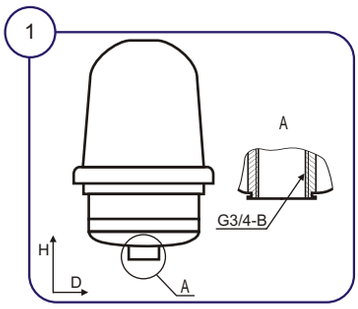

Пример для заказа: **ВАТРА ДТУ09У-ЗОД-6-011 У1**

расшифровка модификации:
1 цифра • цвет свечения:
0- красный
1- зеленый
2 цифра • напряжение питания:
0- 220В, 50Гц
1- 24В, 50Гц
3 цифра • 1- резервная цифра

Тип светильника	Напряжение, В	Степень защиты	ИС	Сила света, кд min	Цвет свечения	Угол излучения, град, Г/В	Габариты DxH, мм	Масса, кг ±10%
ДТУ09У-ЗОД-6-001 У1	220 АС	IP65	LED	10	красный	360/96	205x290	4
ДТУ09У-ЗОД-6-001 Т1	220 АС	IP65	LED	10	красный	360/96	205x290	4
ДТУ09У-ЗОД-6-011 У1	24 АС	IP65	LED	10	красный	360/96	205x290	4
ДТУ09У-ЗОД-6-011 Т1	24 АС	IP65	LED	10	красный	360/96	205x290	4
ДТУ09У-ЗОД-6-101 У1	220 АС	IP65	LED	10	зеленый	360/96	205x290	4
ДТУ09У-ЗОД-6-111 У1	24 АС	IP65	LED	10	зеленый	360/96	205x290	4

ДВО20У, ДПО20У, ДСО20У Юпитер-LED-панель

 ТУ У 31.5-33680115-047:2013

источник света и мощность номинал., Вт..... **светодиоды • 36; 45**
напряжение питания номинал., В..... **220 АС**
степень пылевлагозащиты..... **IP20**
класс электрозащиты (ДСТУ IEC 60598-1:2002)... **I**
механическая стойкость (ГОСТ 30631-99)..... **М1**
коррелированная цветовая температура (ССТ)... **2700...3750К; 3750...4750К; 4750...7000К**
компенсация реактивной мощности (PFC)..... **0,95**
температура окружающей среды..... **-20°С...+40°С (УХЛ4)**

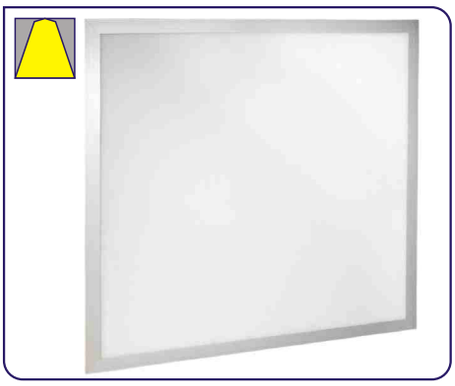

Для общего освещения административных, офисных, коммерческих, учебных и общественных помещений.

Корпусные детали: экструдированный анодированный алюминиевый профиль.
Светопропускающий защитный элемент - светорассеиватель: матовый монолитный светостабилизированный поликарбонат.
Аппаратура управления: встроенный ЭИП *VATRA*.
Комплект поставки: светильник с светодиодным источником света.

Источник света: светодиоды *LG*.

ОСОБЕННОСТИ:
- светодиоды расположены в торцевой части светильника, что создает комфортный мягкий рассеянный свет без отблесков;
- источник света - энергоэкономные светодиоды! больше 50тыс. часов непрерывной работы, стабильный световой поток, стойкие к перепадам напряжения и многоразовым включениям/выключениям, мгновенно зажигаются/перезажигаются, имеют высокую цветопередачу, нет ультрафиолетового излучения, отсутствует вредный эффект низкочастотных пульсаций, экологически безвредны (без ртути): не требуют специальных условий утилизации;
- плавное включение, а также защита от перегрева и перегорания позволяет продлить срок службы светодиодов;
- атмосферостойкий - имеет длительный срок службы.

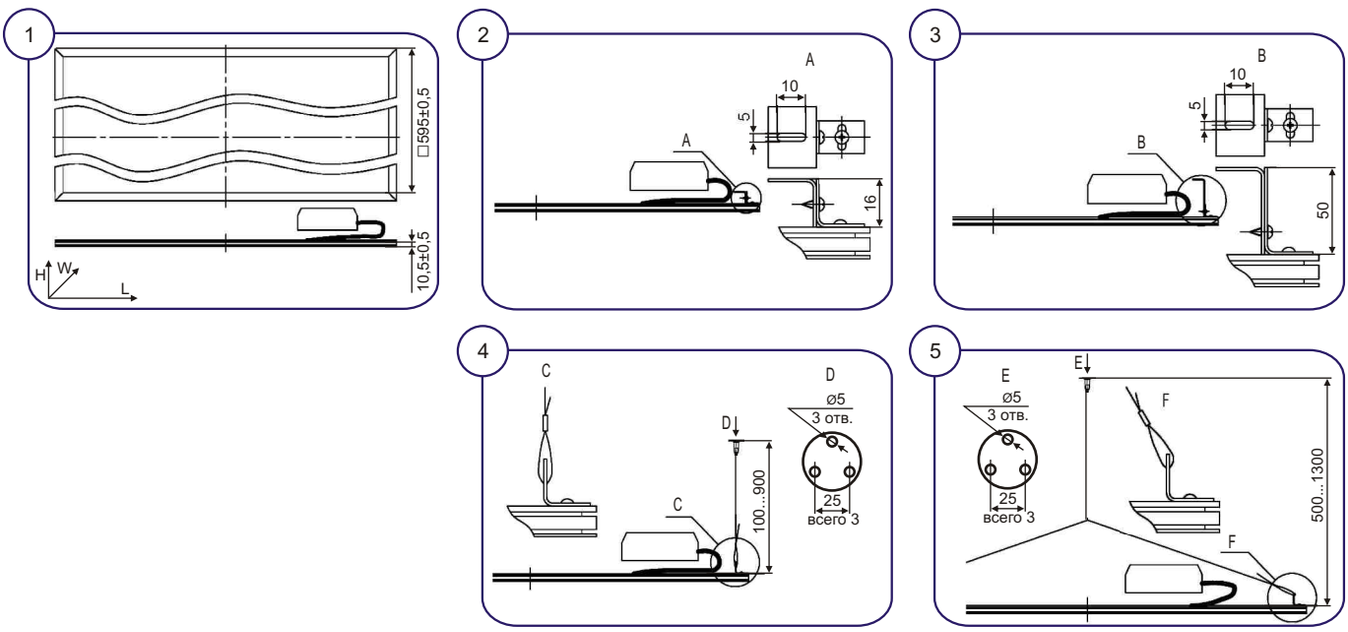

Способ монтажа:
• (*1*) в отверстие подвесного потолка.
• (*2 или 3*) с помощью скоб на опорную поверхность или монтажный профиль - шурупами, резьбовыми шпильками, винтами или болтами.
• (*4 или 5*) с помощью тросов к опорной поверхности или монтажному профилю.

Электроподключение - индивидуальное кабелем или проводами сечением жил 1,5...2,5мм^2.

ДВО20У, ДПО20У, ДСО20У Юпитер-LED-панель

Пример для заказа: **ВАТРА ДВО20У-36-011 УХЛ4 Юпитер-LED-панель**

расшифровка модификации:
1 цифра • способ установки:
0- вмонтированный в подвесной потолок
1- на опорную поверхность с помощью скобы высотой 16 мм
2- на опорную поверхность с помощью скобы высотой 50 мм
3- подвес на 4 троса
4- подвес на 2 троса
2 цифра • 0- КЦТ 2700...3750К (теплый белый)
1- КЦТ 3750...4750К (белый)
2- КЦТ 4750...7000К (холодный белый)
3 цифра • 1- мощность 36В
2- мощность 45Вт

Тип светильника	Рис.	Напряжение, В	Степень защиты	ИС	Мощность, Вт	Световой поток, лм	тип КСС	Габариты, LxWxH, мм	Масса, кг ±10%
ДВО20У-36-001 Юпитер-LED-панель	1	220 АС	IP20	LED	36	4320	Д	595x595x10,5	2,4
ДВО20У-36-011 Юпитер-LED-панель	1	220 АС	IP20	LED	36	4320	Д	595x595x10,5	2,4
ДВО20У-36-021 Юпитер-LED-панель	1	220 АС	IP20	LED	36	4320	Д	595x595x10,5	2,4
ДВО20У-45-002 Юпитер-LED-панель	1	220 АС	IP20	LED	45	5400	Д	595x595x10,5	2,5
ДВО20У-45-012 Юпитер-LED-панель	1	220 АС	IP20	LED	45	5400	Д	595x595x10,5	2,5
ДВО20У-45-022 Юпитер-LED-панель	1	220 АС	IP20	LED	45	5400	Д	595x595x10,5	2,5
ДПО20У-36-101 Юпитер-LED-панель	2	220 АС	IP20	LED	36	4320	Д	595x595x26,5	2,6
ДПО20У-36-111 Юпитер-LED-панель	2	220 АС	IP20	LED	36	4320	Д	595x595x26,5	2,6
ДПО20У-36-121 Юпитер-LED-панель	2	220 АС	IP20	LED	36	4320	Д	595x595x26,5	2,6
ДПО20У-36-201 Юпитер-LED-панель	3	220 АС	IP20	LED	36	4320	Д	595x595x60,5	2,6
ДПО20У-36-211 Юпитер-LED-панель	3	220 АС	IP20	LED	36	4320	Д	595x595x60,5	2,6
ДПО20У-36-221 Юпитер-LED-панель	3	220 АС	IP20	LED	36	4320	Д	595x595x60,5	2,6
ДПО20У-45-102 Юпитер-LED-панель	2	220 АС	IP20	LED	45	5400	Д	595x595x26,5	2,7
ДПО20У-45-112 Юпитер-LED-панель	2	220 АС	IP20	LED	45	5400	Д	595x595x26,5	2,7
ДПО20У-45-122 Юпитер-LED-панель	2	220 АС	IP20	LED	45	5400	Д	595x595x26,5	2,7
ДПО20У-45-202 Юпитер-LED-панель	3	220 АС	IP20	LED	45	5400	Д	595x595x60,5	2,7
ДПО20У-45-212 Юпитер-LED-панель	3	220 АС	IP20	LED	45	5400	Д	595x595x60,5	2,7
ДПО20У-45-222 Юпитер-LED-панель	3	220 АС	IP20	LED	45	5400	Д	595x595x60,5	2,7
ДСО20У-36-301 Юпитер-LED-панель	4	220 АС	IP20	LED	36	4320	Д	595x595x26,5	2,6
ДСО20У-36-311 Юпитер-LED-панель	4	220 АС	IP20	LED	36	4320	Д	595x595x26,5	2,6
ДСО20У-36-321 Юпитер-LED-панель	4	220 АС	IP20	LED	36	4320	Д	595x595x26,5	2,6
ДСО20У-36-401 Юпитер-LED-панель	5	220 АС	IP20	LED	36	4320	Д	595x595x26,5	2,6
ДСО20У-36-411 Юпитер-LED-панель	5	220 АС	IP20	LED	36	4320	Д	595x595x26,5	2,6
ДСО20У-36-421 Юпитер-LED-панель	5	220 АС	IP20	LED	36	4320	Д	595x595x26,5	2,6
ДСО20У-45-302 Юпитер-LED-панель	4	220 АС	IP20	LED	45	5400	Д	595x595x26,5	2,7
ДСО20У-45-312 Юпитер-LED-панель	4	220 АС	IP20	LED	45	5400	Д	595x595x26,5	2,7
ДСО20У-45-322 Юпитер-LED-панель	4	220 АС	IP20	LED	45	5400	Д	595x595x26,5	2,7
ДСО20У-45-402 Юпитер-LED-панель	5	220 АС	IP20	LED	45	5400	Д	595x595x26,5	2,7
ДСО20У-45-412 Юпитер-LED-панель	5	220 АС	IP20	LED	45	5400	Д	595x595x26,5	2,7
ДСО20У-45-422 Юпитер-LED-панель	5	220 АС	IP20	LED	45	5400	Д	595x595x26,5	2,7

ДПО25У Юпитер-LED

 ТУ У 31.5-33680115-047:2013

источник света и мощность номинал., Вт..... **светодиоды • 50; 59**
напряжение питания номинал., В..... **220 АС**
степень пылевлагозащиты..... **IP20**
класс электрозащиты (ДСТУ IEC 60598-1:2002)... **I**
механическая стойкость (ГОСТ 30631-99)..... **М1**
коррелированная цветовая температура (ССТ)... **4750...7000К**
компенсация реактивной мощности (PFC)..... **0,95**
температура окружающей среды..... **-20°С...+40°С (УХЛ4)**

1

2

Для общего освещения административных, офисных, коммерческих, учебных и общественных помещений.

Корпусные детали: экструдированный анодированный алюминиевый профиль и листовой алюминий.
Отражатель: листовой зеркальный алюминий высокой чистоты - съемная решетка, закрепляющаяся пружинными зажимами.
Аппаратура управления: встроенный ЭИП *Philips* или *Osram.*
Комплект поставки: светильник с светодиодным источником света.

Источник света: светодиоды *LG*.

ОСОБЕННОСТИ:
- отражатель из зеркального алюминия обеспечивает заданное светораспределение, создает качественное и комфортное освещение с высоким уровнем силы света и минимизирует потери светового потока;
- источник света - энергоэкономные светодиоды! больше 50тыс. часов непрерывной работы, стабильный световой поток, стойкие к перепадам напряжения и многоразовым включениям/выключениям, мгновенно зажигаются/перезажигаются, имеют высокую цветопередачу, нет ультрафиолетового излучения, отсутствует вредный эффект низкочастотных пульсаций, экологически безвредны (без ртути): не требуют специальных условий утилизации;
- плавное включение, а также защита от перегрева и перегорания позволяет продлить срок службы светодиодов;
- атмосферостойкий - имеет длительный срок службы;
- светильники разработаны в рамках Государственной программы светодиодного освещения Украины.

Способ монтажа: на опорную поверхность или монтажный профиль с помощью шурупов, резьбовых шпилек, винтов или болтов. Электроподключение - индивидуальное кабелем Ø до 10мм (сечение жил 1,5...2,5мм^2) или проводами сечением жил 1,5...2,5мм^2.

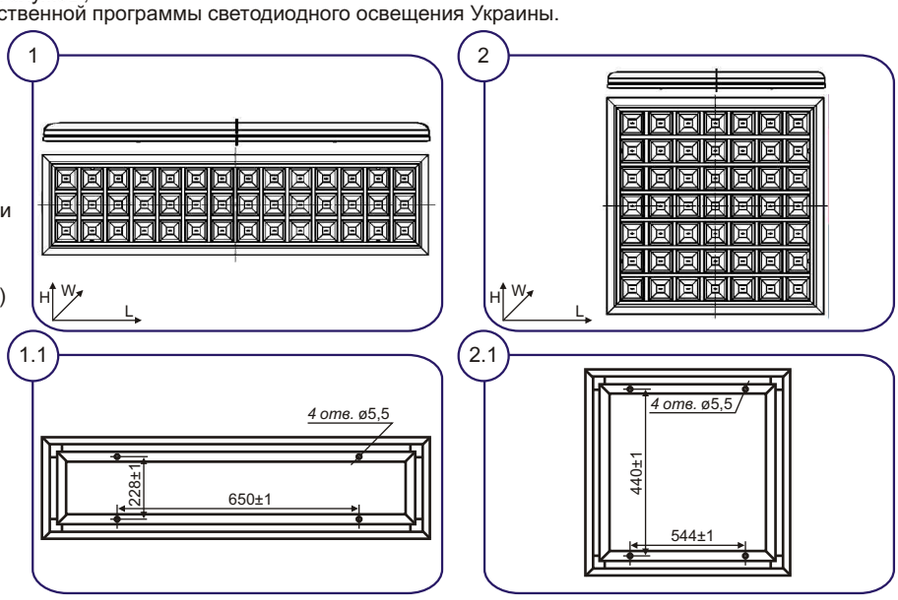

Пример для заказа: **ВАТРА ДПО25У-50-002 УХЛ4 Юпитер-LED**

расшифровка модификации:
1 цифра • 0- светодиодный модуль с алюминиевыми панелями
2 цифра • 0- растровый отражатель: зеркальный
3 цифра • 2- мощность 50Вт; КЦТ 4750...7000К (холодный белый)
3- мощность 59Вт; КЦТ 4750...7000К (холодный белый)

Тип светильника	Фото	Напряжение, В	Степень защиты	ИС	Мощность, Вт	Световой поток, лм	тип КСС	Габариты, LxWxH, мм	Масса, кг ±10%
ДПО25У-50-002 Юпитер-LED	1	220 АС	IP20	LED	50	6000	Г	1182x314x47	4,6
ДПО25У-59-003 Юпитер-LED	2	220 АС	IP20	LED	59	7080	Г	630x630x47	4,7

ДВО16У Юпитер-LED-М

 ТУ У 31.5-33680115-044:2011

источник света и мощность номинал., Вт..... **светодиоды • 50**
напряжение питания номинал., В..... **220 АС**
степень пылевлагозащиты..... **IP20**
класс электрозащиты (ДСТУ IEC 60598-1:2002)... **I**
механическая стойкость (ГОСТ 30631-99)..... **М1**
коррелированная цветовая температура (ССТ)... **2700...3750К**
компенсация реактивной мощности (PFC)..... **0,95**
температура окружающей среды..... **-20°С...+40°С (УХЛ4)**

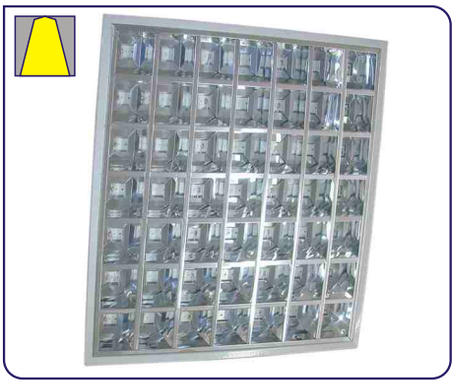

Для общего освещения административных, офисных, коммерческих, учебных и общественных помещений.

Корпусные детали: листовая сталь и листовой алюминий.
Отражатель: листовой зеркальный алюминий высокой чистоты - съемная решетка, закрепляющаяся пружинными зажимами.
Аппаратура управления: встроенный ЭИП *Philips* или *RT* или *Osram.*
Комплект поставки: светильник с светодиодным источником света.

Источник света: светодиоды *LG*.

ОСОБЕННОСТИ:
- конструкция растрового отражателя обеспечивает ограничение габаритной яркости - защитный угол 40°;
- отражатель из зеркального алюминия обеспечивает заданное светораспределение, создает качественное и комфортное освещение с высоким уровнем силы света и минимизирует потери светового потока;
- источник света - энергоэкономные светодиоды! больше 50тыс. часов непрерывной работы, стабильный световой поток, стойкие к перепадам напряжения и многоразовым включениям/выключениям, мгновенно зажигаются/перезажигаются, имеют высокую цветопередачу, нет ультрафиолетового излучения, отсутствует вредный эффект низкочастотных пульсаций, экологически безвредны (без ртути): не требуют специальных условий утилизации;
- плавное включение, а также защита от перегрева и перегорания позволяет продлить срок службы светодиодов;
- атмосферостойкий - имеет длительный срок службы;
- светильники разработаны в рамках Государственной программы светодиодного освещения Украины.

Способ монтажа: в отверстие подвесного потолка.
Электроподключение - индивидуальное кабелем Ø до 10мм (сечение жил 1,5...2,5мм^2) или проводами сечением жил 1,5...2,5мм^2.

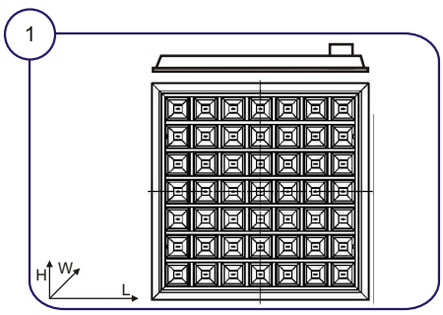

Пример для заказа: **ВАТРА ДВО16У-50-001 УХЛ4 Юпитер-LED-М**

расшифровка модификации:
1 цифра • 0- мощность 50Вт; КЦТ 2700...3750К (теплый белый)
2 цифра • 0- растровый отражатель: зеркальный
3 цифра • 1- тип КСС: Г (глубокая)

Тип светильника	Напряжение, В	Степень защиты	ИС	Мощность, Вт	Световой поток, лм	тип КСС	Габариты, LxWxH, мм	Масса, кг ±10%
ДВО16У-50-001 Юпитер-LED-М	220 АС	IP20	LED	50	6000	Г	596x596x80	5

ДВО27У Юпитер-LED-2

 ТУ У 27.4-33680115-055:2013

источник света и мощность номинал., Вт..... **светодиоды • 18; 36**
напряжение питания номинал., В..... **220 АС**
степень пылевлагозащиты..... **IP20**
класс электрозащиты (ДСТУ IEC 60598-1:2002)... **I**
механическая стойкость (ГОСТ 30631-99)..... **М1**
коррелированная цветовая температура (ССТ)... **2700К**
компенсация реактивной мощности (PFC)..... **0,95**
температура окружающей среды..... **-20°С...+40°С (УХЛ4)**

Для общего освещения помещений учебно-образовательного направления (аудитории, учебные кабинеты, библиотеки, читальные залы, детские дошкольные классы и т.п.), а также в административных, офисных, коммерческих, общественных и лечебных зданий.

Корпусная деталь - монтажная панель: листовая сталь.
Корпусная деталь - светопропускающий защитный элемент: матовый светостабилизированный поликарбонат.
Аппаратура управления: встроенный ЭИП *Osram* или *Philips*.
Источник света: светодиоды *Osram* или *LG*.
Комплект поставки: светильник с светодиодным источником света.

ОСОБЕННОСТИ:
- специальный материал (матовый светостабилизированный поликарбонат) корпусной детали - светопропускающего защитного элемента - обеспечивает необходимую равномерность светораспределения, создает качественное и комфортное освещение с минимальными оптическими потерями и низкой зрительной нагрузкой;
- источник света - энергоэкономные светодиоды! больше 50тыс. часов непрерывной работы, стабильный световой поток, стойкие к перепадам напряжения и многоразовым включениям/выключениям, мгновенно зажигаются/перезажигаются, имеют высокую цветопередачу, нет ультрафиолетового излучения, отсутствует вредный эффект низкочастотных пульсаций, экологически безвредны (без ртути): не требуют специальных условий утилизации;
- плавное включение, а также защита от перегрева и перегорания позволяет продлить срок службы светодиодов;
- атмосферостойкий - имеет длительный срок службы;
- светильники разработаны в рамках Государственной программы светодиодного освещения Украины.

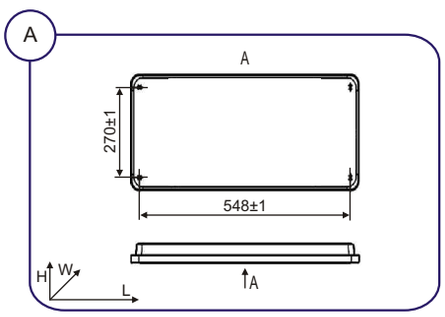

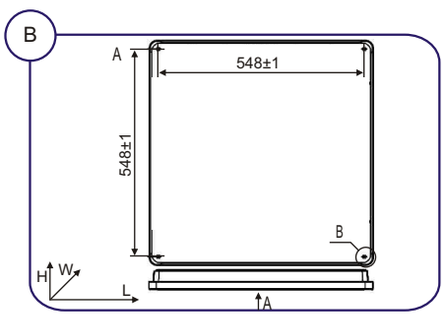

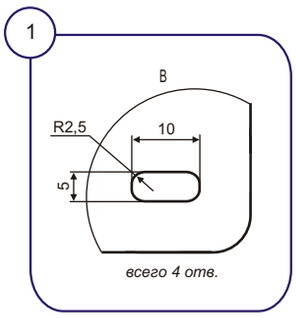

Способ монтажа:
• в отверстие подвесного потолка.
• на опорную поверхность или монтажный профиль - шурупами, резьбовыми шпильками, винтами или болтами.
Электроподключение - индивидуальное кабелем Ø до 10мм (сечение жил 1,5...2,5мм^2) или проводами сечением жил 1,5...2,5мм^2.

Пример для заказа: **ВАТРА ДВО27У-33-002 УХЛ4 Юпитер-LED-2**

расшифровка модификации:
1 цифра • 0
2 цифра • 0- габаритные размеры 596x596 или 596x320
3 цифра • 1- КЦТ 4000К (белый)
2- КЦТ 2700К (теплый белый)

Тип светильника	Фото	Напряжение, В	Степень защиты	ИС	Мощность потреб., Вт	Световой поток, лм	тип КСС	Габариты, LxWxH, мм	Масса, кг ±10%
ДВО27У-16-002 Юпитер-LED-2	А	220 АС	IP20	LED	18	2340	Д	596x320x54	1,6
ДВО27У-33-001 Юпитер-LED-2	В	220 АС	IP20	LED	36	4680	Д	596x596x54	2,8
ДВО27У-33-002 Юпитер-LED-2	В	220 АС	IP20	LED	36	4680	Д	596x596x54	2,8

ДПО26В

 ТУ У 31.5-33680115-047:2013

источник света и мощность номинал., Вт..... **светодиоды • 25**
напряжение питания номинал., В..... **220 АС**
степень пылевлагозащиты..... **IP20**
класс электрозащиты (ДСТУ IEC 60598-1:2002)... **I**
механическая стойкость (ГОСТ 30631-99)..... **М1**
коррелированная цветовая температура (ССТ)... **4000К, 5700К**
компенсация реактивной мощности (PFC)..... **0,95**
температура окружающей среды..... **-20°С...+40°С (УХЛ4)**

Для общего освещения административных, офисных, коммерческих, учебных и общественных помещений.

Корпусные детали: листовая сталь.
Светопропускающий защитный элемент – рассеиватель: микропризматичный светотехнический листовой полистирол.
Аппаратура управления: встроенный электронный источник питания (ЭИП).
Комплект поставки: светильник с светодиодным источником света.

Источник света: светодиоды.

ОСОБЕННОСТИ:
- источник света - энергоэкономные светодиоды - класс энергоэффективности «А++»! больше 50тыс. часов непрерывной работы, стабильный световой поток, стойкие к перепадам напряжения и многократных включений/выключений, мгновенно зажигаются/перезажигаются, имеют высокую цветопередачу, нет ультрафиолетового излучения, отсутствует вредный эффект низкочастотных пульсаций, экологически безвредны (без ртути): не требуют специальных условий утилизации;
- электронные компоненты и светодиоды исключительно ведущих мировых производителей.
- плавное включение, а также защита от перегрева и перегорания позволяет продлить срок службы светодиодов.

МОНТАЖ: на опорную поверхность или монтажный профиль с помощью шурупов, резьбовых шпилек, винтов или болтов.

ЭЛЕКТРОПОДКЛЮЧЕНИЕ: индивидуальное кабелем Ø до 6мм (сечение жил 0,75...2,5мм^2) или проводами с сечением жил 0,75...2,5мм^2.

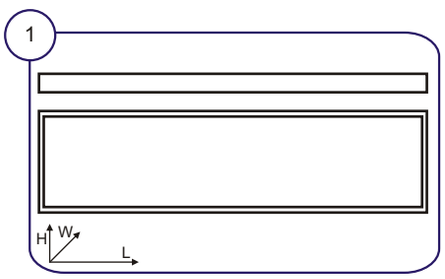

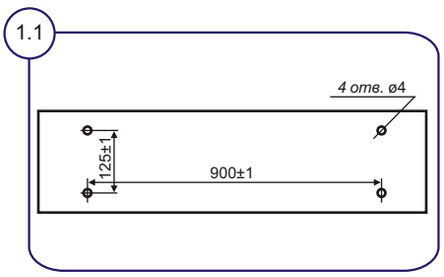

Пример для заказа: **ВАТРА ДПО26В-25-001 УХЛ4**

расшифровка модификации:
1 цифра • 0
2 цифра • 0
3 цифра • 1- ККТ 4000К
2- ККТ 5700К

Тип светильника	Напряжение, В	Степень защиты	ИС	Мощность, Вт	Световой поток, лм	тип КСС	Габариты, LxWxH, мм	Масса, кг ±10%
ДПО26В-25-001	220 АС	IP20	LED	25	2750	Д	1194x198x52	2,2
ДПО26В-25-002	220 АС	IP20	LED	25	2750	Д	1194x198x52	2,2

офіційні представники ТОВ «ОСП Корпорація ВАТРА»

Вінницька
(0-432) 52-30-60, ТОВ ВТП «ПоділляЕлектроКомплект», Вінниця, Немирівське шосе 76/21, info.pekua@gmail.com
(0-432) 53-70-27 , ТОВ «Торговий дім «Світло», Вінниця, Київська 78, info@svitlo.ua

Волинська
(0-332) 74-04-18, ТОВ «Торговий дім «ВАТРА-Захід» (Волинська філія), Луцьк, пр. Перемоги 15, оф. 311, info@vatrawest.com

Дніпропетровська
(0-67) 553-18-21, ТОВ «Торговий дім «ВАТРА–Дніпро», Дніпро, Матлахова 2, ysa@e-vatra.dn.ua

Донецька
(0-62) 646-30-67, ТОВ «ВАТРА ДОНБАС», Краматорськ, Хабаровська 4, donvatra@ukr.net
(0-62) 345-12-24, ДВРБСП «Кредо», Маріуполь, 9-ї Авіа дивізії 12, оф. 39, donkredo@skif.net
(0-629) 41-82-51, ТОВ «УкрПромСвітло–М», Маріуполь, 9-ї Авіа дивізії 12, оф. 39, ukrpromsvet-m@ukr.net

Житомирська
(0-44) 498-38-30, (0-67) 553-18-17, ПП «Торговий дім «ВАТРА–Центр», Київ, Євг. Сверстюка 11, корп. А , оф. 802, mail@e-vatra.kiev.ua
(0-44) 462-54-03, (0-50) 380-27-55, ТОВ «ВАТРА–Лев», Київ, Косогірний 4, оф. 31, vatrakilev@ukr.net

Закарпатська
(0-352) 23-53-06, 22-37-33, ПП «Торговий дім «ВАТРА», Тернопіль, Об'їздна 12/26/45, td_vatra@ukr.net

Запорізька
(0-61) 279-04-11, (0-67) 553-18-23, ТОВ «Югсвет» (Запорізька філія), Запоріжжя, Гребельна 5, zp@svetoteh.com.ua

Івано-Франківська
(0-352) 25-26-15, ТОВ «ОСП Корпорація ВАТРА», Тернопіль, Микулинецька 46, s.siropol@e-vatra.te.ua

Київська
(0-44) 498-38-30, (0-67) 553-18-17, ПП «Торговий дім «ВАТРА–Центр», Київ, Євг. Сверстюка 11, корп. А , оф. 802, mail@e-vatra.kiev.ua
(0-44) 462-54-03, (0-50) 380-27-55, ТОВ «ВАТРА–Лев», Київ, Косогірний 4, оф. 31, vatrakilev@ukr.net

Кіровоградська
(0-44) 498-38-30, (0-67) 553-18-17, ПП «Торговий дім «ВАТРА–Центр», Київ, Євг. Сверстюка 11, корп. А , оф. 802, mail@e-vatra.kiev.ua
(0-44) 462-54-03, (0-50) 380-27-55, ТОВ «ВАТРА–Лев», Київ, Косогірний 4, оф. 31, vatrakilev@ukr.net

Луганська
(0-62) 646-30-67, ТОВ «ВАТРА ДОНБАС», Краматорськ, Хабаровська 4, donvatra@ukr.net
(0-62) 345-12-24, ДВРБСП «Кредо», Маріуполь, 9-ї Авіа дивізії 12, оф. 39, donkredo@skif.net
(0-629) 41-82-51, ТОВ «УкрПромСвітло–М», Маріуполь, 9-ї Авіа дивізії 12, оф. 39, ukrpromsvet-m@ukr.net

Львівська
(0-322) 32-84-12, філія ПП «Торговий дім «ВАТРА», Львів, Богд. Хмельницького 200, оф. 405, td_vatralviv@ukr.net

Миколаївська
(0-512) 58-54-96, ПП «Светолюкс–Николаев», Миколаїв, Космонавтів 81/1, mail@svetolux.mk.ua
(0-512) 58-94-16, ТОВ «ЕлектроКомплект», Миколаїв, Космонавтів 81/24, stebolov.ek@gmail.com

Одеська
(0-48) 737-32-01, (0-67) 553-18-08, ТОВ «Югсвет» (Одеська філія), Одеса, Люстдорфська дорога 140-А, od@svetoteh.com.ua

Полтавська
(0-67) 553-04-40, (0-67) 556-06-70, ТОВ «Югсвет» (Полтавська філія), Кременчук, Профспілкова 1, promelectro@svetoteh.com.ua

Рівненська
(0-352) 52-90-38, ТОВ «Торговий дім «ВАТРА-Захід», Тернопіль, Текстильна 30, info@vatrawest.com

Сумська
(0-542) 77-55-56, 77-58-65, (0-97) 962-35-30, ТОВ «Альфа–Кабель», Суми, 2-га Залізнична 1, ku71@ukr.net

Тернопільська
(0-352) 23-53-06, 22-37-33, ПП «Торговий дім «ВАТРА», Тернопіль, Об'їздна 12/26/45, td_vatra@ukr.net

Харківська
(0-57) 784-05-82, (0-67) 545-69-95, ТОВ «Югсвет» (Харківська філія), Харків, пр. Гагаріна 181, оф. 803, kharkov@svetoteh.com.ua
(0-57) 758-54-58, 754-69-86, ТОВ «Технокабель», Харків, Лодзинська 8-А, info@tehnokabel.com.ua

Херсонська
(0-552) 39-39-97, (0-67) 553-04-49, ТОВ «Югсвет», Херсон, Горького 21, buu@svetoteh.com.ua

Хмельницька
(0-352) 52-90-38, ТОВ «Торговий дім «ВАТРА-Захід», Тернопіль, Текстильна 30, info@vatrawest.com

Черкаська
(0-44) 498-38-30, (0-67) 553-18-17, ПП «Торговий дім «ВАТРА–Центр», Київ, Євг. Сверстюка 11, корп. А , оф. 802, mail@e-vatra.kiev.ua
(0-44) 462-54-03, (0-50) 380-27-55, ТОВ «ВАТРА–Лев», Київ, Косогірний 4, оф. 31, vatrakilev@ukr.net

Чернівецька
(0-352) 23-53-06, 22-37-33, ПП «Торговий дім «ВАТРА», Тернопіль, Об'їздна 12/26/45, td_vatra@ukr.net

Чернігівська
(0-44) 498-38-30, (0-67) 553-18-17, ПП «Торговий дім «ВАТРА–Центр», Київ, Євг. Сверстюка 11, корп. А , оф. 802, mail@e-vatra.kiev.ua
(0-44) 462-54-03, (0-50) 380-27-55, ТОВ «ВАТРА–Лев», Київ, Косогірний 4, оф. 31, vatrakilev@ukr.net

АР Крим ТОВ «Крымский свет»
Севастополь, Курганна 6, оф. 3, sevastopol@svetoteh.com.ua
Сімферополь, Шалфейна 1, simf@svetoteh.com.ua

В Российской Федерации:

Ассоциация "Русский Свет" http://www.russvet.ru
тел. региональных центров продаж:
Московский региональный центр продаж - (495) 981-49-21
Северо-западный региональный центр продаж - (812) 406-70-03
Тверской региональный центр продаж - (4822) 32-82-84
Тульский региональный центр продаж - (4872) 33-65-43
Южный региональный центр продаж - (863) 210-11-82
Поволжский региональный центр продаж - (846) 205-69-69
Уральский региональный центр продаж - (343) 253-82-05
Сибирский региональный центр продаж - (383) 319-07-31

Компания "ЭТМ" http://www.etm.ru
Центральный офис: г. Санкт-Петербург, ул. 9-я Советская 2
тел. региональных центров продаж:
Санкт-Петербург - (812) 326-40-60
Москва - (495) 783-90-93
Самара - (846) 279-20-44
Екатеринбург - (343) 216-80-20
Новосибирск - (383) 363-15-15
Ростов-на-Дону - (863) 24-24-802
Казань - (843) 295-83-01

ЗАО "ТехноКомплект-Нева" http://www.tknspb.ru
г. Санкт-Петербург, Васильевский о., 8 линия, д.77, литера "Б"
тел.: (812) 323-98-98, 323-98-99

ЗАО "Точка опоры Промэлектросвет" http://www.k-to.ru
г. Москва, Факультетский пер. 12
тел. центрального офиса в Москве: (495) 786-62-51, 626-97-96, (499) 158-13-59
тел. фабоалов на территории РФ:
Санкт-Петербург - (812) 329-67-10, 335-04-06, 329-67-10
Екатеринбург - (343) 210-20-14, 210-20-16, 210-20-18, 260-79-16

ООО "Горсветкомплект-2000" http://www.gorsvet.net
г. Москва, ул. Большая Семеновская 42
тел.: (499) 369-02-71, 369-42-00 (495) 504-51-09

ООО "Торговый дом "Ватра" http://www.vatra.ru
г. Обнинск, Калужская обл., а/я 2014
тел.: (48439) 6-83-72, 6-12-63, 6-99-12

В Республике Беларусь:

ЗАО "ТЕХМАШ-ЭЛЕКТРО" http://www.tex48.by
г. Минск, ул. Шишкина 20, корп.1, пом.3Н, комн.1
тел.: (017) 291-35-02, 296-24-45