Код ОКП 346100

ЗАО "Электролуч"

Адрес изготовителя:

Россия, 215010 Смоленская обл.
г. Гагарин,
ул. Красноармейская, д.86
Тел/факс: +7(48135)3-60-14
e-mail: contact@e-looch.ru

СВЕТИЛЬНИК ВЗРЫВОЗАЩИЩЕННЫЙ
серии ВЗГ-200АМС

Руководство по эксплуатации

ИЖЦБ.676117.005 РЭ

Настоящий документ содержит описание устройства, основные технические характеристики, правила эксплуатации светильника взрывозащищенного ВЗГ-200АМС.

Изделие имеет Сертификат соответствия по взрывозащите.

Расшифровка полного обозначения светильника:
ВЗГ-200АМС-X1-X2-X3-X4-X5-X6-X7-X8/X9 ТУ16-535.778-2008.

X1 - Модификация светильника:
не указывается - для светильника с цоколем Е27;
СД - светильник со светодиодным источником света;
СД-АК - аккумуляторный светильник со светодиодным источником света.

X2 - Мощность, Вт (для светильника с цоколем Е27 не указывается):
15, 20, 30, 40, 50, 60.

X3 - Тип крепления/монтажа:
ТМ31 - трубный монтаж G3/4" тип 3;
ПВ11 - монтаж на скобу тип 1, 1 кабельный ввод;
ПГ21, ТР22 - монтаж на скобу тип 2, 1, 2 кабельных ввода;

X4 - Рассеиватель (для светильника с цоколем Е27 не указывается):
П13 - рассеиватель из поликарбоната;
П16 - рассеиватель из поликарбоната;
С05 - колпак из боросиликатного стекла;
СС5 - колпак из боросиликатного стекла с сеткой.

X5 - Входное напряжение: (для светильника с цоколем Е27 не указывается):
220 - 220 В АС;
036 - 27-45 В АС;
024 - 20-30 В DC;
012 - 10-14 В DC (10-30 В DC/9-24 В АС - для СД-АК).

X6 - Диапазон обжимаемого кабеля, см. приложение Б:
трубный монтаж G3/4" не указывается, 20S16, 20S, 20, 25.

X7 - Тип прокладки кабеля:
трубный монтаж G3/4" не указывается;
О - открытая прокладка;
МР10 - в металлорукаве 10 (РЗЦХ, РЗЦП, МРПИ);
МР12 - в металлорукаве 12 (РЗЦХ, РЗЦП, МРПИ);
МР15 - в металлорукаве 15 (РЗЦХ, РЗЦП, МРПИ, ГЕРДА);
МР18 - в металлорукаве 18 (РЗЦХ, РЗЦП, ГЕРДА);
МР20 - в металлорукаве 20 (РЗЦХ, РЗЦП, МРПИ, ГЕРДА);
МР22 - в металлорукаве 22 (РЗЦХ, ГЕРДА);
МР25- в металлорукаве 25 (РЗЦХ, РЗЦП, МРПИ, ГЕРДА);
Б - бронированный кабель;
Т20 - в трубе, внутренняя резьба М20х1,5;
Т25 - в трубе, внутренняя резьба М25х1,5;
Т1 - в трубе, внутренняя резьба G1/2";
Т2 - в трубе, внутренняя резьба G3/4".

X8 - Климатическое исполнение и категория размещения (для светильника с цоколем Е27):
Т2; У1; УХЛ1.

X9 - Опции для светильника с цоколем Е27:
С - с сеткой; О - с отражателем; СО - с сеткой и отражателем.

- Опции для светильника со светодиодным источником света (цветовая температура или цвет свечения/диаграмма светораспределения/цвет изделия):
  - Цветовая температура или цвет свечения:
    5000К (базовая не указывается, остальные значения по заказу),
    В - синий, Y - желтый, R - красный, G - зеленый.
  - Диаграмма светораспределения:
    Д120 - косинусная, КСС 120° (базовая не указывается, остальные значения по заказу);
    Г060 - глубокая, КСС 60°; Г040 - глубокая, КСС 40°; К025 - концентрированная, КСС 25°;
    К017 - концентрированная, КСС 17°.

Пример записи обозначения светильника при его заказе и в документации другого изделия:

Светильник взрывозащищенный ВЗГ-200АМС с цоколем Е27, трубный монтаж G3/4" тип 3, климатического исполнения У1, с сеткой:

Светильник взрывозащищенный ВЗГ-200АМС-ТМ31-У1/С ТУ16-535.778-2008.

Светильник взрывозащищенный ВЗГ-200АМС со светодиодным источником света, мощностью 15 Вт, монтаж на скобу тип 2, рассеиватель из поликарбоната П16, напряжением питания 220 В АС, диапазон обжимаемого кабеля 6,1-11,7, два кабельных ввода под металлорукав 15, цветовая температура 4000К, КСС 120°:

Светильник взрывозащищенный ВЗГ-200АМС-СД-15-ТР22-П16-220-20S-МР15/4000К ТУ16-535.778-2008.

Аккумуляторный взрывозащищенный светильник ВЗГ-200АМС со светодиодным источником света, мощностью 30 Вт, монтаж на скобу тип 2, рассеиватель из стекла, напряжением питания 220 В АС, диапазон обжимаемого кабеля 3,1-8,6, один кабельный ввод под открытую прокладку кабеля, цветовая температура 4000К, КСС 40°:

Светильник взрывозащищенный ВЗГ-200АМС-СД-АК-30-ПГ21-С05-220-20S16-О/4000К/Г040 ТУ16-535.778-2008.

1 НАЗНАЧЕНИЕ

Светильник предназначен для освещения взрывоопасных зон классов 1 и 2 по ГОСТ IEC 60079-10-1 помещений и наружных установок, ГОСТ IEC 60079-14 и других нормативных документов, регламентирующих применение электрооборудования во взрывоопасных зонах в соответствии с маркировкой по взрывозащите.

Климатическое исполнение и категория размещения Т2, У1, УХЛ1, УХЛ1ОМ1 по ГОСТ 15150.

2 КОМПЛЕКТНОСТЬ

Светильник	1 шт.
Паспорт ИЖЦБ.676117.005 ПС	1 шт. (для светильника со светодиодным источником света) 1 шт. на 25 светильников, но не менее 1 шт. поставляемой в 1 адрес (для светильника с цоколем Е27)
Руководство по эксплуатации ИЖЦБ.676117.005 РЭ	1 шт. на 25 светильников, но не менее 1 шт. поставляемой в 1 адрес.
Копия сертификата по взрывозащите	1 шт. на 25 светильников, но не менее 1 шт. поставляемой в 1 адрес.

Примечания:

1. Лампой светильник не комплектуется.
2. Поставка светильника с отражателем и сеткой оговаривается при заказе.

3 УСТРОЙСТВО СВЕТИЛЬНИКА

3.1 Устройство светильника ВЗГ-200АМС с типом крепления/монтажа ТМ31 показано в Приложении А.

Светильник состоит из основных сборочных единиц: камеры с источником света и камеры ввода.

Камера с источником света состоит из крышки 1, корпуса 2, кольца 3, патрона 4, стеклянного колпака 5, изготовленного из прочного термостойкого стекла, может дополнительно комплектоваться защитной сеткой 6 и отражателем 7. Корпус со стеклянным колпаком устанавливаются на герметик, и закатывается кольцом, составляя вместе неразъемное соединение.

Камера ввода состоит из корпуса 13, крышки 14, муфты 9 и клеммной колодки 12. Камера ввода и камера с источником света соединяется с корпусом по резьбовому лабиринту, и стопорятся винтом 8. Внутри и снаружи корпуса установлены винты заземления 10, 11.

Детали, образующие взрывонепроницаемую оболочку изготовлены из алюминиевого сплава.

Для уплотнения кабеля в кабельном вводе установлена резиновая прокладка с кольцевыми надрезами диаметрами 8, 13, 16 мм. под кабель.

ПРИЛОЖЕНИЕ В

Схема подключения ВЗГ-200АМС-СД-АК-30

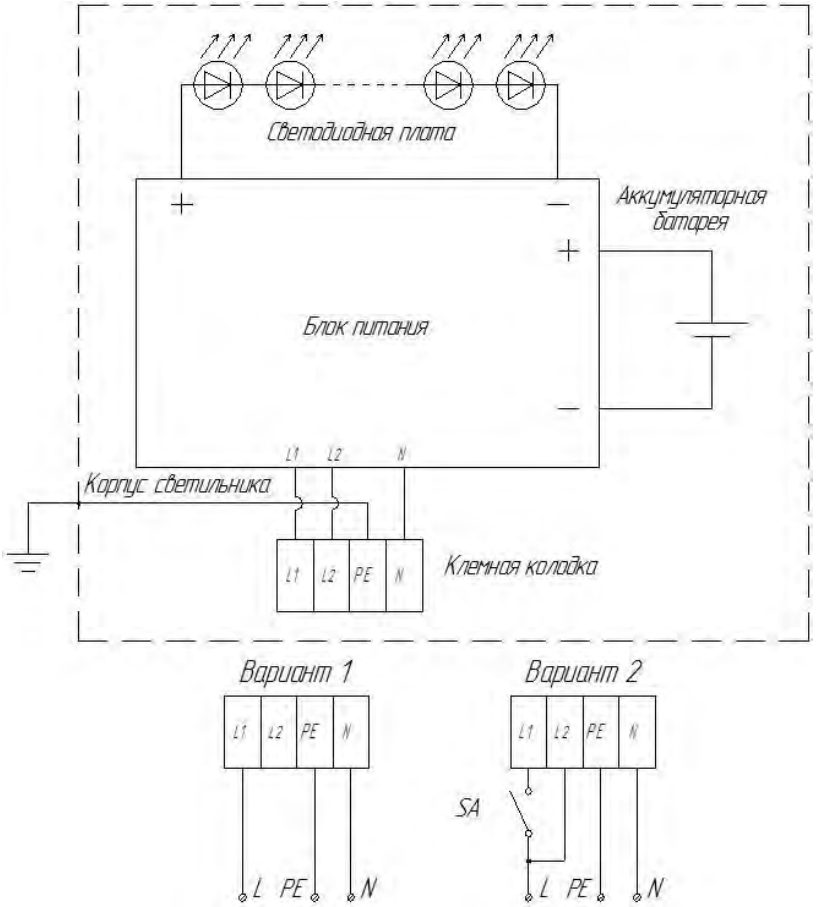

Возможно 2 варианта подключения светильника:

1) Вариант 1: аккумуляторный светильник без возможности управления.

Контакт "L1" подключить к фазе, контакт "L2" не задействован, контакт "N" подключить к нейтрали. При наличии напряжение на контактах "L1 - N" светильник питается от сети, как только напряжение пропадает светильник начинает питаться от аккумуляторной батареи до тех пор, пока она полностью не разрядится, либо снова не появится напряжение "L1 - N".

2) Вариант 2: аккумуляторный светильник с возможностью управления.

Удалить перемычку "L1"-"L2". (Для исполнений с типом крепления/монтажа ТМ31, КР41, КР42, КР43 для удаления перемычки отвернуть 4 винта фиксирующие крышку 1, снять крышку, до натяжения проводов, удалить перемычку "L1"-"L2").

Контакт "L2" подключить к фазе, контакт "L1" подключить к фазе через выключатель "SA", контакт "N" подключить к нейтрали. При наличии напряжения на контактах "L2 - N", светильник работает в режиме общего освещения, включается/выключается с помощью выключателя "SA", но как только напряжение на контактах "L2 - N" пропадает, светильник переходит в режим аварийного освещения и начинает питаться от аккумуляторной батареи, при этом не реагирует на выключатель "SA" до тех пор, пока снова не появится напряжение "L2 - N".

ПРИЛОЖЕНИЕ Б
Устройство кабельных вводов

Кабельный ввод под открытую прокладку кабеля (О)

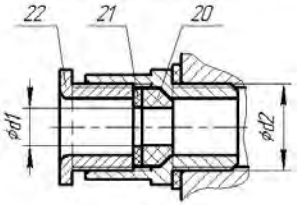

Кабельный ввод на трубу (Т)

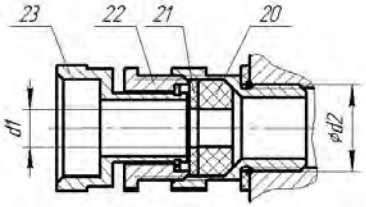

Диапазон обжимаемого кабеля	d1, мм, диаметр кабеля	d2
20S16	3,1-8,6	M20x1,5-6H/6g
20S	6,1-11,7	
20	6,5-13,9	

Кабельный ввод под металлорукав (МР)

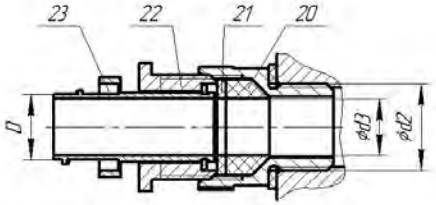

Диапазон обжимаемого кабеля	Металлорукав	d2	d3, мм, диаметр кабеля	D, мм, диаметр металлорукава	
				Dвнутр	Dнаруж
20S16	МР10	M20x1,5-6H/6g	3,1-8,1	9,5	13
	МР12		3,1-8,6	12	15,5
20S	МР15		6,1-11,7	13,9	18,9
20	МР18		6,5-13,9	16,9	20,5
	МР20		6,5-13,9	20	23,5

Кабельный ввод под бронированный кабель (Б)

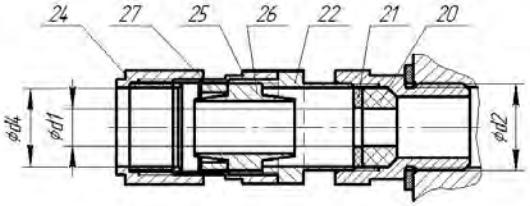

Диапазон обжимаемого кабеля	d1, мм, диаметр внутренней оболочки кабеля	d4, мм, диаметр наружной оболочки кабеля	d2
20S16	3,1-8,6	6,1-13,2	M20x1,5-6H/6g
20S	6,1-11,7	9,5-15,9	
20	6,5-13,9	12,5-20,9	

20 - уплотнительное кольцо, 21 - прокладка, 22 - нажимная втулка, 23 - оконцеватель, 24 - гайка, 25 - штуцер, 26 - вставка, 27 - кольцо.

3.2 Устройство светильника ВЗГ-200АМС типом крепления/монтажа ПГ21 и ТР22 показано в Приложении А.

Светильник состоит из крышки 1, корпуса 2, кольца 3, патрона 4, стеклянного колпака 5, изготовленного из прочного термостойкого стекла, может дополнительно комплектоваться защитной сеткой 6 и отражателем 7. Корпус со стеклянным колпаком устанавливаются на герметик, и закатывается кольцом, составляя вместе неразъемное соединение. Крышка соединяется с корпусом по резьбовому лабиринту, и стопорятся винтом 8. Внутри и снаружи корпуса установлены винты заземления 10, 11.

Детали, образующие взрывонепроницаемую оболочку изготовлены из алюминиевого сплава.

Для ввода и уплотнения кабеля применен сертифицированный кабельный ввод, рассчитанный на открытую прокладку кабеля, прокладку кабеля в металлорукаве, под бронированный кабель, трубный монтаж, в зависимости от заказа.

3.3 Устройство светильника ВЗГ-200АМС-СД с типом крепления/монтажа ТМ31 показано в Приложении А.

Светильник состоит из основных сборочных единиц: камеры с источником света и камеры ввода.

Камера с источником света состоит из крышки 1, радиатора 2, дна 11 (для мощностей 50, 60 Вт) рассеивателя (колпака) 3, который герметично вмонтирован в радиатор или дно, поджимается крышкой 4, источника питания 5, модуля светодиодного 6.

Крышка 1 с радиатором 2 соединяются 4-мя винтами, образуя цилиндрическое взрывонепроницаемое соединение.

Камера ввода состоит из корпуса 12, крышки 13, муфты 7, и клеммной колодки 8. Внутри и снаружи корпуса установлены винты заземления 9, 10.

Детали, образующие взрывонепроницаемую оболочку изготовлены из алюминиевого сплава.

Для уплотнения кабеля в кабельном вводе установлена резиновая прокладка под кабель с кольцевыми надрезами диаметрами 8, 13, 16 мм.

3.4 Устройство светильника ВЗГ-200АМС-СД с типом крепления/монтажа ПВ11, ПГ21, ТР22 показано в Приложении А.

Светильник состоит из крышки 1, радиатора 2, дна 11 (для мощностей 50, 60 Вт) рассеивателя (колпака) 3, который герметично вмонтирован в радиатор или дно, поджимается крышкой 4, источника питания 5, модуля светодиодного 6, кабельного ввода 7, клеммной колодки 8.

Крышка 1 с радиатором 2 соединяются 4-мя винтами, образуя цилиндрическое взрывонепроницаемое соединение.

Детали, образующие взрывонепроницаемую оболочку изготовлены из алюминиевого сплава.

Для ввода и уплотнения кабеля применен сертифицированный кабельный ввод, рассчитанный на открытую прокладку кабеля, прокладку кабеля в металлорукаве, под бронированный кабель, трубный монтаж, в зависимости от заказа.

Так как конструкция светильника постоянно совершенствуется, возможны некоторые отступления от рисунка и текста настоящего руководства по эксплуатации.

Цвет стекла допускается с оттенками от голубого до фиолетового. Коэффициент пропускания, при норме не менее 80%, составляет 91%.

4 ОБЕСПЕЧЕНИЕ ВЗРЫВОЗАЩИЩЕННОСТИ СВЕТИЛЬНИКА

Взрывозащищенность светильника обеспечивается видом взрывозащиты «взрывонепроницаемая оболочка» по ГОСТ 31610.0, ГОСТ IEC 60079-1.

Средства, обеспечивающие взрывозащиту:

- Плотное соединение сопрягаемых деталей. Зазор в местах цилиндрического соединения и соединения плоскостей не превышает 0,15 мм. Точность резьбового соединения не ниже 6H/6g и имеющее не менее 5 неповрежденных ниток резьбы. В случае взрыва внутри оболочки светильника температура выходящих во внешнюю среду газов снижается до величины меньшей, чем температура воспламенения газов внешней среды.
- Оболочка светильника, способная выдерживать внутреннее избыточное давление взрыва.
- Тепловой режим, при котором температура нагрева наружных частей светильника не превышает величин, допустимых действующими стандартами.
- Средства от самоотвинчивания (пружинные шайбы), охранные кольца для головок наружных крепежных болтов.
- Маркировка взрывозащиты и предупредительных надписей «Открывать, отключив от сети».
- Применение сертифицированных кабельных вводов или уплотнение кабеля в кабельном вводе специальной резиновой прокладкой.

Другие мероприятия, обеспечивающие требования ГОСТ IEC 60079-1.

В приложении А надписью «Взрыв» обозначены все взрывонепроницаемые соединения и места прилегания взрывозащитных уплотнений к деталям оболочки.

Приведены параметры взрывонепроницаемых соединений, а также другие сведения и размеры, которые обеспечивают взрывонепроницаемость оболочки и должны соблюдаться при эксплуатации и ремонте изделия.

Максимальная температура наиболее нагретых наружных поверхностей светильника в рабочем состоянии не должна превышать:

200°С для температурного класса Т3,
135°С для температурного класса Т4,
100°С для температурного класса Т5,
85°С для температурного класса Т6.

5 УКАЗАНИЕ МЕР БЕЗОПАСНОСТИ

К обслуживанию светильника допускается персонал, изучивший настоящий документ и проинструктированный по мерам безопасности при работе на электроустановках.

При разборке и сборке светильника пользоваться только стандартным инструментом.

ЗАПРЕЩАЕТСЯ:

- Эксплуатировать светильник в помещениях, не соответствующих требованиям, указанным в разделе 1 настоящего руководства по эксплуатации.
- Вскрывать светильник, не отключив его предварительно от сети.
- Эксплуатировать светильник с трещинами на радиаторе, крышке, рассеивателе (колпаке), поврежденными или неплотно затянутыми резьбовыми соединениями.
- Эксплуатировать светильник с дефектами на поверхностях, образующих взрывонепроницаемое соединение.
- Эксплуатировать светильник без заземления.
- Монтировать кабель с другим диаметром, чем указанный.
- Производить ремонт светильника в условиях эксплуатации.

ВНИМАНИЕ. Для аккумуляторного светильника со светодиодным источником света подсоединение кабеля к светильнику производить вне взрывоопасной зоны. Монтаж и демонтаж светильника во взрывоопасной зоне только через распредкоробку.

6 ПОДГОТОВКА К РАБОТЕ

6.1 Светильник должен устанавливаться в помещениях согласно указаниям пункта 1 настоящего руководства по эксплуатации. При монтаже светильника необходимо руководствоваться «Правилами устройства электроустановок» и настоящим руководством по эксплуатации.

Аккумуляторный светильник со светодиодным источником света выдержать не менее 12 часов при нормальных климатических условиях.

Прежде, чем приступить к подключению светильника к сети, необходимо осмотреть его. При этом обратить внимание на следующее:

- на наличие маркировки взрывозащиты и предупредительной надписи;
- на целостность оболочки;
- на наличие всех крепежных элементов;
- на наличие средств уплотнения;
- на наличие заземляющего зажима.

6.2 Подключение светильника ВЗГ-200АМС к сети с типом крепления/монтажа ТМ31 (см. Приложение А):

- снять муфту 9, крышку 14;
- в зависимости от диаметра применяемого кабеля вырезать в прокладке 15 по имеющимся надрезам отверстия, обеспечивающие плотный ввод кабеля.
- надеть на кабель муфту 9 и прокладку 15;
- протянуть кабель через отверстия в корпусе 13 и подсоединить его к контактам колодки 12;
- установить и затянуть муфту так, чтобы обеспечить уплотнение прокладки и кабеля.
- установить крышку 14 в корпус 13.
- для установки и замены лампы ослабить винт 8 и вывернуть корпус 2.

Устройство, габаритные, установочные размеры, масса светильника

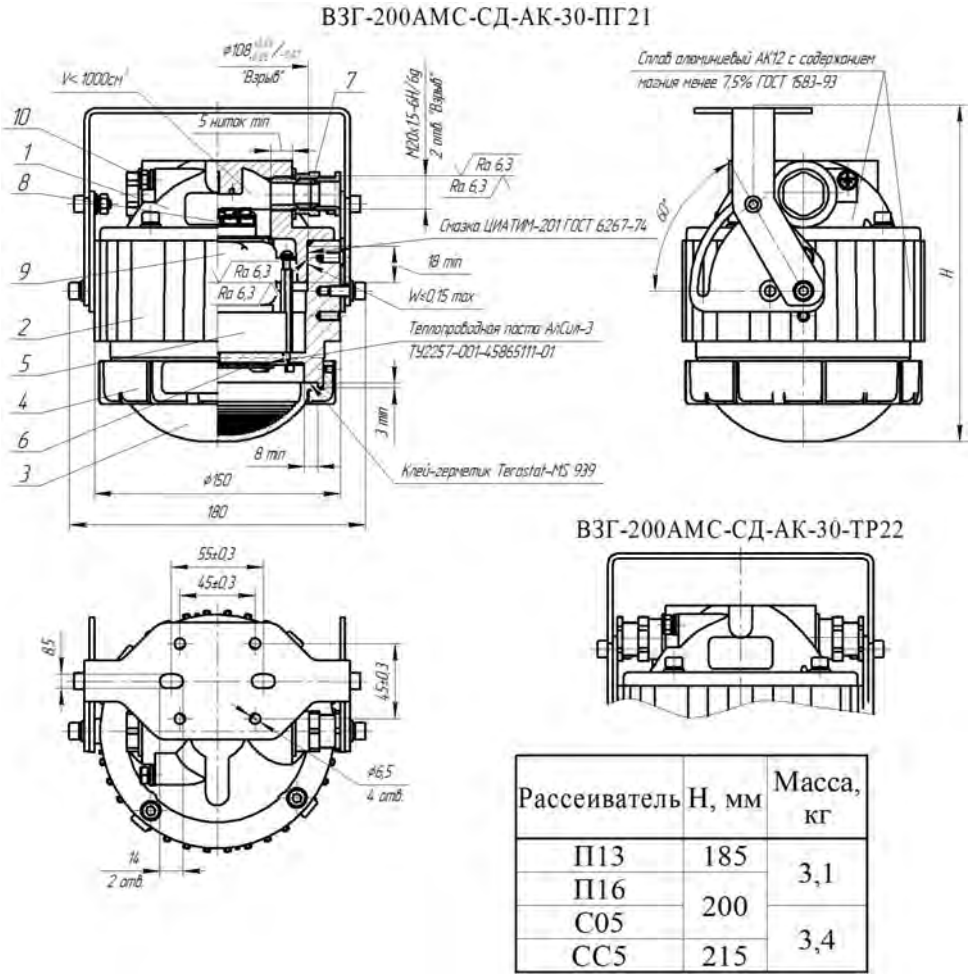

Рассеиватель	Н, мм	Масса, кг
П13	185	3,1
П16	200	
С05		3,4
СС5	215	

1 - крышка, 2 - радиатор, 3 - рассеиватель (колпак), 4 - крышка, 5 - источник питания, 6 - модуль светодиодный, 7 - кабельный ввод, 8 - клеммная колодка, 9 - аккумуляторная батарея, 10 - винт заземления.

ПРОДОЛЖЕНИЕ ПРИЛОЖЕНИЯ А

Устройство, габаритные, установочные размеры, масса светильника

ВЗГ-200АМС-СД-АК-30-ПВ11

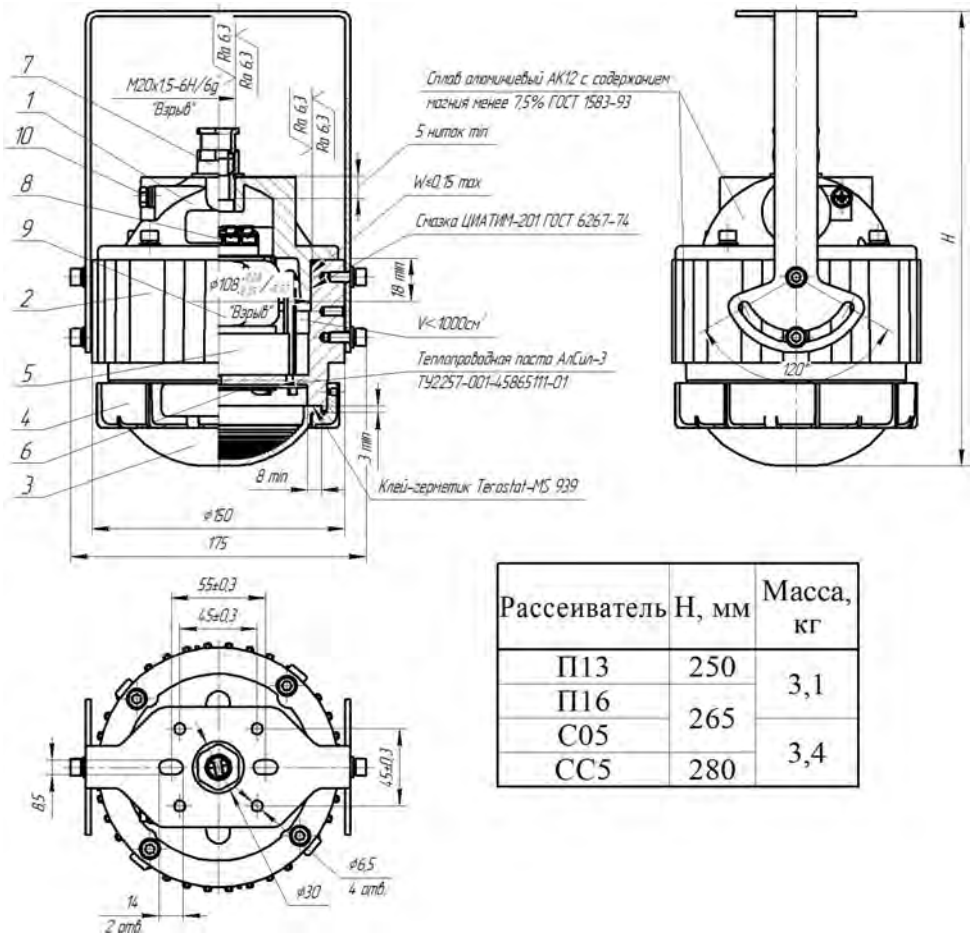

Рассеиватель	Н, мм	Масса, кг
П13	250	3,1
П16	265	
С05		3,4
СС5	280	

1 - крышка, 2 - радиатор, 3 - рассеиватель (колпак), 4 - крышка, 5 - источник питания, 6 - модуль светодиодный, 7 - кабельный ввод, 8 - клеммная колодка, 9 - аккумуляторная батарея, 10 - винт заземления.

- ввернуть лампу в патрон.
- собрать светильник в обратной последовательности;
- подсоединить жилу наружного заземления к винту 11.

Примечание:

Монтаж светильника на объекте производится на трубу с резьбой G3/4-B, на профиль 2-мя болтами М6.

6.3 Подключение светильника ВЗГ-200АМС к сети с типом крепления/монтажа ПГ21 и ТР22:

Подключение светильника к сети с кабельным вводом под открытую прокладку (см. Приложение А, Б):

- отвернуть нажимную втулку 22 кабельного ввода 9, снять прокладку 21, кольцо уплотнительное 20;
- зачистить концы кабеля и надеть на кабель нажимную втулку 22, прокладку 21, кольцо уплотнительное 20;
- ослабить винт 8, выкрутить корпус 2;
- снять патрон 4 с планкой;
- протянуть кабель через кабельный ввод 9 и подсоединить его к контактам клеммной колодки 12, жилу заземления к винту заземления 10;
- поставить патрон обратно;
- ввернуть лампу в патрон.
- уплотнить кабель уплотнительным кольцом 20, прокладкой 21, затянуть нажимную втулку 22 так, чтобы обеспечить уплотнение кабеля.
- собрать светильник в обратной последовательности;
- подсоединить провод внешнего заземления к винту 11.

Подключение светильника к сети с кабельным вводом под металлорукав (см. Приложение А, Б):

- отвернуть нажимную втулку 22 с вмонтированным в нее оконцевателем 23, кабельного ввода 9;
- демонтировать прокладку 21, кольцо уплотнительное 20;
- зачистить концы кабеля и надеть на кабель оконцеватель 23 с нажимной втулкой 22, прокладку 21, кольцо уплотнительное 20;
- ослабить винт 8, выкрутить корпус 2;
- снять патрон 4 с планкой;
- протянуть кабель через кабельный ввод 9 и подсоединить его к контактам клеммной колодки 12, жилу заземления к винту заземления 10;
- поставить патрон обратно;
- ввернуть лампу в патрон.
- уплотнить кабель в корпусе кабельного ввода 9, кольцом уплотнительным 20, прокладкой 21, поджать нажимной втулкой 22 до полного уплотнения кабеля;
- накрутить металлорукав на оконцеватель 23;
- собрать светильник в обратной последовательности;
- подсоединить провод наружного заземления к винту 11.

Подключение светильника к сети с кабельным вводом под бронированный кабель (см. Приложение А, Б):

- снять внешнюю изоляцию кабеля, обнажить экранирующую оплетку, снять внутреннюю изоляцию кабеля, зачистить концы провода;
- отвернуть гайку 24, штуцер 25, демонтировать кольцо 27, вставку 26, отвернуть нажимную втулку 22, демонтировать прокладку 21, кольцо уплотнительное 20;
- зачистить концы кабеля и надеть на кабель гайку 24, штуцер 25, кольцо 27, вставку 26, нажимную втулку 22, прокладку 21, кольцо уплотнительное 20;
- ослабить винт 8, выкрутить корпус 2;
- снять патрон 4 с планкой;
- продеть кабель через корпус кабельного ввода 9;
- подсоединить кабель к контактам клеммной колодки 12, присоединить жилу заземления к винту заземления 10;
- поставить патрон обратно;
- ввернуть лампу в патрон.
- уплотнить кабель с внутренней изоляцией в корпусе кабельного ввода 9 кольцом уплотнительным 20, прокладкой 21, поджать нажимной втулкой 22 до полного уплотнения кабеля;
- вставить вставку 26 в нажимную втулку 22, натянуть экранирующую оплетку на вставку 26, зафиксировать кольцом 27, затянуть штуцером 25, вставить внешнюю изоляцию в штуцер до упора, затянуть гайкой 24 до полного уплотнения внешней изоляции.
- собрать светильник в обратной последовательности;
- подсоединить провод внешнего заземления к винту 11.

Подключение светильника к сети с кабельным вводом под трубный монтаж (см. Приложение А, Б):

- отвернуть нажимную втулку 22 с вмонтированным в нее оконцевателем 23 кабельного ввода 9;
- демонтировать прокладку 21, кольцо уплотнительное 20;
- зачистить концы кабеля и надеть на кабель оконцеватель 23 с нажимной втулкой 22, прокладку 21, кольцо уплотнительное 20;
- ослабить винт 8, выкрутить корпус 2;
- снять патрон 4 с планкой;
- продеть кабель через корпус кабельного ввода 9;
- подсоединить кабель контактам клеммной колодки 12, присоединить жилу заземления к винту заземления 10;
- поставить патрон обратно;
- ввернуть лампу в патрон.
- уплотнить кабель в корпусе кабельного ввода 9 кольцом уплотнительным 20, прокладкой 21, поджать нажимной втулкой 22 до полного уплотнения кабеля;
- накрутить оконцеватель 23 на трубу;
- собрать светильник в обратной последовательности;
- подсоединить провод внешнего заземления к винту 11.

Примечание:

Монтаж светильника на объекте производится на профиль 4-мя болтами М6.

6.4 Подключение светильника В3Г-200АМС-СД к сети с типом крепления/монтажа ТМ31 (см. Приложение А):

- снять муфту 7, крышку 13;
- в зависимости от диаметра применяемого кабеля вырезать в прокладке 14 по имеющимся надрезам отверстия, обеспечивающие плотный ввод кабеля.
- зачистить концы кабеля и надеть на кабель муфту 7 и прокладку 14;
- протянуть кабель через отверстие в корпусе 12 и подсоединить его к контактам клеммной колодки 8 (для аккумуляторного светильника см. схему подключения Приложение В);
- установить и затянуть муфту так, чтобы обеспечить уплотнение прокладки и кабеля.
- установить крышку 13 в корпус 12.
- подсоединить провод наружного заземления к винту 10.

Примечание:

Монтаж светильника на объекте производится на трубу с резьбой G3/4-В, на профиль 2-мя болтами М6.

6.5 Подключение светильника В3Г-200АМС-СД к сети с типом крепления/монтажа ПВ11, ПГ21, ТР22.

Подключение светильника к сети с кабельным вводом под открытую прокладку (см. Приложение А, Б):

- отвернуть нажимную втулку 22 кабельного ввода 7, снять прокладку 21, кольцо уплотнительное 20;
- зачистить концы кабеля и надеть на кабель нажимную втулку 22, прокладку 21, кольцо уплотнительное 20;
- отвернуть 4 винта фиксирующие крышку, снять крышку 1, до натяжения проводов;
- протянуть кабель через кабельный ввод 7 и подсоединить его к контактам клеммной колодки 8, жилу заземления к винту заземления 9 (в клеммную колодку для аккумуляторного светильника, см. схему подключения Приложение В);
- уплотнить кабель уплотнительным кольцом 20, прокладкой 21, затянуть нажимную втулку 22 так, чтобы обеспечить уплотнение кабеля.
- собрать светильник в обратной последовательности;
- подсоединить провод внешнего заземления к винту 10.

Подключение светильника к сети с кабельным вводом под металлорукав (см. Приложение А, Б):

- отвернуть нажимную втулку 22 с вмонтированным в нее оконцевателем 23, кабельного ввода 7;
- демонтировать прокладку 21, кольцо уплотнительное 20;
- зачистить концы кабеля и надеть на кабель оконцеватель 23 с нажимной втулкой 22, прокладку 21, кольцо уплотнительное 20;
- отвернуть 4 винта фиксирующие крышку 1, снять крышку, до натяжения проводов;
- протянуть кабель через кабельный ввод 7 и подсоединить его к контактам клеммной колодки 8, жилу заземления к винту заземления 9 (в клеммную колодку для аккумуляторного светильника, см. схему подключения Приложение В);
- уплотнить кабель в корпусе кабельного ввода 7, кольцом уплотнительным 20, прокладкой 21, поджать нажимной втулкой 22 до полного уплотнения кабеля;
- накрутить металлорукав на оконцеватель 23;

Устройство, габаритные, установочные размеры, масса светильника В3Г-200АМС-СД-АК-30-ТМ31

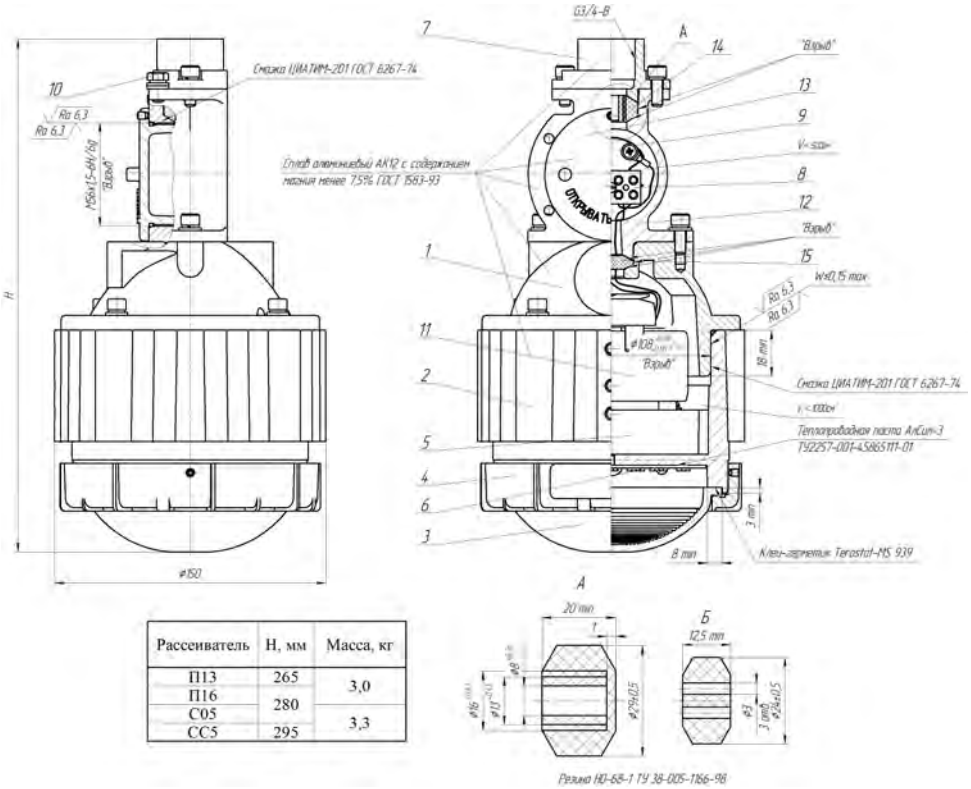

1 - крышка, 2 - радиатор, 3 - рассеиватель (колпак), 4 - крышка, 5 - источник питания, 6 - модуль светодиодный, 7 - муфта, 8 - клеммная колодка, 9, 10 - винт заземления, 11 - аккумуляторная батарея, 12 - корпус, 13 - крышка, 14, 15 - резиновые прокладки.

ПРОДОЛЖЕНИЕ ПРИЛОЖЕНИЯ А

Устройство, габаритные, установочные размеры, масса светильника

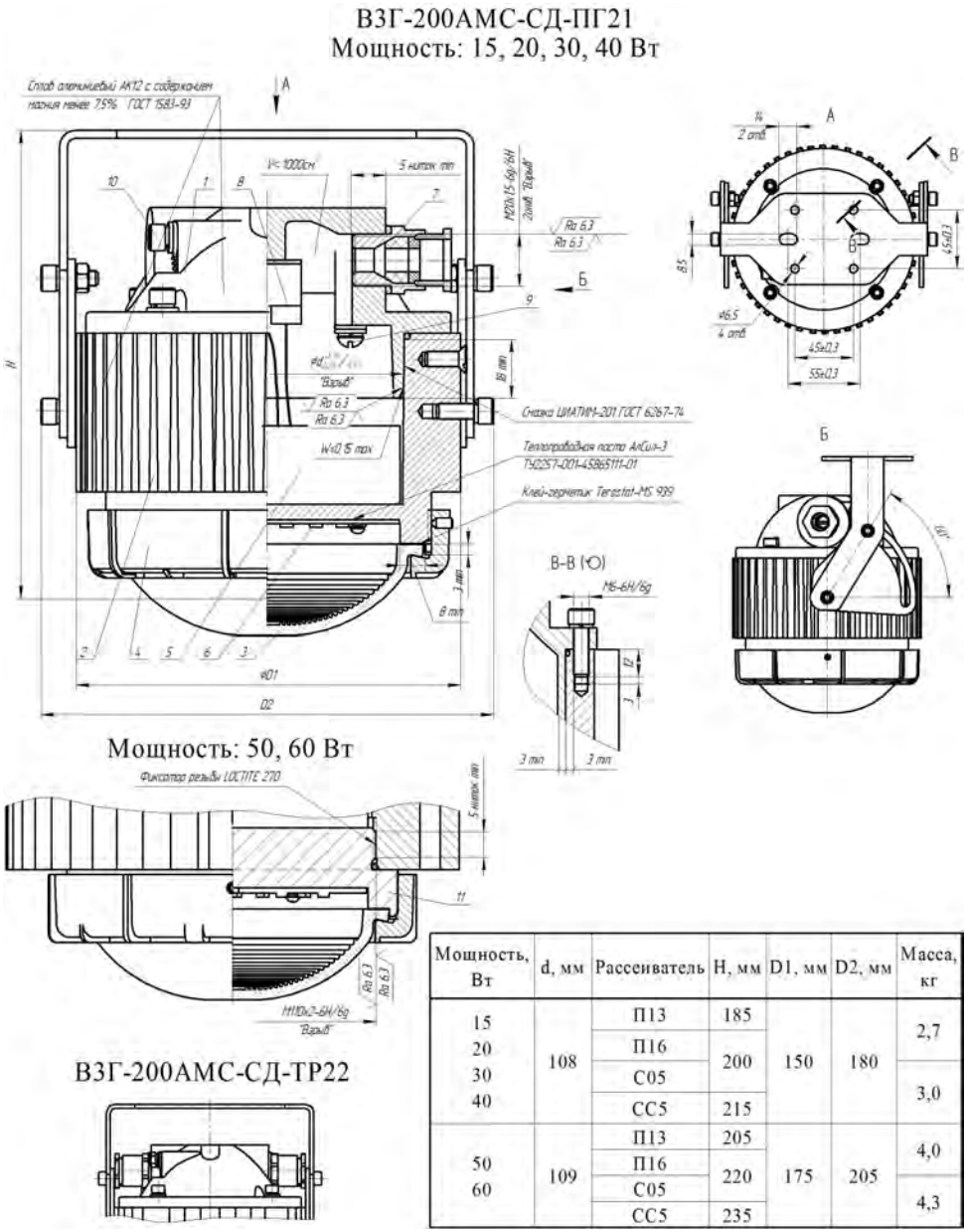

Мощность, Вт	d, мм	Рассеиватель	H, мм	D1, мм	D2, мм	Масса, кг
15 20 30 40	108	П13	185	150	180	2,7
		П16	200			
		С05				3,0
		СС5	215			
50 60	109	П13	205	175	205	4,0
		П16	220			
		С05				4,3
		СС5	235			

1 - крышка, 2 - радиатор, 3 - рассеиватель (колпак), 4 - крышка, 5 - источник питания,
6 - модуль светодиодный, 7 - кабельный ввод, 8 - клеммная колодка, 9, 10 - винт заземления, 11 - дно.

- собрать светильник в обратной последовательности;
- подсоединить провод наружного заземления к винту 10.

Подключение светильника к сети с кабельным вводом под бронированный кабель (см. Приложение А, Б):

- снять внешнюю изоляцию кабеля, обнажить экранирующую оплетку, снять внутреннюю изоляцию кабеля, зачистить концы провода;
- отвернуть гайку 24, штуцер 25, демонтировать кольцо 27, вставку 26, отвернуть нажимную втулку 22, демонтировать прокладку 21, кольцо уплотнительное 20;
- зачистить концы кабеля и надеть на кабель гайку 24, штуцер 25, кольцо 27, вставку 26, нажимную втулку 22, прокладку 21, кольцо уплотнительное 20;
- отвернуть 4 винта фиксирующие крышку 1, снять крышку, до натяжения проводов;
- продеть кабель через корпус кабельного ввода 7;
- подсоединить кабель к контактам клеммной колодки 8, присоединить жилу заземления к винту заземления 9 (в клеммную колодку для аккумуляторного светильника, см. схему подключения Приложение В);
- уплотнить кабель с внутренней изоляцией в корпусе кабельного ввода 7 кольцом уплотнительным 20, прокладкой 21, поджать нажимной втулкой 22 до полного уплотнения кабеля;
- вставить вставку 26 в нажимную втулку 22, натянуть экранирующую оплетку на вставку 26, зафиксировать кольцом 27, затянуть штуцером 25, вставить внешнюю изоляцию в штуцер до упора, затянуть гайкой 24 до полного уплотнения внешней изоляции.
- собрать светильник в обратной последовательности;
- подсоединить провод внешнего заземления к винту 10.

Подключение светильника к сети с кабельным вводом под трубный монтаж (см. Приложение А, Б):

- отвернуть нажимную втулку 22 с вмонтированным в нее оконцевателем 23 кабельного ввода 7;
- демонтировать прокладку 21, кольцо уплотнительное 20;
- зачистить концы кабеля и надеть на кабель оконцеватель 23 с нажимной втулкой 22, прокладку 21, кольцо уплотнительное 20;
- отвернуть 4 винта фиксирующие крышку 1, снять крышку, до натяжения проводов;
- продеть кабель через корпус кабельного ввода 7;
- подсоединить кабель контактам клеммной колодки 8, присоединить жилу заземления к винту заземления 9 (в клеммную колодку для аккумуляторного светильника, см. схему подключения Приложение В);
- уплотнить кабель в корпусе кабельного ввода 7 кольцом уплотнительным 20, прокладкой 21, поджать нажимной втулкой 22 до полного уплотнения кабеля;
- накрутить оконцеватель 23 на трубу;
- собрать светильник в обратной последовательности;
- подсоединить провод внешнего заземления к винту 10.

Примечание:

Монтаж светильника на объекте производится на профиль, потолок 2-мя болтами М6.

ВНИМАНИЕ. Аккумуляторный светильник со светодиодным источником света готов к эксплуатации в аварийном режиме после его работы во включенном состоянии не менее 24 часов, с целью полной зарядки аккумулятора.

7 ЭКСПЛУАТАЦИЯ, ТЕХНИЧЕСКОЕ ОБСЛУЖИВАНИЕ

В процессе эксплуатации светильника обслуживающий персонал должен особенно внимательно следить за состоянием средств взрывозащиты, обеспечивающих предотвращение и локализацию взрыва взрывоопасной смеси, которая может проникнуть внутрь светильника.

Проводить техническое обслуживание не реже одного раза в год, соблюдая следующие правила:

Для светильника ВЗГ-200АМС:

- Отключить светильник от сети.
- Протереть светильник.
- Произвести внешний осмотр.
- Ослабить винт 8, открутить корпус 2 и произвести внутренний осмотр.
- Снять крышку 14 (для светильника с типом крепления/монтажа ТМ31)
- Подтянуть контактные соединения, включая винт заземления.
- Проверить целостность уплотнительных прокладок, при необходимости заменить новыми.
- Произвести осмотр поверхностей «Взрыв».

- Коррозию на поверхности «Взрыв» удалить тампоном, смоченным уайт-спиритом.
- Резьбу "Взрыв" по мере высыхания смазки смазать ЦИАТИМ-201.
- Взрывозащитные поверхности не должны иметь рисок и сколов.
- Собрать светильник в обратной последовательности.

Для светильника ВЗГ-200АМС-СД/ВЗГ-200АМС-СД-АК:

- Отключить светильник от сети.
- Вынести из взрывоопасной зоны (для аккумуляторного светильника).
- Протереть светильник.
- Произвести внешний осмотр.
- Снять крышку 13 (для светильника с типом крепления/монтажа ТМ31).
- Снять крышку 1 до полного натяжения проводов (для светильника с типом крепления/монтажа ПВ11, ПГ21, ТР22).
- Подтянуть контактные соединения, включая винт заземления.
- Проверить целостность уплотнительных колец и прокладок, при необходимости заменить новыми.
- Произвести осмотр поверхностей «Взрыв».
- Коррозию на поверхности «Взрыв» удалить тампоном, смоченным уайт-спиритом.
- Поверхность «Взрыв» по мере высыхания смазки смазать тонким слоем ЦИАТИМ-201.
- Взрывозащитные поверхности не должны иметь рисок и сколов.
- Собрать светильник в обратной последовательности.

8 ПЕРЕЧЕНЬ КРИТИЧЕСКИХ ОТКАЗОВ, ВОЗМОЖНЫХ ОШИБОК ПЕРСОНАЛА, ПРИВОДЯЩИХ К АВАРИЙНЫМ РЕЖИМАМ ОБОРУДОВАНИЯ, И ДЕЙСТВИЙ, ПРЕДОТВРАЩАЮЩИХ УКАЗАННЫЕ ОШИБКИ

- Потеря герметичности камеры ввода.

Может произойти при неполном уплотнении кабеля в кабельном вводе при монтаже светильника, например, с дефектами кабеля, а также при недостаточном прижиме крышки камеры ввода. Для предотвращения такой ситуации необходимо тщательно проверять качество уплотнения кабеля и прижима камеры ввода.

- Перегрев контактов клеммной колодки.

Может произойти, если площадь контакта будет недостаточна, например, при монтаже светильника многожильным проводом в прижимном контакте колодки попадают не все жилы.

Для обеспечения хорошего контакта необходимо следить за состоянием жил кабеля и качеством прижима.

- Выход из строя светильника из-за перегрева.

Может произойти в случае значительного ухудшения теплоотвода от радиатора светильника, связанного с накоплением пыли на ребрах радиатора. Для предотвращения этого необходимо периодически проводить очистку светильника от пыли.

- Повреждение поверхности «Взрыв».

Может произойти при обслуживании светильника, в случае неаккуратного обращения.

Для предотвращения не допускать ударов и повреждений поверхностей «Взрыв».

9 РЕМОНТ

Светильник ремонтопригоден. Ремонт светильника должен производиться только на предприятии-изготовителе в соответствии с ГОСТ 30852.18 и главой 3.4. ПЭЭП «Электроустановки во взрывоопасных зонах».

По окончании ремонта должны быть проверены все параметры взрывозащиты в соответствии с КД на светильник.

Устройство, габаритные, установочные размеры, масса светильника

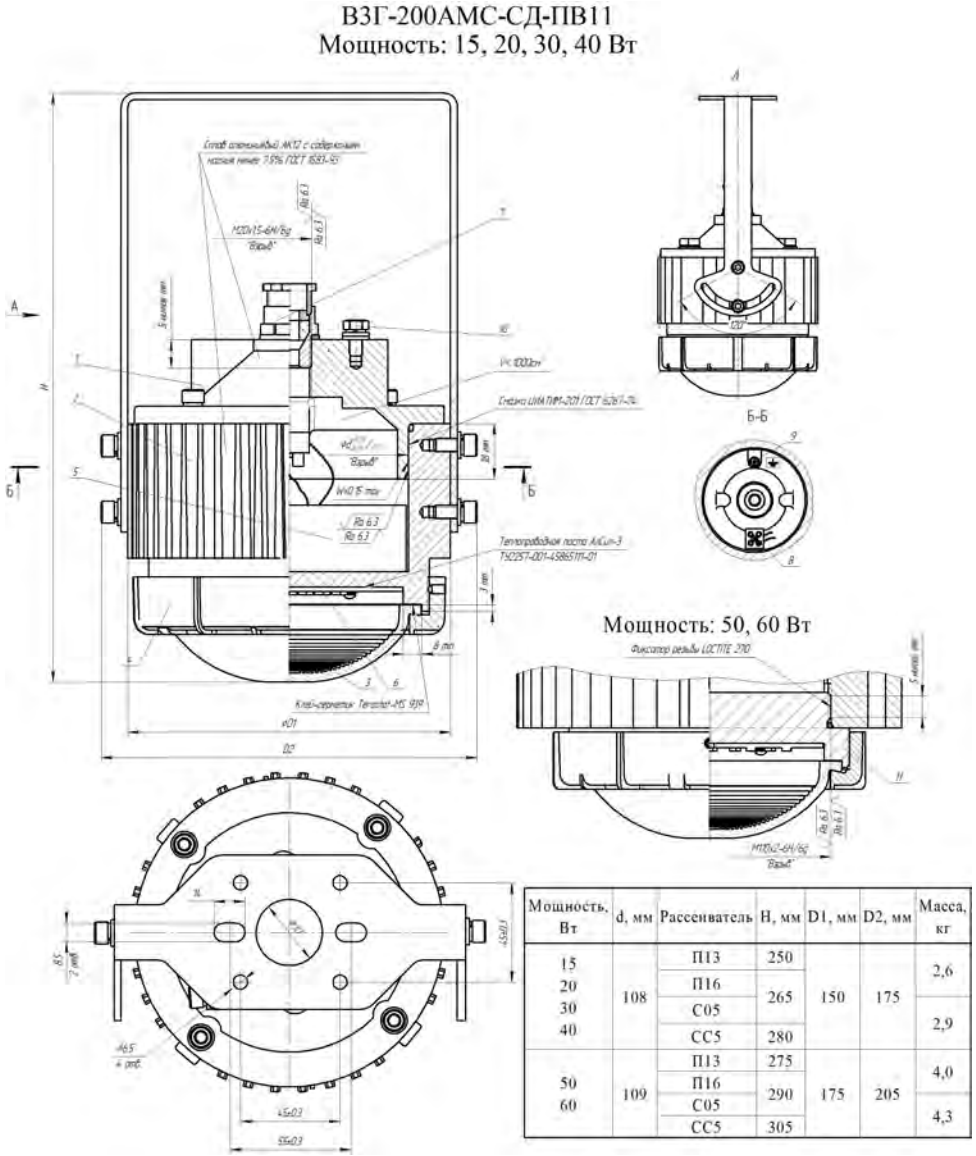

Мощность, Вт	d, мм	Рассеиватель	H, мм	D1, мм	D2, мм	Масса, кг
15	108	П13	250	150	175	2,6
20		П16	265			
30		С05				2,9
40		СС5	280			
50	109	П13	275	175	205	4,0
60		П16	290			
		С05				4,3
		СС5	305			

1 - крышка, 2 - радиатор, 3 - рассеиватель (колпак), 4 - крышка, 5 - источник питания,
6 - модуль светодиодный, 7 - кабельный ввод, 8 - клеммная колодка, 9, 10 - винт заземления, 11 - дно.

ПРОДОЛЖЕНИЕ ПРИЛОЖЕНИЯ А

Устройство, габаритные, установочные размеры, масса светильника
ВЗГ-200АМС-СД-ТМ31

Мощность: 15, 20, 30, 40 Вт

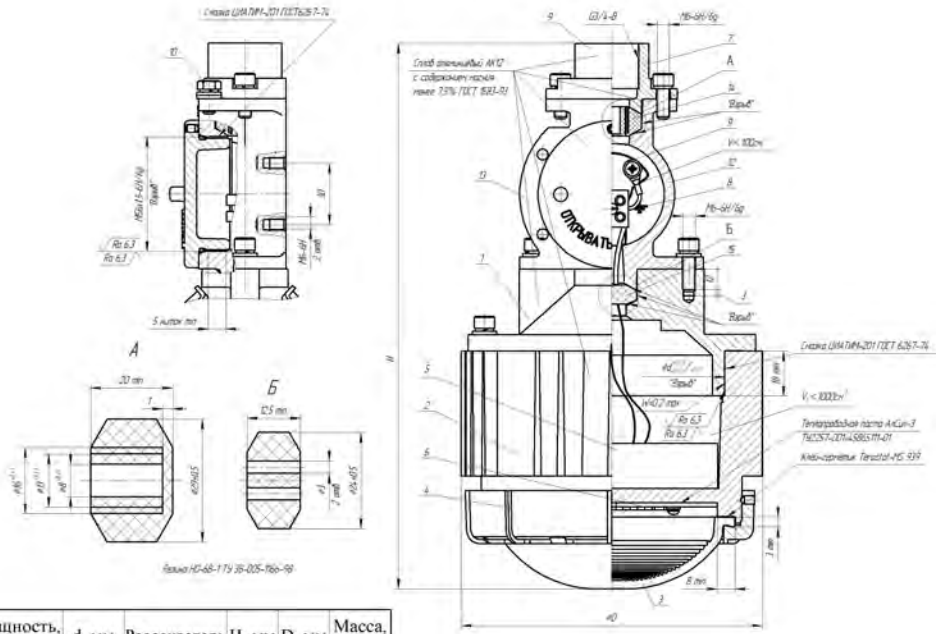

Мощность, Вт	d, мм	Рассеиватель	H, мм	D, мм	Масса, кг
15 20 30 40	108	П13	255	150	2,6
		П16	270		
		С05			2,9
		СС5	285		
50 60	109	П13	285	175	4,0
		П16	300		
		С05			4,3
		СС5	315		

Мощность: 50, 60 Вт

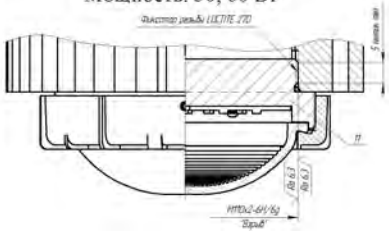

1 - крышка, 2 - радиатор, 3 - рассеиватель (колпак), 4 - крышка, 5 - источник питания, 6 - модуль светодиодный, 7 - муфта, 8 - клеммная колодка, 9, 10 - винт заземления, 11 - дно, 12 - корпус, 13 - крышка, 14, 15 - резиновые прокладки.

10 МАРКИРОВКА

На светильнике должна быть нанесена разборчивая и долговечная маркировка, содержащая:
- уровень и вид взрывозащиты;
- знак соответствия ЕАС, номер сертификата;
- товарный знак или название предприятия-изготовителя;
- тип светильника;
- климатическое исполнение и категорию размещения;
- степень защиты светильника от воздействия окружающей среды;
- температуру окружающей среды при эксплуатации;
- номинальное напряжение питания, В;
- максимальная мощность, Вт;
- заводской номер;
- месяц и год выпуска;
- на крышке вводного отделения предупредительную надпись «Открывать, отключив от сети»;
- предупредительную надпись "Предупреждение - Опасность потенциального электрического заряда. См. паспорт" (для светильника с рассеивателем из поликарбоната)
- специальный знак взрывобезопасности Ex;
- клеймо технического контроля.

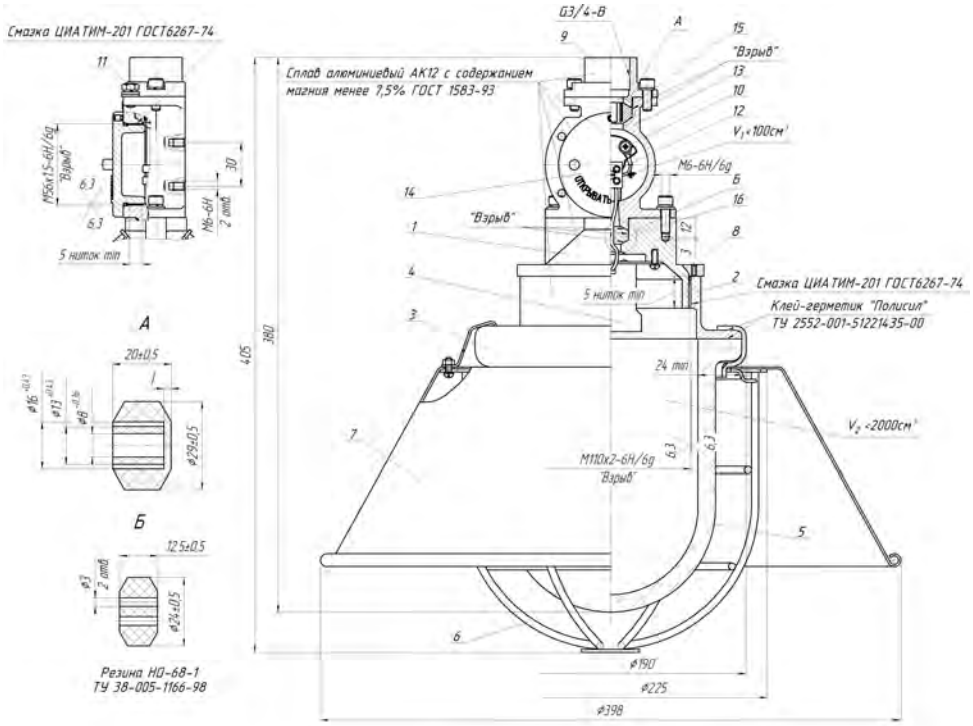

Обозначение	Масса, кг не более
Светильник	4,4
Светильник с сеткой	5,1
Светильник с отражателем	4,9
Светильник с сеткой и отражателем	5,6

1 - крышка, 2 - корпус, 3 - кольцо, 4 - патрон, 5 - колпак, 6 - сетка, 7 - отражатель, 8 - винт стопорный, 9 - муфта, 10, 11 - винты заземления, 12 - клеммная колодка, 13 - корпус, 14 - крышка, 15, 16 - резиновые прокладки.

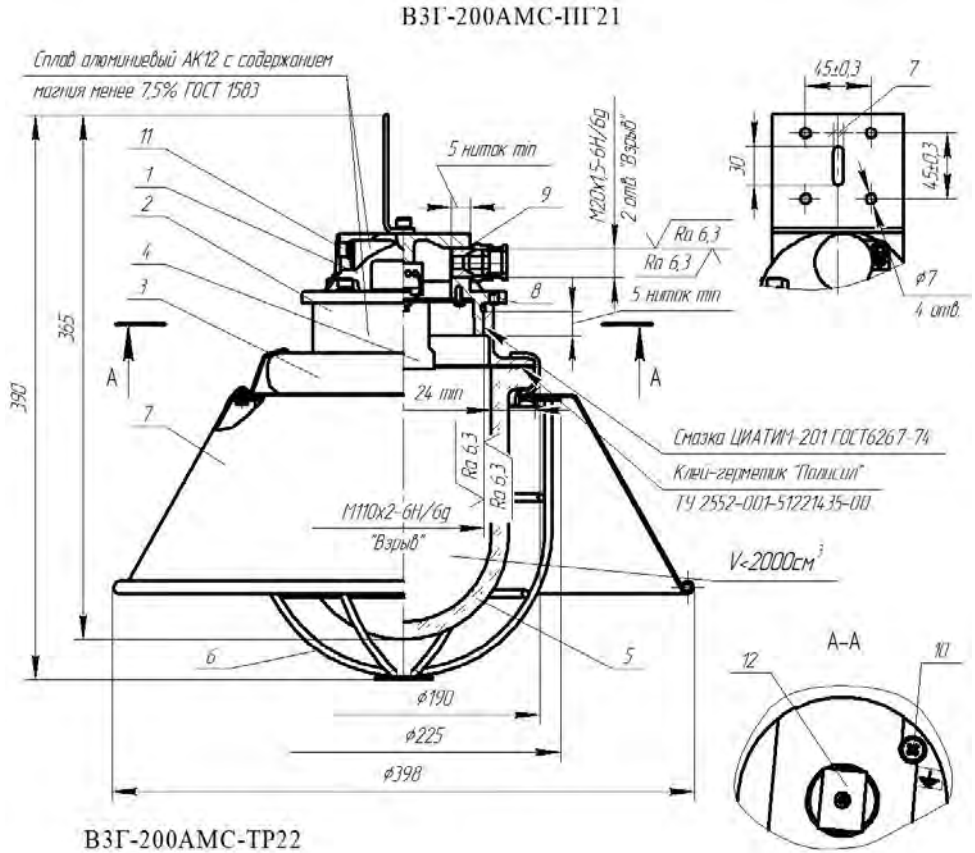

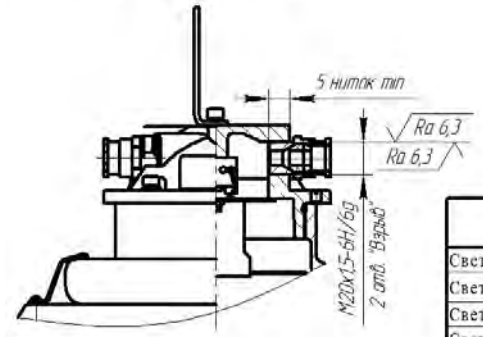

Обозначение	Масса, кг, не более	
	ВЗГ-200АМС ПГ21	ВЗГ-200АМС ТР22
Светильник	4,15	4,20
Светильник с сеткой	4,75	4,80
Светильник с отражателем	4,60	4,65
Светильник с сеткой и отражателем	5,20	5,25

1 - крышка, 2 - корпус, 3 - кольцо, 4 - патрон, 5 - колпак, 6 - сетка, 7 - отражатель, 8 - винт стопорный, 9 - кабельный ввод, 10, 11 - винты заземления, 12 - клеммная колодка.