Серия EL-LINE™ ТЕХНИЧЕСКОЕ ОПИСАНИЕ

EL-LINE LED СВЕТИЛЬНИК

ВЗРЫВОЗАЩИЩЕННЫЙ Ex

ВЫСОКИЙ ЗАЛИВАЮЩИЙ СВЕТ

ЭЛЕКТРОЛУЧ

EL-LINE LED СВЕТИЛЬНИК

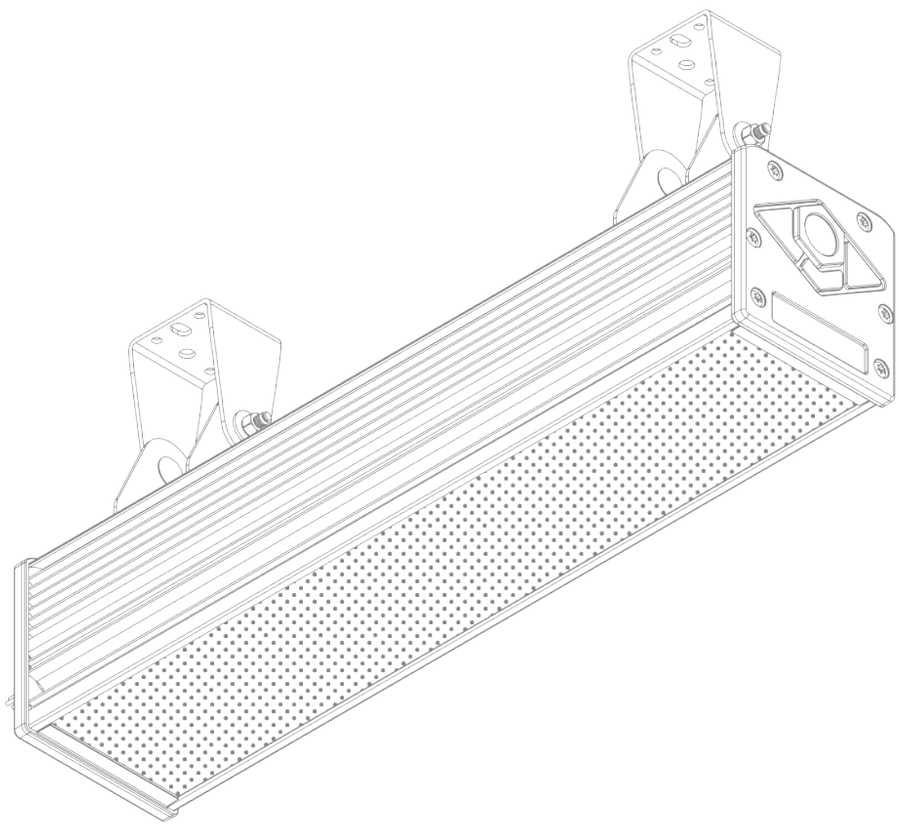

ВЗРЫВОЗАЩИЩЕННЫЙ Ex

ОБЩЕПРОМЫШЛЕННЫЙ

РЕДАКЦИЯ
0 – 2 – 21

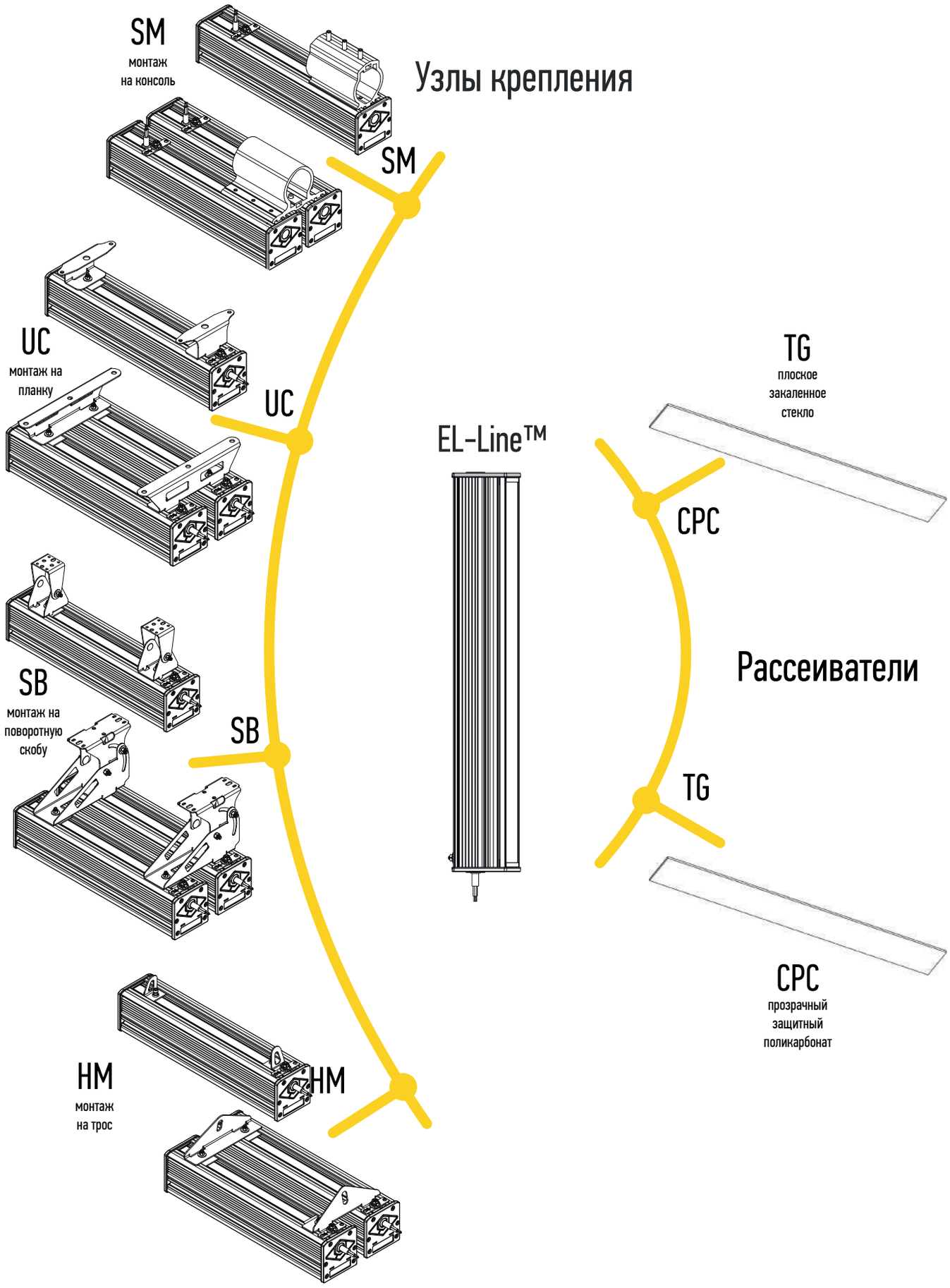
SM
монтаж
на консоль
Узлы крепления
SM
UC
монтаж на
планку
UC
EL-Line™
TG
плоское
закаленное
стекло
CPC
SB
монтаж на
поворотную
скобу
SB
Рассеиватели
TG
CPC
прозрачный
защитный
поликарбонат
HM
монтаж
на трос
HM

ХАРАКТЕРИСТИКИ

МАРКИРОВКА	EL-LINE-XX-20	EL-LINE-XX-30	EL-LINE-XX-40	EL-LINE-XX-60	EL-LINE-XX-80	EL-LINE-XX-100
МОЩНОСТЬ	20 Вт	30 Вт	40 Вт	60 Вт	80 Вт	100 Вт
СВЕТОВОЙ ПОТОК	2400 LM (CPC)* 2500 LM (TG)*	3400 LM (CPC)* 3500 LM (TG)*	4800 LM (CPC)* 5000 LM (TG)*	7200 LM (CPC)* 7400 LM (TG)*	9600 LM (CPC)* 9900 LM (TG)*	12000 LM (CPC)* 13000 LM (TG)*
ГАБАРИТНЫЕ РАЗМЕРЫ	ОПЦИОНАЛЬНО. СМОТРИ ЧЕРТЕЖ					
ВЕС	ОПЦИОНАЛЬНО. СМОТРИ ЧЕРТЕЖ					
МАТЕРИАЛ РАССЕИВАТЕЛЯ	ОПТИЧЕСКИЙ ПОЛИКАРБОНАТ ПРОЗРАЧНЫЙ - CPC, ЗАКАЛЕННОЕ СТЕКЛО - TG					
МАТЕРИАЛ КОРПУСА	ЭКСТРУДИРОВАННЫЙ АЛЛЮМИНИЙ					
ПОКРЫТИЕ	АНОДНОЕ ОКСИДИРОВАНИЕ					
КРОНШТЕЙНЫ И МЕТИЗЫ	НЕРЖАВЕЮЩАЯ МОРСКАЯ СТАЛЬ					
КЛИМАТИЧЕСКОЕ ИСПОЛНЕНИЕ	УХЛ 1 / ОМ1					
ИСТОЧНИК СВЕТА	OSRAM LEDs					
ТИП КСС	Д - КОСИНУСНАЯ, Г - ГЛУБОКАЯ, К - КОНЦЕНТРИРОВАННАЯ, А - АССИМЕТРИЧНАЯ **					
ИНДЕКС ЦВЕТОПЕРЕДАЧИ (CRI)	> 70					
ПОТРЕБЛЯЕМЫЙ ТОК	0,12 А	0,17 А	0,25 А	0,35 А	0,45 А	0,56 А
ЭФФЕКТИВНОСТЬ	120 LM/W (CPC)* 125 LM/W (GB)*	113 LM/W (CPC)* 116 LM/W (GB)*	120 LM/W (CPC)* 125 LM/W (GB)*	120 LM/W (CPC)* 123 LM/W (GB)*	120 LM/W (CPC)* 123 LM/W (GB)*	120 LM/W (CPC)* 130 LM/W (GB)*
ВХОДНОЕ НАПРЯЖЕНИЕ	176-264В (50Гц) - ДЛЯ ИСПОЛНЕНИЙ АК И АКМ СМОТРИ ОТДЕЛЬНУЮ ТАБЛИЦУ ХАРАКТЕРИСТИК					
ЭЛ. СХЕМА ПОДКЛЮЧЕНИЯ	L, N, PE КОМПЛЕКТУЕТСЯ КАБЕЛЕМ 3X1.5 ДЛИНОЙ КРАТНОЙ 5М					
КОЭФФИЦИЕТ МОЩНОСТИ	> 0,95	> 0,95	> 0,95	> 0,95	> 0,95	> 0,95
ПУЛЬСАЦИЯ СВЕТОВОГО ПОТОКА	< 1 %	< 1 %	< 1 %	< 1 %	< 1 %	< 1 %
ТЕМПЕРАТУРА ЭКСПЛУАТАЦИИ	-50 С°...+55 С°					
ТЕМПЕРАТУР. КЛАСС ДЛЯ +55С°	T6	T6	T6	T6	T6	T6
СРОК СЛУЖБЫ	10 ЛЕТ					
ГАРАНТИЙНЫЙ СРОК	3 ГОДА					
СТЕПЕНЬ IP	68 (ЗАЩИЩЕНО ОТ ПЫЛИ ПОЛНОСТЬ / ЗАЩИЩЕНО ОТ ЗАТОМЛЕНИЯ)					
MAX СЕЧЕНИЕ ЖИЛЫ КАБЕЛЯ	1,5 ММ^2					

* - ДОПУСК ИЗМЕРЕНИЯ +/- 10%
** - В ЗАВИСИМОСТИ ОТ ПРИМЕНЕННОЙ ВТОРИЧНОЙ ОПТИКИ (ДОСТУПНО ТОЛЬКО ДЛЯ ИСПОЛНЕНИЯ IL)

МАРКИРОВКА ВЗРЫВОЗАЩИТЫ

1Ex mb IIC T6 Gb X
Class I Division 2 Groups A, B, C, D
Class I Zone 2 Group IIC
Class II Division 1 and 2 Groups E, F, G
Class II Zone 20, 21, or 22 Group IIC
Class III

СЕРТИФИКАТЫ

ТРТС 012-2011 № RU C-RU.HA65.B.00983/21
ТУ № ИЖЦБ 676.117.045 ТУ

СООТВЕТСТВУЕТ СТАНДАРТАМ

ГОСТ ISO 9001-2011 (ISO 9001:2008)
ГОСТ 12.2.007.0-75
ГОСТ 14254-2015
ГОСТ 31610.0-2002 (IEC 60079-0:2011)
ГОСТ IEC 60598-1-2017
ТРТС 004/2011
ТРТС 012/2011
ТРТС 020/2011
UL 844 for Use in Hazardous (Classified) Locations
UL 1598 Suitable for Wet Locations
CSA C22.2 No. 250.0
CSA C22.2 No. 137

МОЩНОСТЬ	EL-LINE-XX-120	EL-LINE-XX-2X40	EL-LINE-XX-2X60	EL-LINE-XX-2X80	EL-LINE-XX-2X100	EL-LINE-XX-2X120
МОЩНОСТЬ	120 Вт	80 Вт	120 Вт	160 Вт	200 Вт	240 Вт
СВЕТОВОЙ ПОТОК	14000 LM (CPC)* 14900 LM (TG)*	9600 LM (CPC)* 10000 LM (TG)*	14400 LM (CPC)* 14800 LM (TG)*	18600 LM (CPC)* 19800 LM (TG)*	24000 LM (CPC)* 26000 LM (TG)*	28000 LM (CPC)* 29800 LM (TG)*
ГАБАРИТНЫЕ РАЗМЕРЫ	ОПЦИОНАЛЬНО. СМОТРИ ЧЕРТЕЖ					
ВЕС	ОПЦИОНАЛЬНО. СМОТРИ ЧЕРТЕЖ					
МАТЕРИАЛ РАССЕИВАТЕЛЯ	ОПТИЧЕСКИЙ ПОЛИКАРБОНАТ ПРОЗРАЧНЫЙ - CPC, ЗАКАЛЕННОЕ СТЕКЛО - TG					
МАТЕРИАЛ КОРПУСА	ЭКСТРУДИРОВАННЫЙ АЛЛЮМИНИЙ					
ПОКРЫТИЕ	АНОДНОЕ ОКСИДИРОВАНИЕ					
КРОНШТЕЙНЫ И МЕТИЗЫ	НЕРЖАВЕЮЩАЯ МОРСКАЯ СТАЛЬ					
КЛИМАТИЧЕСКОЕ ИСПОЛНЕНИЕ	УХЛ 1 / ОМ1					
ИСТОЧНИК СВЕТА	OSRAM LEDs					
ТИП КСС	Д - КОСИНУСНАЯ, Г - ГЛУБОКАЯ, К - КОНЦЕНТРИРОВАННАЯ, А - АССИМЕТРИЧНАЯ **					
ИНДЕКС ЦВЕТОПЕРЕДАЧИ (CRI)	> 70					
ПОТРЕБЛЯЕМЫЙ ТОК	0,7 А	0,5 А	0,7 А	0,9 А	1,12 А	1,4 А
ЭФФЕКТИВНОСТЬ	116 LM/W (CPC)* 124 LM/W (GB)*	120 LM/W (CPC)* 125 LM/W (GB)*	120 LM/W (CPC)* 123 LM/W (GB)*	116 LM/W (CPC)* 123 LM/W (GB)*	120 LM/W (CPC)* 130 LM/W (GB)*	116 LM/W (CPC)* 124 LM/W (GB)*
ВХОДНОЕ НАПРЯЖЕНИЕ	176-264В (50Гц) - ДЛЯ ИСПОЛНЕНИЙ АК И АКМ СМОТРИ ОТДЕЛЬНУЮ ТАБЛИЦУ ХАРАКТЕРИСТИК					
ЭЛ. СХЕМА ПОДКЛЮЧЕНИЯ	L, N, PE КОМПЛЕКТУЕТСЯ КАБЕЛЕМ 3X1.5 ДЛИНОЙ КРАТНОЙ 5М					
КОЭФФИЦИЕТ МОЩНОСТИ	> 0,96	> 0,95	> 0,95	> 0,95	> 0,95	> 0,96
ПУЛЬСАЦИЯ СВЕТОВОГО ПОТОКА	< 1 %	< 1 %	< 1 %	< 1 %	< 1 %	< 1 %
ТЕМПЕРАТУРА ЭКСПЛУАТАЦИИ	-50 С°...+55 С°					
ТЕМПЕРАТУР. КЛАСС ДЛЯ +55С°	T6	T6	T6	T6	T6	T6
СРОК СЛУЖБЫ	10 ЛЕТ					
ГАРАНТИЙНЫЙ СРОК	3 ГОДА					
СТЕПЕНЬ IP	68 (ЗАЩИЩЕНО ОТ ПЫЛИ ПОЛНОСТЬ / ЗАЩИЩЕНО ОТ ЗАТОМЛЕНИЯ)					
MAX СЕЧЕНИЕ ЖИЛЫ КАБЕЛЯ	1,5 $ММ^2$					

* - ДОПУСК ИЗМЕРЕНИЯ +/- 10%
** - В ЗАВИСИМОСТИ ОТ ПРИМЕНЕННОЙ ВТОРИЧНОЙ ОПТИКИ (ДОСТУПНО ТОЛЬКО ДЛЯ ИСПОЛНЕНИЯ IL)

УСЛОВНОЕ ОБОЗНАЧЕНИЕ

1 EL-LINE — 2 EX — 3 60 — 4 HM — 5 CPC — 6 220 — 7 /опция

2 ИСПОЛНЕНИЕ

EX - взрывозащищенное исполнение
IL - общепромышленное исполнение

3 МОЩНОСТЬ, ВТ

20 - 20Вт
30 - 30Вт
40 - 40Вт
60 - 60Вт
80 - 80Вт
100 - 100Вт
120 - 120Вт
2X40 - 80Вт
2X60 - 120ВТ
2X80 - 160Вт
2X100 - 200Вт
2X120 - 240Вт

4 ТИП КРЕПЛЕНИЯ

HM - тросовый подвес
SB - поворотная скоба
UC - крепление на планку
SM - крепление на консоль

5 ТИП РАССЕИВАТЕЛЯ

CPC - поликарбонат прозрачный
TG - закаленное стекло

6 ВХОДНОЕ НАПРЯЖЕНИЕ

220 - 176-264В (50/60Гц)

7 / опция

- одна или несколько опций, приведенных ниже

ВТОРИЧНАЯ ОПТИКА / опция 1

ТОЛЬКО ДЛЯ ИСПОЛНЕНИЯ IL - ОБЩЕПРОМЫШЛЕННЫЙ;

- косинусная КСС, 120°
Г090 - глубокая КСС, 90°
Г060 - глубокая КСС, 60°
К030 - концентрированная КСС, 30°
А142 - асимметричная КСС, 142°x 52°

ЦВЕТОВАЯ ТЕМПЕРАТУРА СВЕЧЕНИЯ / опция 2

- цветовая температура 5000К (базовое исполненеие)
4000К - цветовая температура 4000К
3000К - цветовая температура 3000К

ДИАГРАММЫ СВЕТОРАСПРЕДЕЛЕНИЯ

КОСИНУСНАЯ КСС (БАЗОВАЯ)

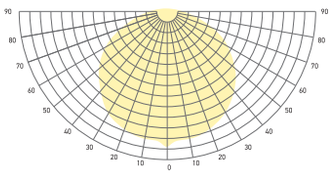

КСС 120°

ГЛУБОКАЯ КСС

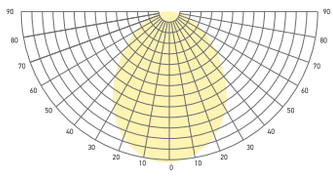

КСС 90°

ГЛУБОКАЯ КСС

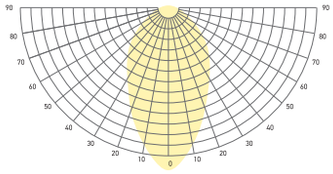

КСС 60°

КОНЦЕНТРИРОВАННАЯ КСС

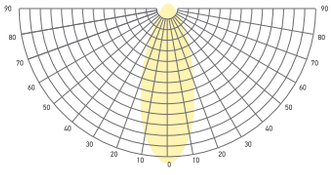

КСС 30°

АСИММЕТРИЧНАЯ КСС

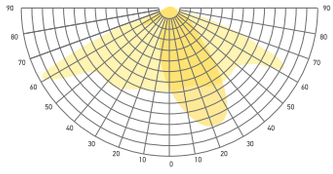

КСС 142°X 52°

EL-LINE-XX-20-120-HM

Монтаж на трос

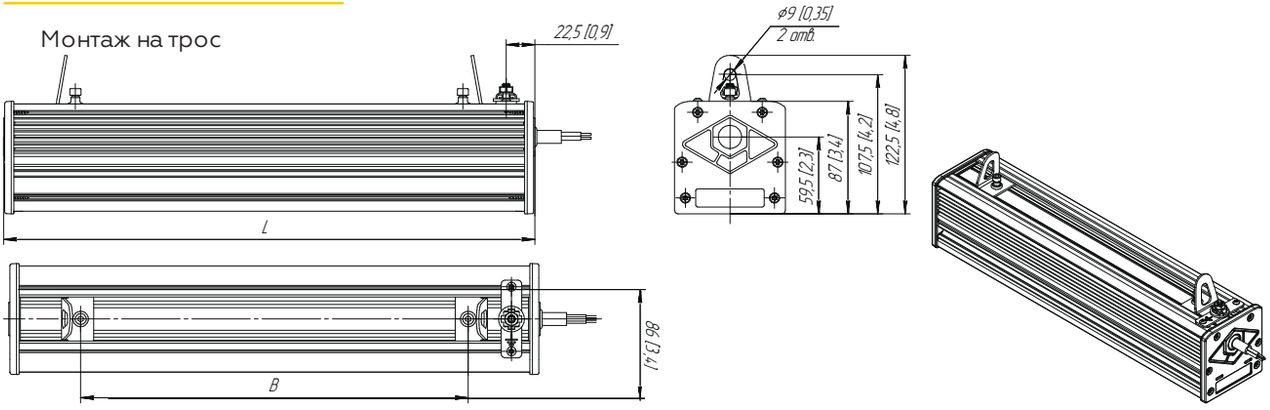

ОБОЗНАЧЕНИЕ	МОЩНОСТЬ, ВТ	L, мм [in]	B мин, мм [in]	B макс, мм [in]	ВЕС, кг [lb]
EL-LINE-XX-20-HM	20	415 [16.34]	100 [3.94]	300 [11.81]	3.0 [6.61]
EL-LINE-XX-30-HM	30	415 [16.34]	100 [3.94]	300 [11.81]	3.0 [6.61]
EL-LINE-XX-40-HM	40	415 [16.34]	100 [3.94]	300 [11.81]	3.0 [6.61]
EL-LINE-XX-60-HM	60	605 [23.82]	200 [7.87]	500 [19.69]	3.7 [8.16]
EL-LINE-XX-80-HM	80	780 [30.71]	300 [11.81]	700 [27.56]	4.5 [9.92]
EL-LINE-XX-100-HM	100	980 [38.58]	400 [15.75]	900 [35.43]	6.3 [13.89]
EL-LINE-XX-120-HM	120	1170 [46.06]	500 [19.69]	1100 [43.31]	7.2 [15.87]

EL-LINE-XX-20-120-SB

Монтаж на наклонной скобе

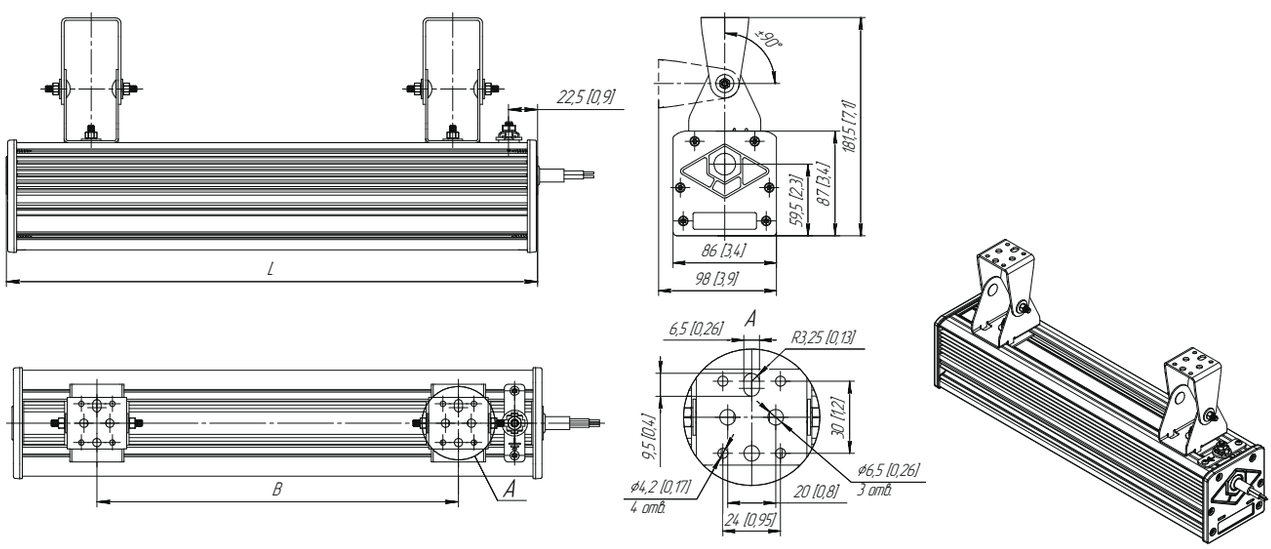

ОБОЗНАЧЕНИЕ	МОЩНОСТЬ, ВТ	L, мм [in]	B мин, мм [in]	B макс, мм [in]	ВЕС, кг [lb]
EL-LINE-XX-20-SB	20	415 [16.34]	100 [3.94]	280 [11.02]	3.3 [7.28]
EL-LINE-XX-30-SB	30	415 [16.34]	100 [3.94]	280 [11.02]	3.3 [7.28]
EL-LINE-XX-40-SB	40	415 [16.34]	100 [3.94]	280 [11.02]	3.3 [7.28]
EL-LINE-XX-60-SB	60	605 [16.34]	200 [7.87]	480 [18.9]	4.0 [8.82]
EL-LINE-XX-80-SB	80	780 [16.34]	300 [11.81]	680[26.77]	4.8 [10.58]
EL-LINE-XX-100-SB	100	980 [16.34]	400 [15.75]	880 [34.65]	6.6 [14.55]
EL-LINE-XX-120-SB	120	1170 [16.34]	500 [19.69]	1080 [42.52]	7.5 [16.53]

EL-LINE-US-20-120-US

Монтаж на планку

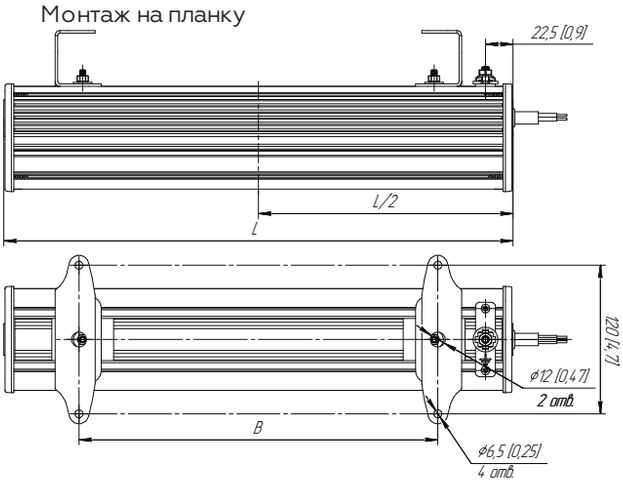

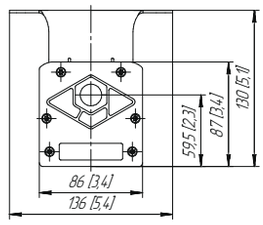

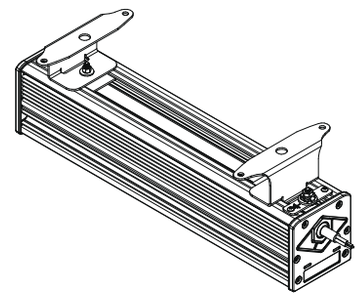

ОБОЗНАЧЕНИЕ	МОЩНОСТЬ, ВТ	L, мм [in]	B мин, мм [in]	B макс, мм [in]	ВЕС, кг [lb]
EL-LINE-XX-20-US	20	415 [16.34]	100 [3.94]	300 [11.81]	3.1 [6.83]
EL-LINE-XX-30-US	30	415 [16.34]	100 [3.94]	300 [11.81]	3.1 [6.83]
EL-LINE-XX-40-US	40	415 [16.34]	100 [3.94]	300 [11.81]	3.1 [6.83]
EL-LINE-XX-60-US	60	605 [23.82]	200 [7.87]	500 [19.69]	3.8 [8.38]
EL-LINE-XX-80-US	80	780 [30.71]	300 [11.81]	700 [27.56]	4.6 [10.14]
EL-LINE-XX-100-US	100	980 [38.58]	400 [15.75]	900 [35.43]	6.4 [14.11]
EL-LINE-XX-120-US	120	1170 [46.06]	500 [19.69]	1100 [43.31]	7.3 [16.09]

EL-LINE-XX-20-120-SM

Монтаж на консоль

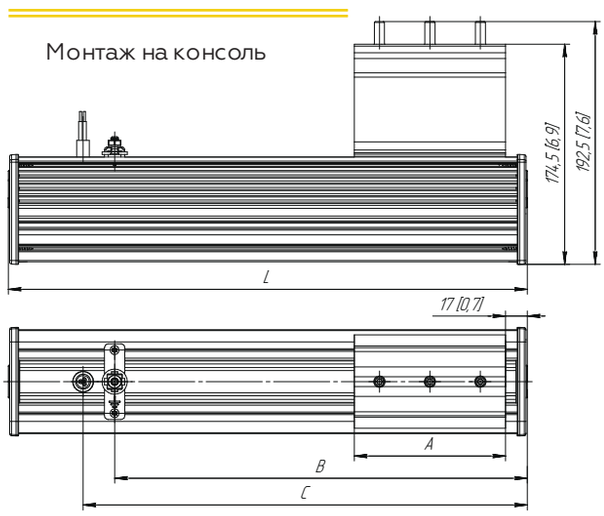

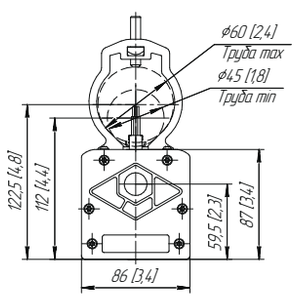

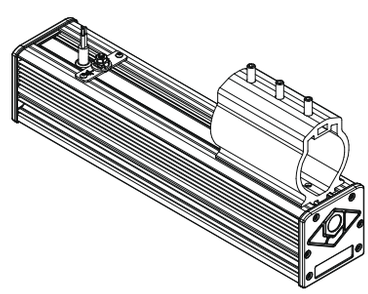

ОБОЗНАЧЕНИЕ	МОЩНОСТЬ, ВТ	L, мм [in]	A, мм [in]	B, мм [in]	C, мм [in]	ВЕС, кг [lb]
EL-LINE-XX-20-SM	20	415 [16.34]	120 [4.72]	345 [13.58]	320 [12.6]	4.4 [9.7]
EL-LINE-XX-30-SM	30	415 [16.34]	120 [4.72]	345 [13.58]	320 [12.6]	4.4 [9.7]
EL-LINE-XX-40-SM	40	415 [16.34]	120 [4.72]	345 [13.58]	320 [12.6]	4.4 [9.7]
EL-LINE-XX-60-SM	60	605 [23.82]	160 [6.3]	345 [13.58]	320 [12.6]	5.1 [11.24]
EL-LINE-XX-80-SM	80	780 [30.71]	220 [8.66]	345 [13.58]	320 [12.6]	5.9 [13.01]
EL-LINE-XX-100-SM	100	980 [38.58]	280 [9.06]	345 [13.58]	320 [12.6]	7.7 [15.65]
EL-LINE-XX-120-SM	120	1170 [46.06]	320 [12.6]	455 [17.91]	430 [16.93]	8.6 [18.96]

EL-LINE-XX-2X40-2X120-HM

Монтаж на трос

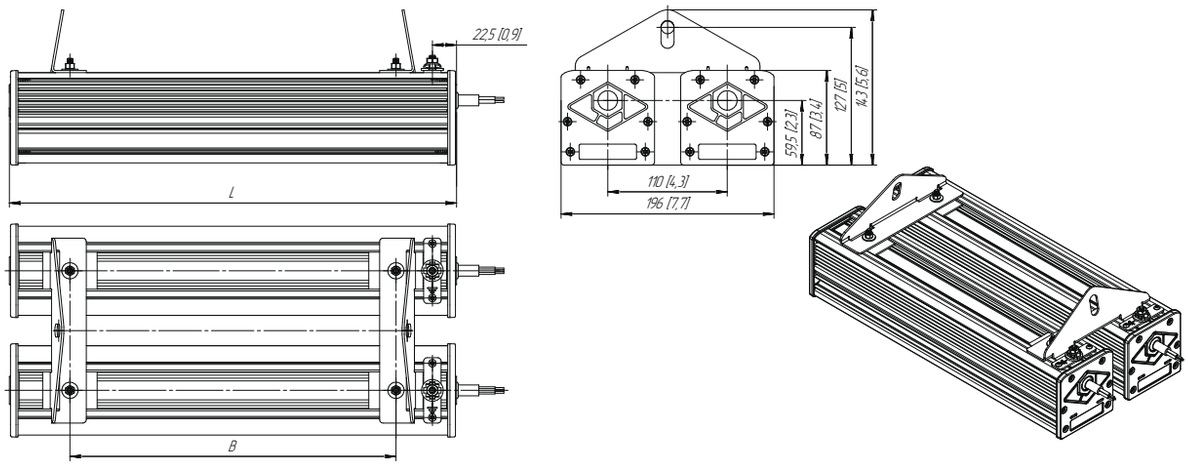

ОБОЗНАЧЕНИЕ	МОЩНОСТЬ, ВТ	L, мм [in]	B мин, мм [in]	B макс, мм [in]	ВЕС, кг [lb]
EL-LINE-XX-2X40-HM	80	415 [16.34]	140 [5.5]	300 [11.81]	6.1 [13.45]
EL-LINE-XX-2X60-HM	120	605 [23.82]	200 [7.87]	490 [19.3]	7.5 [16.53]
EL-LINE-XX-2X80-HM	160	780 [30.71]	260 [10.2]	670 [26.4]	9.1 [20.06]
EL-LINE-XX-2X100-HM	200	980 [38.58]	325 [12.8]	860 [33.9]	12.7 [28.0]
EL-LINE-XX-2X120-HM	240	1170 [46.06]	390 [15.4]	1050 [41.3]	14.5 [31.97]

EL-LINE-XX-2X40-2X120-SB

Монтаж на наклонной скобе

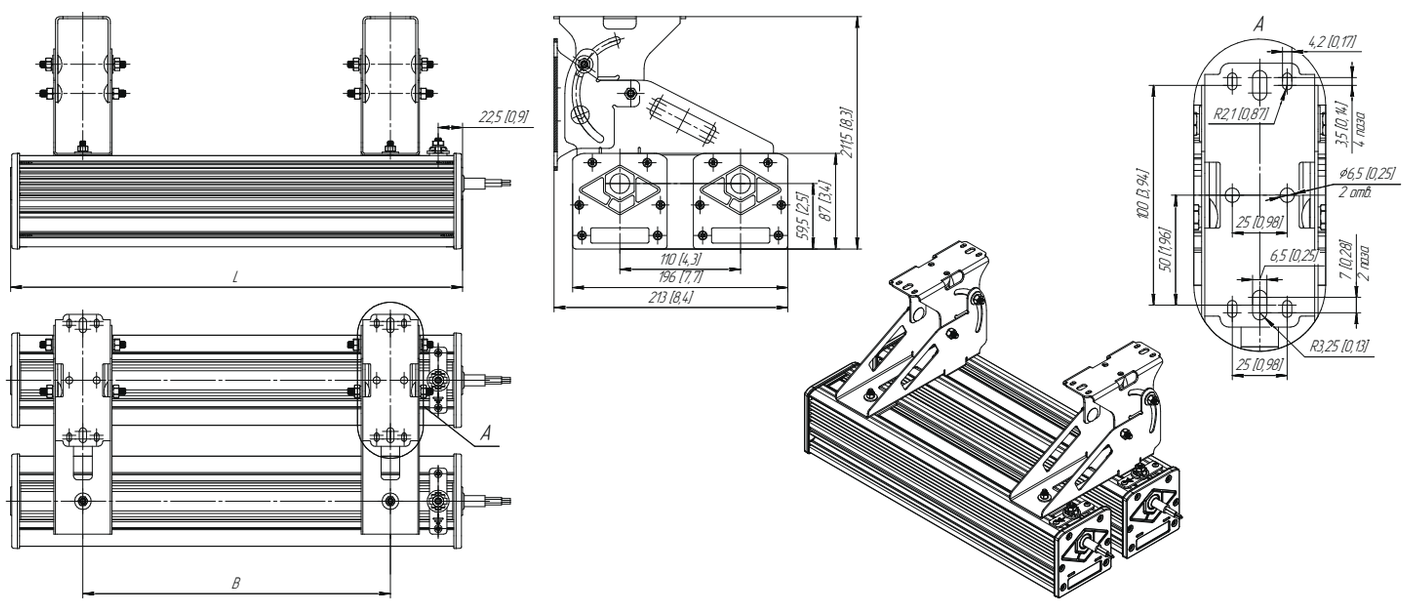

ОБОЗНАЧЕНИЕ	МОЩНОСТЬ, ВТ	L, мм [in]	B мин, мм [in]	B макс, мм [in]	ВЕС, кг [lb]
EL-LINE-XX-2X40-SB	80	415 [16.34]	140 [5.5]	280 [11.02]	6.5 [14.33]
EL-LINE-XX-2X60-SB	120	605 [16.34]	200 [7.87]	470 [18.5]	7.8 [17.2]
EL-LINE-XX-2X80-SB	160	780 [16.34]	260 [10.2]	650[25.6]	9.4 [20.72]
EL-LINE-XX-2X100-SB	200	980 [16.34]	325 [12.8]	840 [33.1]	13.0 [28.66]
EL-LINE-XX-2X120-SB	240	1170 [16.34]	360 [15.4]	1030 [40.6]	14.8 [32.63]

EL-LINE-US-2X40-2X120-US

Монтаж на планку

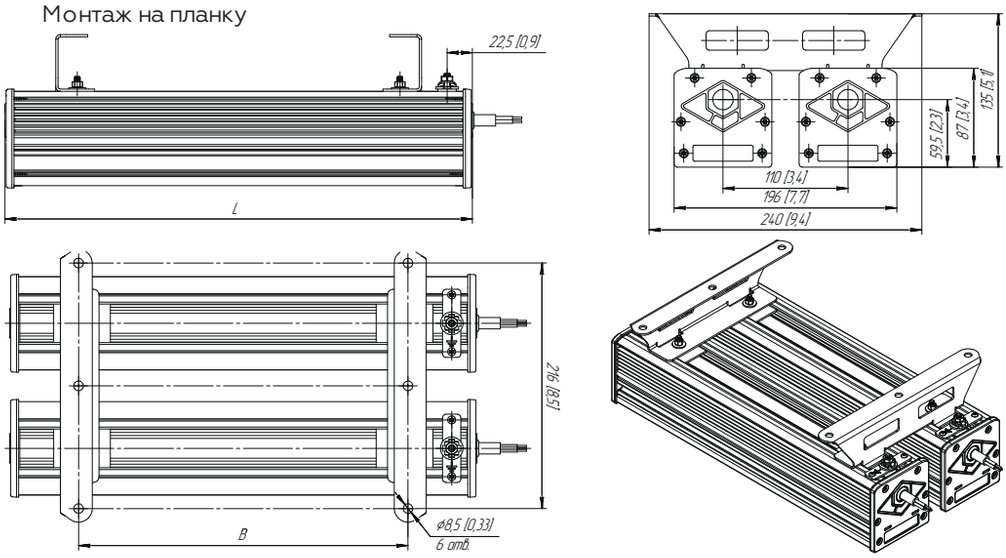

ОБОЗНАЧЕНИЕ	МОЩНОСТЬ, ВТ	L, мм [in]	B мин, мм [in]	B макс, мм [in]	ВЕС, кг [lb]
EL-LINE-XX-2X40-US	80	415 [16.34]	140 [5.5]	290 [11.4]	6.3 [13.89]
EL-LINE-XX-2X60-US	120	605 [23.82]	200 [7.87]	480 [18.9]	7.7 [16.98]
EL-LINE-XX-2X80-US	160	780 [30.71]	260 [10.2]	660 [26.0]	9.3 [20.30]
EL-LINE-XX-2X100-US	200	980 [38.58]	325 [12.8]	850 [33.5]	12.5 [27.56]
EL-LINE-XX-2X120-US	240	1170 [46.06]	390 [15.4]	1040 [40.9]	14.7 [32.41]

EL-LINE-XX-2X40-2X120-SM

Монтаж на консоль

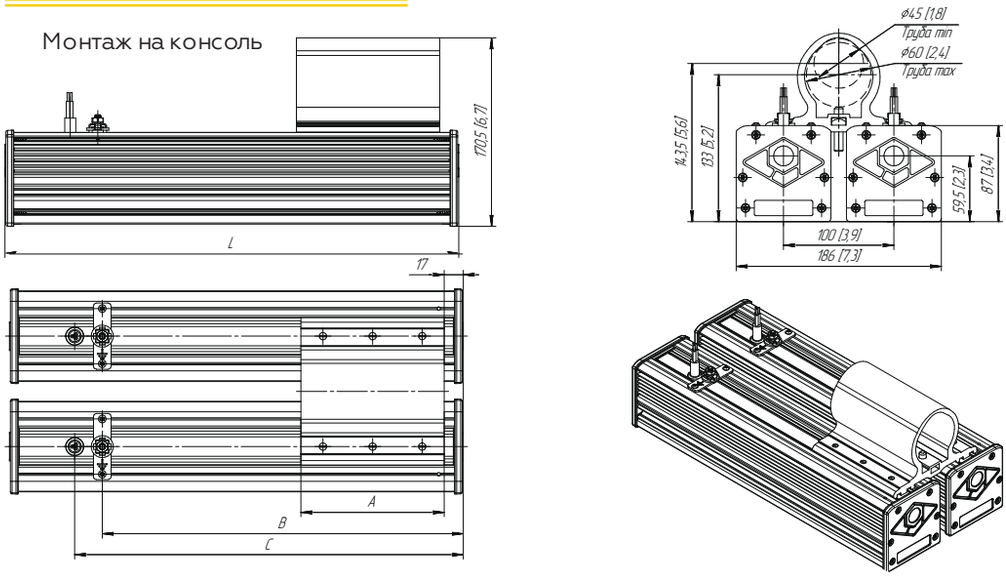

ОБОЗНАЧЕНИЕ	МОЩНОСТЬ, ВТ	L, мм [in]	A, мм [in]	B, мм [in]	C, мм [in]	ВЕС, кг [lb]
EL-LINE-XX-2X40-SM	80	415 [16.34]	130 [5.1]	327 [12.9]	352 [13.9]	8.1 [17.86]
EL-LINE-XX-2X60-SM	120	605 [23.82]	210 [8.3]	327 [12.9]	352 [13.9]	9.5 [20.94]
EL-LINE-XX-2X80-SM	160	780 [30.71]	290 [11.4]	327 [12.9]	352 [13.9]	11.1 [24.47]
EL-LINE-XX-2X100-SM	200	980 [38.58]	350 [13.8]	437 [17.2]	462 [18.2]	14.7 [32.41]
EL-LINE-XX-2X120-SM	240	1170 [46.06]	400 [15.7]	437 [17.2]	462 [18.2]	16.5 [36.38]

ЭЛЕКТРОЛУЧ

КОНТАКТЫ
(800) 700-9195
CONTACT@E-LOOCH.RU

215010, РФ, СМОЛЕНСКАЯ ОБЛ., Г. ГАГАРИН,
УЛ. КРАСНОАРМЕЙСКАЯ, 86